THIS DRAWING IS UNPUBLISHED. VERTRAULICHE UNVEROEFFENTLICHTE ZEICHNUNG
© COPYRIGHT 2001 BY –
RELEASED FOR PUBLICATION FREI FÜR VEROEFFENTLICHUNG
ALL RIGHTS RESERVED. ALLE RECHTE VORBEHALTEN.

MATED WITH: PASSEND ZU: –

was 116-18001-002

LOC	DIST
AI	–

PROJECT NR.: –

REVISIONS / ÄNDERUNGEN

P	LTR	DESCRIPTION / BESCHREIBUNG	DATE	DWN	APVD
	A6	REVISED PER ECO-11-005150	21MAR11	RK	HMR

REMARKS
Bemerkungen

1. PRE TINNED / vorverzinnt — 1–2µm

2. ZONE "A": MIN 0.8µm ELECTROPL. Au OVER MIN 1.3µm ELECTROPL. Ni LAYER
   min 0.8µm galv. Au über min 1.3µm galv. Ni
   ZONE "B": 1–2µm ELECTROPL. Sn OVER MIN 0.1µm ELECTROPL. Ni
   1–2µm galv. Sn über min 0.1µm galv. Ni
   REST: min 0.1µm ELECTROPL. Ni
   min 0.1µm galv. Ni

3. ZONE "A": MIN 3µm ELECTROPL. Ag
   min. 3µm galv. Ag
   REST: 0.5µm ELECTROPL. Ag
   0.5µm galv. Ag

4. ZONE "A": MIN 3µm ELECTROPL. Ag
   min 3µm galv. Ag
   ZONE "B": 1–3µm ELECTROPL. Sn
   1–3µm galv. Sn
   REST: SILVER OR TIN ALLOWED IN TRANSITION AREAS.OVERLAPPING LAYERS AND PLAIN SURFACES ARE NOT ALLOWED.
   Silber oder Zinn im übergangsbereich erlaubt.
   überlagernde Schichten oder blanke Stellen sind nicht erlaubt.

5. AVAILABILITY MUST BE CHECKED BY TE CONNECTIVITY
   Verfügbarkeit ist von TE CONNECTIVITY zu prüfen

SECTION C–C / Schnitt C–C (für EDS)

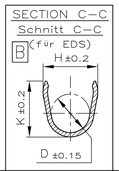

SECTION A–A / Schnitt A–A

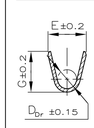

SECTION B–B / Schnitt B–B

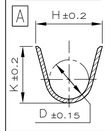

F–Crimp

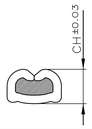

	ORDER–Nr. STRIP FORM Bandware	ORDER–Nr. LOOSE PIECE Einzelausführung	REV.	MATERIAL Werkstoff	SURFACE Oberfläche	DGB [mm²]	WIRE CRIMP Drahtcrimp	INSUL.–CRIMP Isol.–Crimp	WIRE CRIMP HEIGHT CH Drahtcrimp–Höhe CH	APPLICATION TOOL Anschlag–WKZ	HAND TOOL Handzange	A	B	C	ORDER–Nr. SINGLE SEAL Einzeldichtung	ORDER–Nr. DEAD END PLUG Blindstopfen
							CRIMP DIMENSION (mm) Crimpabmessungen (mm)			EXTRACTION TOOL Ausdrückwerkzeug Nr.: 872070–1						
Version B (SINGLE WIRE SEAL–SYSTEM / Einzel–Dichtungs–System)																
	5 1–929975–0	1–962982–0	N	CuFe2	2	>1.0–2.5 FLR	E = 3.6	B H = 5.0	2.5mm² = 1.97	MQC–Applicator 2–878486–2	734289–2	4	6.9	8.5	828921–1	828922–1
	5 929975–9	962982–9	N		3		G = 3.8	K = 5.0	2.0mm² = 1.82							
	929975–8	962982–8	N	CuNiSi	2		D_{Dr} = 1.7	D = 3.6	1.5mm² = 1.67							
	929975–7	962982–7	N		3											
	929975–4	962982–4	M	CuFe2	1											
	929975–1	962982–1	M	CuNiSi	1											
	1–929974–4	1–962981–4	A	CuNiSi	4	0.5–1.0 FLR	E = 2.6	B H = 4.8	1.0mm² = 1.45	MQC–Applicator 2–878485–2	734289–1	3	5.4	7	828920–1	828922–1
	5 1–929974–0	1–962981–0	N	CuFe2	2		G = 2.8	K = 4.8	0.75mm² = 1.36							
	929974–9	962981–9	N		3		D_{Dr} = 1.1	D = 3.2	0.5mm² = 1.27							
	929974–8	962981–8	N	CuNiSi	2											
	929974–7	962981–7	N		3											
	929974–4	962981–4	M	CuFe2	1											
	929974–1	962981–1	M	CuNiSi	1											
	5 1–929973–0	1–962980–0	N	CuFe2	2	0.2–0.4 FLR	E = 2.1	B H = 4.5	–	MQC–Applicator 2–878484–2	734289–1	3	5.4	7	828920–1	828922–1
	5 929973–9	962980–9	N		3		G = 2.1	K = 4.5	0.35mm² = 1.11							
	5 929973–8	962980–8	N	CuNiSi	2		D_{Dr} = 0.8	D = 3.2	–							
	5 929973–7	962980–7	N		3											
	5 929973–4	962980–4	M	CuFe2	1											
	929973–1	962980–1	M	CuNiSi	1											
Version A (UNSEALED / ungedichtet)																
	5 1–929972–0	1–962979–0	K	CuFe2	2	>2.5–4.0 FLR	E = 4.3	A H = 5.4	4.0mm² = 2.30	MQC–Applicator 2–878483–2	734285–3	4	5.5	8.5		
	5 929972–9	962979–9	K		3		G = 4.5	K = 5.6	3.0mm² = 2.05							
	5 929972–8	962979–8	K	CuNiSi	2		D_{Dr} = 2.4	D = 3.2								
	5 929972–7	962979–7	K		3											
	5 929972–4	962979–4	J	CuFe2	1											
	929972–1	962979–1	J	CuNiSi	1											
	5 1–929971–0	1–962978–0	M	CuFe2	2	>1.0–2.5 FLR	E = 3.6	A H = 4.3	2.5mm² = 1.97	MQC–Applicator 2–878482–2	734285–2	4	5.5	8.5		
	5 929971–9	962978–9	M		3		G = 3.8	K = 4.5	2.0mm² = 1.82							
	929971–8	962978–8	M	CuNiSi	2		D_{Dr} = 1.7	D = 2.6	1.5mm² = 1.67							
	929971–7	962978–7	M		3											
	5 929971–4	962978–4	L	CuFe2	1											
	929971–1	962978–1	L	CuNiSi	1											
	5 1–929970–0	1–962977–0	M	CuFe2	2	>0.5–1.0 FLR	E = 2.6	A H = 3.2	1.0mm² = 1.45	MQC–Applicator 2–878481–2	734285–1	3	4.5	7		
	5 929970–9	962977–9	M		3		G = 2.8	K = 3.4	0.75mm² = 1.36							
	929970–8	962977–8	M	CuNiSi	2		D_{Dr} = 1.1	D = 1.8	0.5mm² = 1.27							
	929970–7	962977–7	M		3											
	5 929970–4	962977–4	L	CuFe2	1											
	929970–1	962977–1	L	CuNiSi	1											
	5 1–929969–0	1–962976–0	K	CuFe2	2	0.2–0.4 FLR	E = 2.1	A H = 2.5	0.35mm² = 1.11	MQC–Applicator 2–878480–2	734285–1	3	4.5	7		
	5 929969–9	962976–9	K		3		G = 2.1	K = 2.5	0.25mm² = 1.07							
	5 929969–8	962976–8	K	CuNiSi	2		D_{Dr} = 0.8	D = 1.4	0.2mm² = 1.05							
	5 929969–7	962976–7	K		3											
	5 929969–4	962976–4	J	CuFe2	1											
	929969–1	962976–1	J	CuNiSi	1											

VERSION A
(USEALED / ungedichtet)

VERSION B
(SINGLE WIRE SEAL–SYSTEM / Einzel–Dichtungs–System)

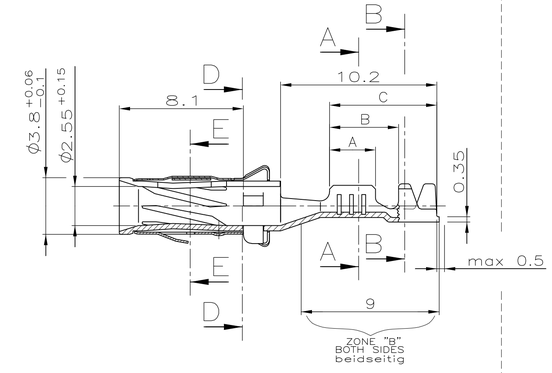

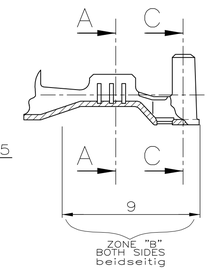

CUT–OFF FOR STRIP FORM AND LP–PARTS
Trennstelle fuer Bandware und LP–Teile

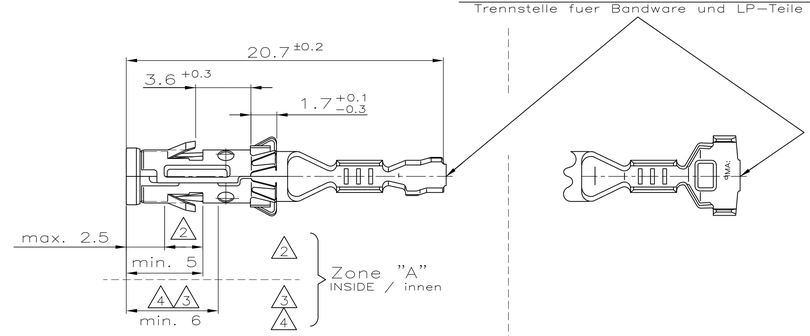

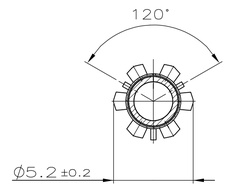

SECTION / Schnitt D–D

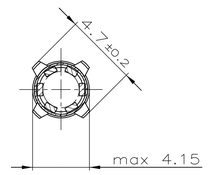

SECTION / Schnitt E–E

THIS DRAWING IS A CONTROLLED DOCUMENT.
DIESE ZEICHNUNG IST EIN KONTROLLIERTES DOKUMENT.

DIMENSIONS: DIMENSIONEN mm

TOLERANCES UNLESS OTHERWISE SPECIFIED: ALLGEMEINTOLERANZEN ± 0.2 mm
0 PLC ± 0.15 mm
1 PLC ± –
2 PLC ± –
3 PLC ± –
4 PLC ± –
ANGLES / WINKEL ± 1.5°

MATERIAL: SEE TABLE
FINISH / OBERFLAECHE / FARBE: SEE TABLE

DWN 25–JUN–2001 C. Goetz
CHK 25–JUN–2001 J. Granzow
APVD –
PRODUCT SPEC PRODUKTSPEZ 108–18027
APPLICATION SPEC VERARBEITUNGSSPEZ 114–18020
WEIGHT GEWICHT –

TE Connectivity

NAME: DIA. 2.5MM SOCKET CONTACT
DIA 2.5mm Buchsenkontakt

SIZE A1 | CAGE CODE 00779 | DRAWING NO ZEICHNUNGS–NR. C–1355065 | RESTRICTED TO NUR FUER –

CUSTOMER DRAWING / KUNDENZEICHNUNG | SCALE MASSSTAB 5:1 | SHEET BLATT 1 OF VON 1 | REV A6

4805 (3/11)

Компания «ЭлектроПласт» предлагает заключение долгосрочных отношений при поставках импортных электронных компонентов на взаимовыгодных условиях!

Наши преимущества:

- Оперативные поставки широкого спектра электронных компонентов отечественного и импортного производства напрямую от производителей и с крупнейших мировых складов;
- Поставка более 17-ти миллионов наименований электронных компонентов;
- Поставка сложных, дефицитных, либо снятых с производства позиций;
- Оперативные сроки поставки под заказ (от 5 рабочих дней);
- Экспресс доставка в любую точку России;
- Техническая поддержка проекта, помощь в подборе аналогов, поставка прототипов;
- Система менеджмента качества сертифицирована по Международному стандарту ISO 9001;
- Лицензия ФСБ на осуществление работ с использованием сведений, составляющих государственную тайну;
- Поставка специализированных компонентов (Xilinx, Altera, Analog Devices, Intersil, Interpoint, Microsemi, Aeroflex, Peregrine, Syfer, Eurofarad, Texas Instrument, Miteq, Cobham, E2V, MA-COM, Hittite, Mini-Circuits,General Dynamics и др.);

Помимо этого, одним из направлений компании «ЭлектроПласт» является направление «Источники питания». Мы предлагаем Вам помощь Конструкторского отдела:

- Подбор оптимального решения, техническое обоснование при выборе компонента;
- Подбор аналогов;
- Консультации по применению компонента;
- Поставка образцов и прототипов;
- Техническая поддержка проекта;
- Защита от снятия компонента с производства.

Как с нами связаться

Телефон: 8 (812) 309 58 32 (многоканальный)
Факс: 8 (812) 320-02-42
Электронная почта: org@eplast1.ru
Адрес: 198099, г. Санкт-Петербург, ул. Калинина, дом 2, корпус 4, литера А.