IF1320

N-Channel Silicon Junction Field-Effect Transistor

- **Low-Noise, High Gain Amplifier**

Absolute maximum ratings at T_A = 25°C

Reverse Gate Source & Reverse Gate Drain Voltage	– 20 V
Continuous Forward Gate Current	10 mA
Continuous Device Power Dissipation	225 mW
Power Derating	1.8 mW°C
Storage Temperature Range	– 65°C to 200°C

At 25°C free air temperature:		IF1320		Process NJ132L		
Static Electrical Characteristics		**Min**	**Max**	**Unit**	**Test Conditions**	
Gate Source Breakdown Voltage	$V_{(BR)GSS}$	– 20		V	I_G = – 1 µA, V_{DS} = ØV	
Gate Reverse Current	I_{GSS}		– 0.1	nA	V_{DS} = ØV, V_{GS} = – 10V	
Gate Source Cutoff Voltage	$V_{GS(OFF)}$	– 0.35	– 1.5	V	V_{DS} = 10V, I_D = 0.5 nA	
Drain Saturation Current (Pulsed)	I_{DSS}	5	20	mA	V_{DS} = 10V, V_{GS} = ØV	
Dynamic Electrical Characteristics						
Common Source Forward Transconductance	g_{fs}	15		mS	V_{DS} = 10V, I_D = 5 mA	f = 1 kHz
Common Source Input Capacitance	C_{iss}		20	pF	V_{DS} = 10V, I_D = 5 mA	f = 1 MHz
Common Source Reverse Transfer Capacitance	C_{rss}		5	pF	V_{DS} = 10V, I_D = 5 mA	f = 1 MHz
		Typ				
Equivalent Short Circuit Input Noise Voltage	$\bar{e}_N$	2.5		nV/√Hz	V_{DS} = 10V, I_D = 5 mA	f = 1 kHz

TO-236 Package (SOT23)

Dimensions in Inches (mm)

Pin Configuration

1 Drain, 2 Source, 3 Gate

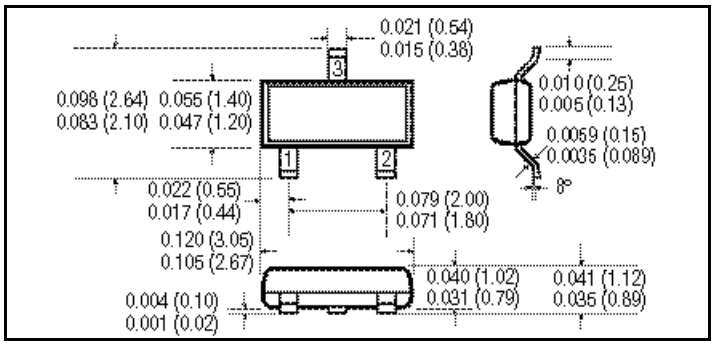

InterFET Corporation
715 N. Glenville Dr., Richardson, TX 75081
(972) 238-1287 Fax (972) 238-5338
www.interfet.com

Компания «ЭлектроПласт» предлагает заключение долгосрочных отношений при поставках импортных электронных компонентов на взаимовыгодных условиях!

Наши преимущества:

- Оперативные поставки широкого спектра электронных компонентов отечественного и импортного производства напрямую от производителей и с крупнейших мировых складов;
- Поставка более 17-ти миллионов наименований электронных компонентов;
- Поставка сложных, дефицитных, либо снятых с производства позиций;
- Оперативные сроки поставки под заказ (от 5 рабочих дней);
- Экспресс доставка в любую точку России;
- Техническая поддержка проекта, помощь в подборе аналогов, поставка прототипов;
- Система менеджмента качества сертифицирована по Международному стандарту ISO 9001;
- Лицензия ФСБ на осуществление работ с использованием сведений, составляющих государственную тайну;
- Поставка специализированных компонентов (Xilinx, Altera, Analog Devices, Intersil, Interpoint, Microsemi, Aeroflex, Peregrine, Syfer, Eurofarad, Texas Instrument, Miteq, Cobham, E2V, MA-COM, Hittite, Mini-Circuits,General Dynamics и др.);

Помимо этого, одним из направлений компании «ЭлектроПласт» является направление «Источники питания». Мы предлагаем Вам помощь Конструкторского отдела:

- Подбор оптимального решения, техническое обоснование при выборе компонента;
- Подбор аналогов;
- Консультации по применению компонента;
- Поставка образцов и прототипов;
- Техническая поддержка проекта;
- Защита от снятия компонента с производства.

Как с нами связаться

Телефон: 8 (812) 309 58 32 (многоканальный)
Факс: 8 (812) 320-02-42
Электронная почта: org@eplast1.ru
Адрес: 198099, г. Санкт-Петербург, ул. Калинина, дом 2, корпус 4, литера А.