RADIALL
Département COAXIAL

NOTICE TECHNIQUE
TECHNICAL DATA

101, Rue Philibert Hoffmann
Zone Industrielle Ouest
93116 - ROSNY-SOUS-BOIS
Téléphone : 854-80-40

TITRE	TITLE	
FICHE DROITE MALE	**MALE STRAIGHT PLUG**	**R 331 018**
		Série THT 20

NORMALISATION — *SPECIFICATIONS*

IEC :
CECC :
MIL

CABLES — *CABLES*

RG 8/U RG 9/U K 13 - 77

CARACTERISTIQUES — *PROPERTIES*

Impéd. caract.	50 OHMS	*Nominal imp.*	
Fréq. d'utilisat.	0-1GHZ	*Freq. range*	
R.O.S.	1000	*V.S.W.R.*	
Tension tenue	10000 V CONTI SEUL 20000 V CONTI ACCOUPLE		
Catégorie climatique :		*Climatic range*	
Tenue cont. cent.	☐ Axiale avant ☐ Axiale 2 sens ☐ Rotation ☐ Immobil. totale	*In. cont. motion*	

CONSTRUCTION — *CONSTRUCTION*

Revêtement c. masse	NICKEL	*Masse plating*	NICKEL
Revêtement corps	NICKEL	*Body plating*	NICKEL
Revêt. cont. cent.	ARGENT	*Inner contact*	SILVER
Partie métallique	LAITON	*metalic parts*	BRASS
Partie métal. élast.	/	*metalic resilient parts*	/
Isolant	PTFE	*Insulator*	PTFE
Joint	SILICONE	*Gasket*	SILICON

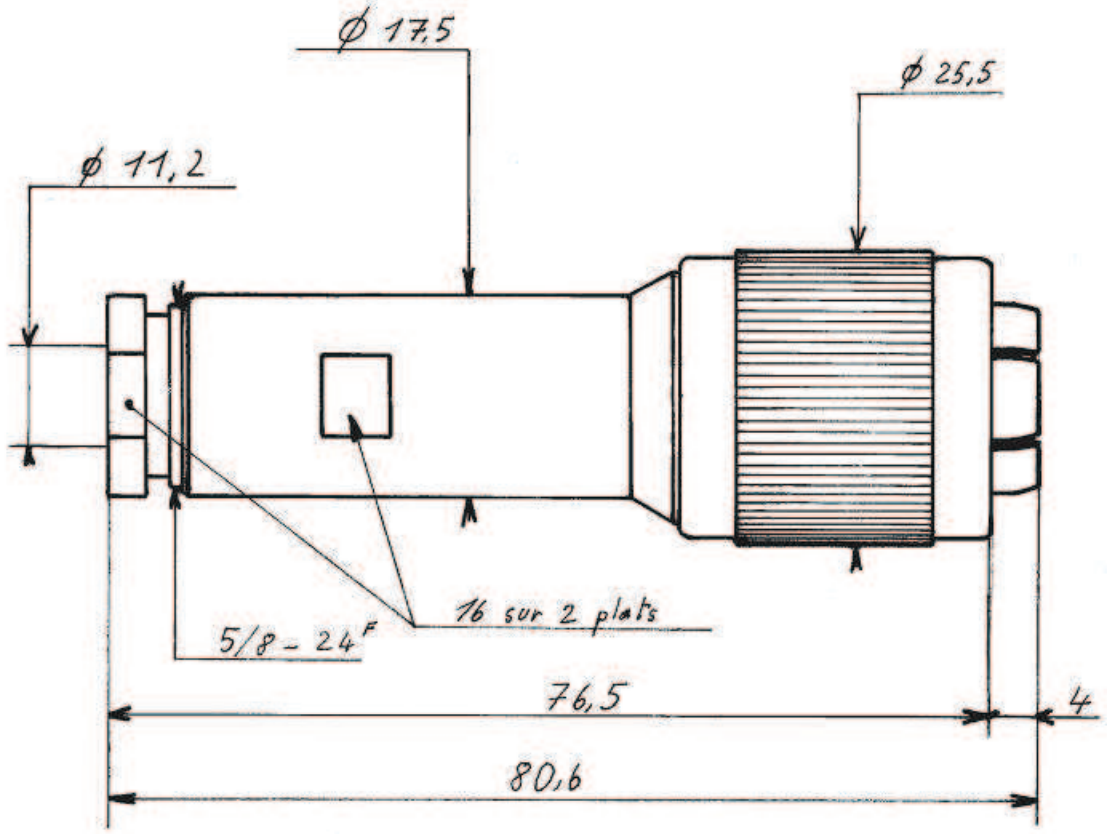

Dimensions en mm

DOSSIER D'ETUDE		Dessiné	Vérifié	I.P.	MODIFICATIONS			
	NOM	BRIZARD						
	DATE	13/06/89						
/	VISA							

Ces renseignements sont donnés à indicatif. Dans le but constant d'améliorer nos produits, nous réservons le droit d'apporter toute modification jugée utile.

Компания «ЭлектроПласт» предлагает заключение долгосрочных отношений при поставках импортных электронных компонентов на взаимовыгодных условиях!

Наши преимущества:

- Оперативные поставки широкого спектра электронных компонентов отечественного и импортного производства напрямую от производителей и с крупнейших мировых складов;
- Поставка более 17-ти миллионов наименований электронных компонентов;
- Поставка сложных, дефицитных, либо снятых с производства позиций;
- Оперативные сроки поставки под заказ (от 5 рабочих дней);
- Экспресс доставка в любую точку России;
- Техническая поддержка проекта, помощь в подборе аналогов, поставка прототипов;
- Система менеджмента качества сертифицирована по Международному стандарту ISO 9001;
- Лицензия ФСБ на осуществление работ с использованием сведений, составляющих государственную тайну;
- Поставка специализированных компонентов (Xilinx, Altera, Analog Devices, Intersil, Interpoint, Microsemi, Aeroflex, Peregrine, Syfer, Eurofarad, Texas Instrument, Miteq, Cobham, E2V, MA-COM, Hittite, Mini-Circuits,General Dynamics и др.);

Помимо этого, одним из направлений компании «ЭлектроПласт» является направление «Источники питания». Мы предлагаем Вам помощь Конструкторского отдела:

- Подбор оптимального решения, техническое обоснование при выборе компонента;
- Подбор аналогов;
- Консультации по применению компонента;
- Поставка образцов и прототипов;
- Техническая поддержка проекта;
- Защита от снятия компонента с производства.

Как с нами связаться

Телефон: 8 (812) 309 58 32 (многоканальный)
Факс: 8 (812) 320-02-42
Электронная почта: org@eplast1.ru
Адрес: 198099, г. Санкт-Петербург, ул. Калинина, дом 2, корпус 4, литера А.