PRODUCT NO.
10101788-002CLF
10101788-003C-TRLF △E

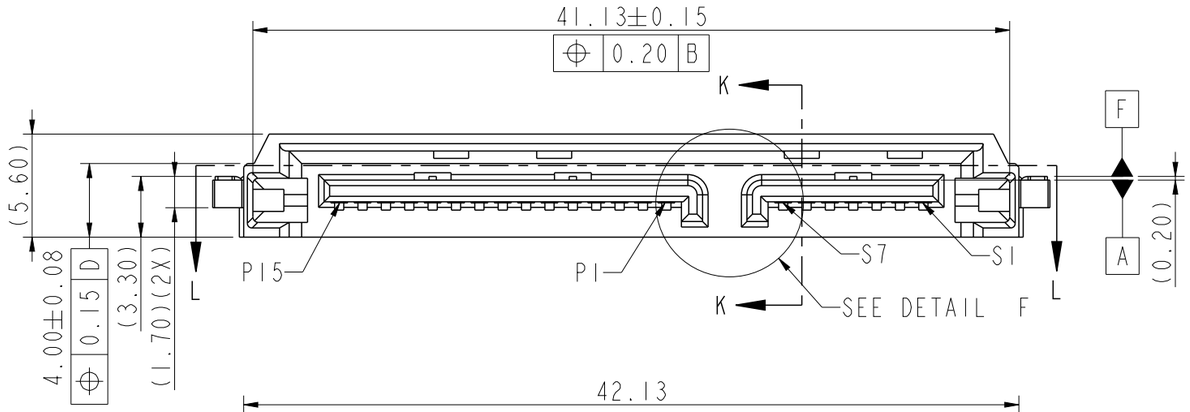

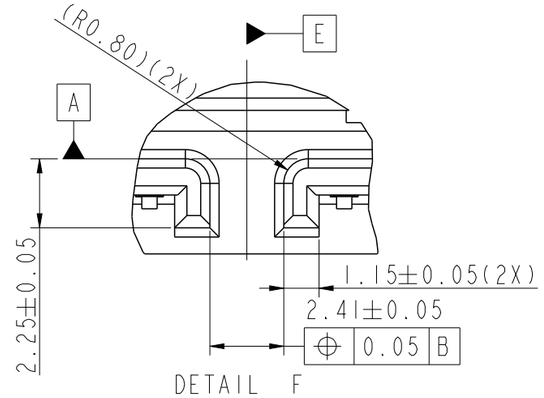

DETAIL F
SCALE 5.000

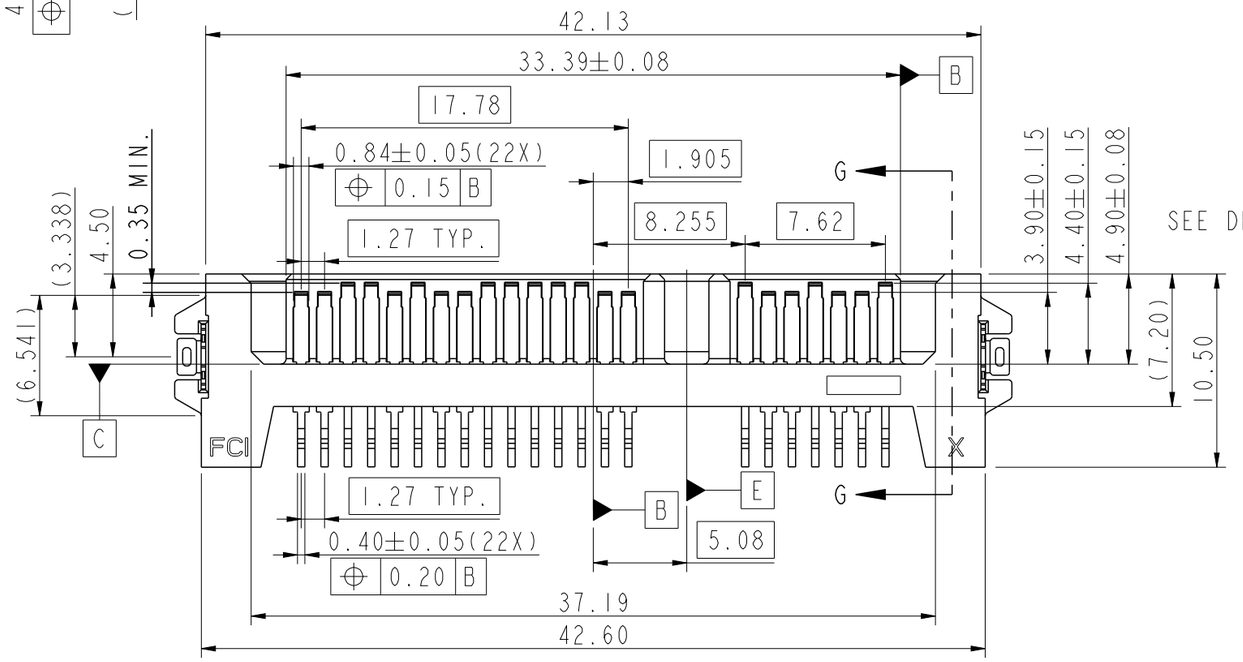

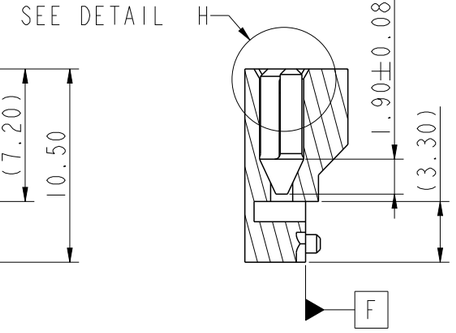

SECTION G-G

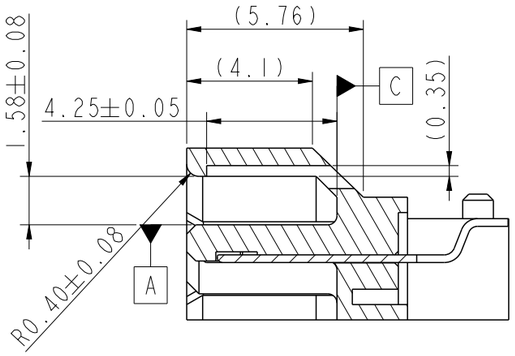

SECTION K-K
SCALE 5.000

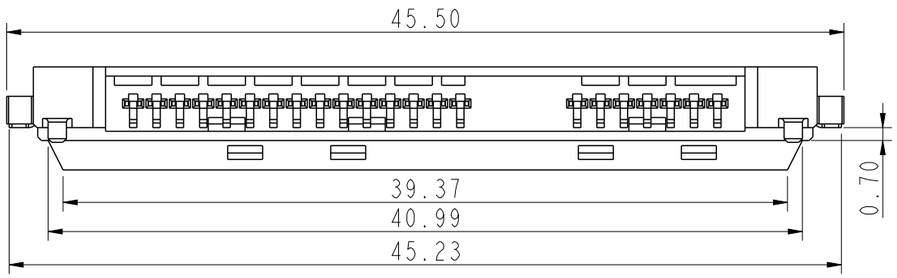

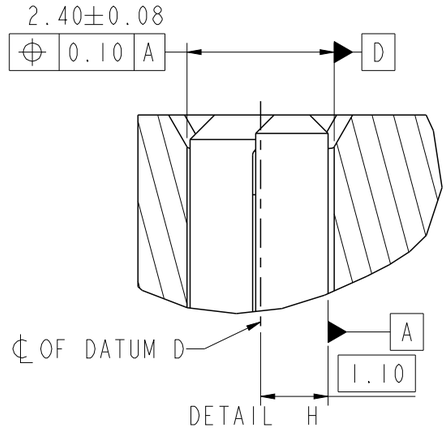

DETAIL H
SCALE 10.000

spec ref			dr	Jeffrey Lim	2012/07/23	projection	MM
tolerance std ASME Y14.5	TOLERANCES UNLESS OTHERWISE SPECIFIED		eng	Jeffrey Lim	2013/05/15		
			chr	-	-		
			appr	Chen-Hong Tan	2013/05/15	product family	
surface ✓	linear	0.X	±0.25				
		0.XX	±0.15				
		0.XXX	±0.050				
	angular	0°	±2°				

size A3	scale 3.000		
ecn no	ELX-S-14760-1		
rel level	Released		
title	SATA PLUG R/A TYPE ASSY	dwg no	10101788
rev	E		
www.fci.com	cat. no.	Product - Customer Drw	sheet 1 of 2

Copyright FCI.

PRODUCT NO.	WITH PICK-UP CAP	PACKAGING
10101788-002CLF	YES	TAPE & REEL
10101788-003C-TRLF		

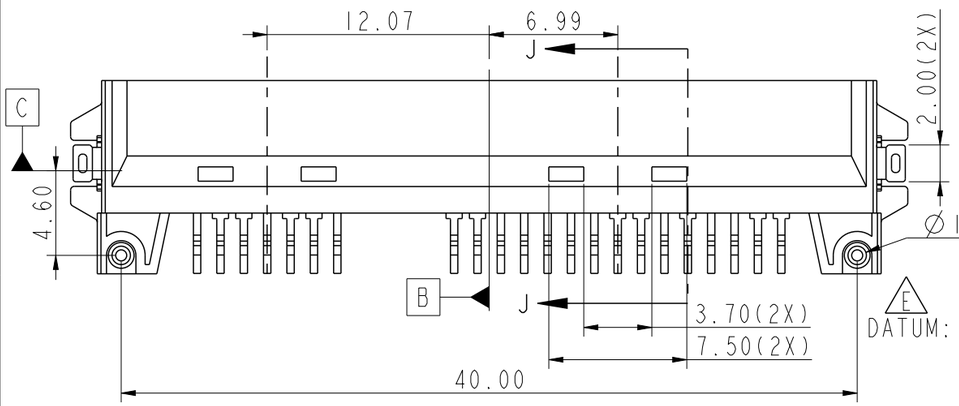

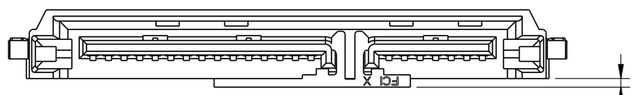

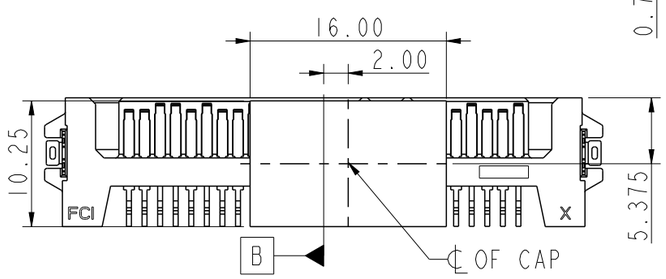

SCALE 2.000

WITH PICK-UP CAP ATTACHED

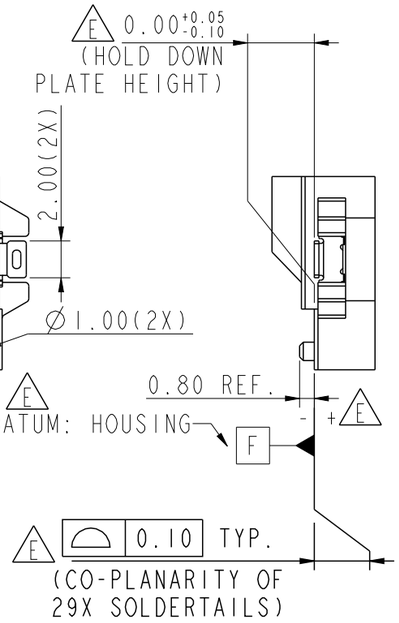

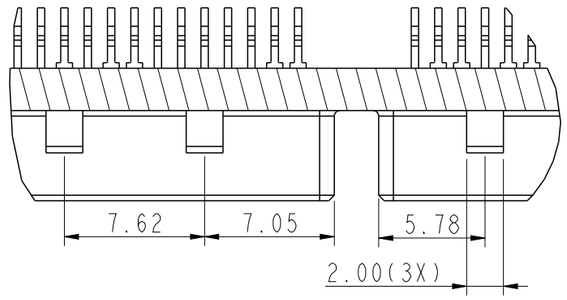

SECTION L-L

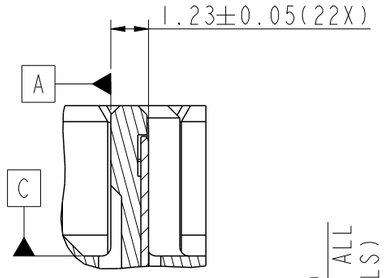

SECTION J-J
SCALE 5.000

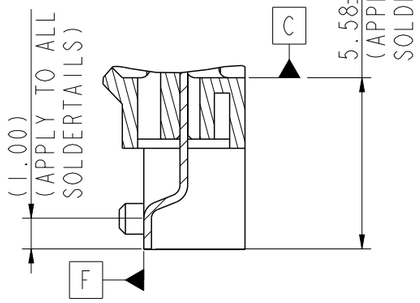

SECTION J-J
SCALE 5.000

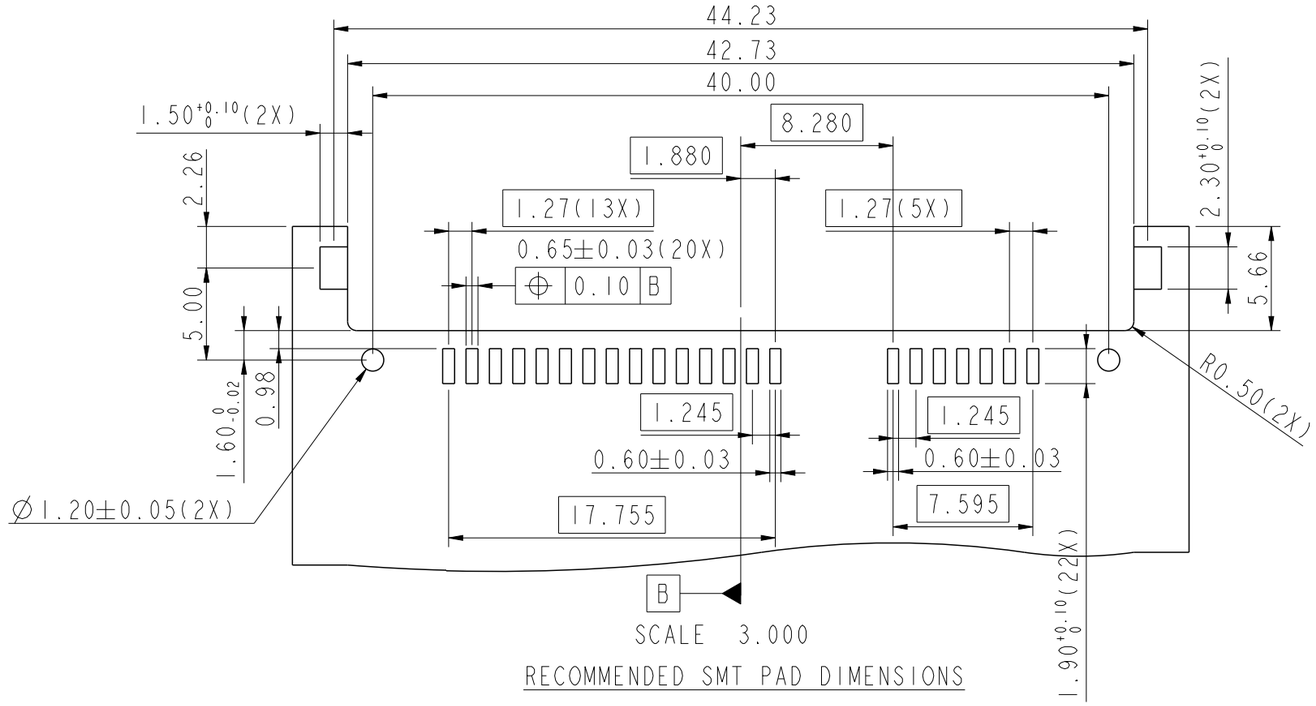

SCALE 3.000

RECOMMENDED SMT PAD DIMENSIONS

NOTES:
1. MATERIAL:
   HOUSING & CAP: HIGH TEMPERATURE THERMOPLASTIC, BLACK, UL94V-0
   CONTACT & HOLD DOWN: COPPER ALLOY
2. FINISH:
   CONTACT: 1.27um MIN. Ni UNDERPLATE OVERALL,
   1.91um MIN. 100% MATTE Sn(LEAD-FREE) ON SOLDERTAIL,
   0.76um MIN. Au ON CONTACT AREA
   HOLD DOWN: 1.91um MIN. 100% MATTE Sn(LEAD-FREE) OVER
   1.27um MIN. Ni UNDERPLATE OVERALL
3. RECOMMENDED PCB THICKNESS: 1.00mm
4. PRODUCT SPECIFICATION: GS-12-194
5. PACKAGING SPECIFICATION: GS-14-1038
6. THIS PRODUCT MEETS EUROPEAN UNION DIRECTIVES AND
   OTHER COUNTRY REGULATIONS AS DESCRIBED IN GS-47-0004
7. THE HOUSING WILL WITHSTAND EXPOSURE TO
   260°C PEAK TEMPERATURE FOR 10 SECONDS IN A
   CONVECTION, INFRA-RED OR VAPOR PHASE REFLOW OVEN
8. A SYMBOL E WILL BE NEXT TO ANY DIMENSION, VIEW, OR
   NOTE WHICH HAS BEEN MODIFIED WITH THE CURRENT DRAWING
   REVISION

spec ref				dr	Jeffrey Lim	2012/07/23	projection	MM
tolerance std ASME Y14.5	TOLERANCES UNLESS OTHERWISE SPECIFIED			eng	Jeffrey Lim	2013/05/15		
				chr	-	-		
				appr	Chen-Hong Tan	2013/05/15	product family	
surface ✓	linear	0.X	±0.25	title	SATA PLUG R/A TYPE ASSY		dwg no	10101788
		0.XX	±0.15					
		0.XXX	±0.050					
	angular	0°	±2°	cat. no.			Product - Customer Drw	

size	scale	rev
A3	3.000	E

ecn no: ELX-S-14760-1
rel level: Released
www.fci.com
sheet 2 of 2

Copyright FCI.

Компания «ЭлектроПласт» предлагает заключение долгосрочных отношений при поставках импортных электронных компонентов на взаимовыгодных условиях!

Наши преимущества:

- Оперативные поставки широкого спектра электронных компонентов отечественного и импортного производства напрямую от производителей и с крупнейших мировых складов;
- Поставка более 17-ти миллионов наименований электронных компонентов;
- Поставка сложных, дефицитных, либо снятых с производства позиций;
- Оперативные сроки поставки под заказ (от 5 рабочих дней);
- Экспресс доставка в любую точку России;
- Техническая поддержка проекта, помощь в подборе аналогов, поставка прототипов;
- Система менеджмента качества сертифицирована по Международному стандарту ISO 9001;
- Лицензия ФСБ на осуществление работ с использованием сведений, составляющих государственную тайну;
- Поставка специализированных компонентов (Xilinx, Altera, Analog Devices, Intersil, Interpoint, Microsemi, Aeroflex, Peregrine, Syfer, Eurofarad, Texas Instrument, Miteq, Cobham, E2V, MA-COM, Hittite, Mini-Circuits,General Dynamics и др.);

Помимо этого, одним из направлений компании «ЭлектроПласт» является направление «Источники питания». Мы предлагаем Вам помощь Конструкторского отдела:

- Подбор оптимального решения, техническое обоснование при выборе компонента;
- Подбор аналогов;
- Консультации по применению компонента;
- Поставка образцов и прототипов;
- Техническая поддержка проекта;
- Защита от снятия компонента с производства.

Как с нами связаться

Телефон: 8 (812) 309 58 32 (многоканальный)
Факс: 8 (812) 320-02-42
Электронная почта: org@eplast1.ru
Адрес: 198099, г. Санкт-Петербург, ул. Калинина, дом 2, корпус 4, литера А.