M AWM92200V

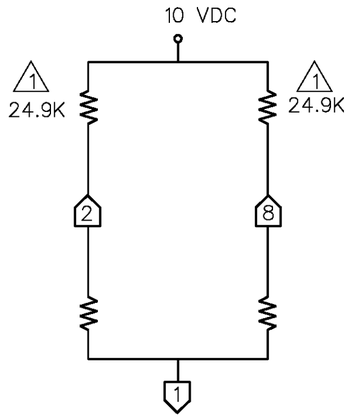

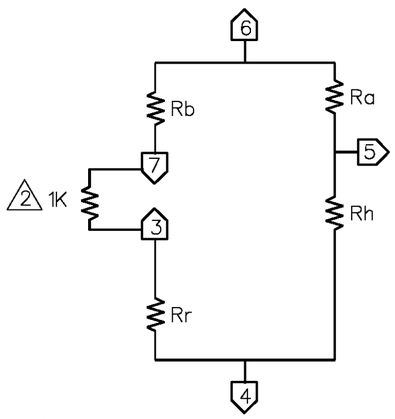

NOTES
1. CUSTOMER SUPPLIED 24.9D MATCHED RESISTORS
2. CUSTOMER SUPPLIED

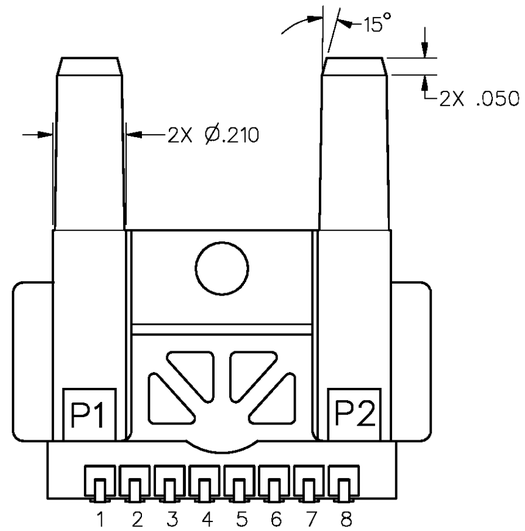

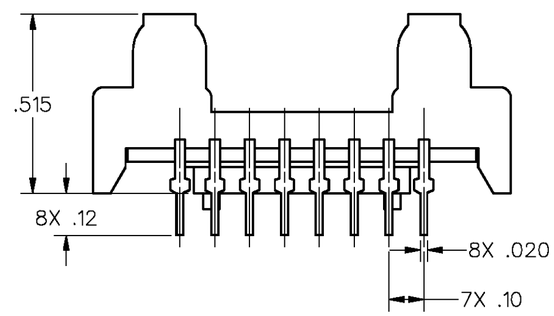

SPECIFICATIONS:

	MIN	TYP	MAX
SUPPLY VOLTAGE	8	10	15 VDC
POWER CONSUMPTION		50mW	
REPEATABILITY & HYSTERESIS			±.1% READING TYP
RESPONSE TIME			3mSEC S.O. TYP
RATIOMETRICITY ERROR		±.3%	
OVERPRESSURE			25 PSI
AIRFLOW AT 2.0 IN H_2O	60	75	90 SCCM
OPERATING TEMPERATURE	-20	25	80° C
STORAGE TEMPERATURE	-40		90° C
SHOCK RATING			100 g PEAK

OUTPUT SPECIFICATIONS AT 10 VDC:

NULL VOLTAGE	0±15 Mv
OUTPUT AT 2.0 IN H_2O	45±25mV P1 TO P2
NULL OUTPUT SHIFT (-20°C TO +80°C)	±1 mV MAX
FULL SCALE OUTPUT SHIFT (-20°C TO +80°C)	±.5%/°C READING MAX

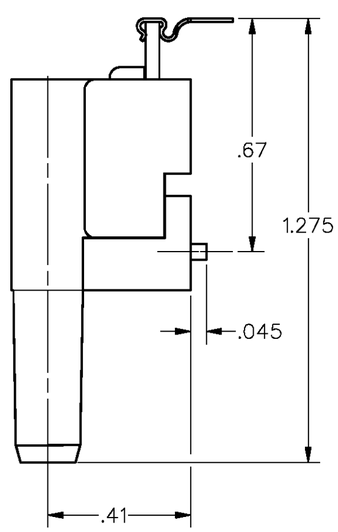

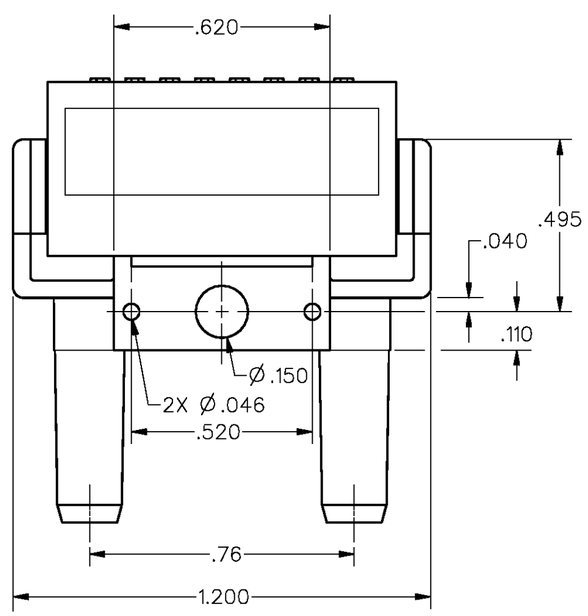

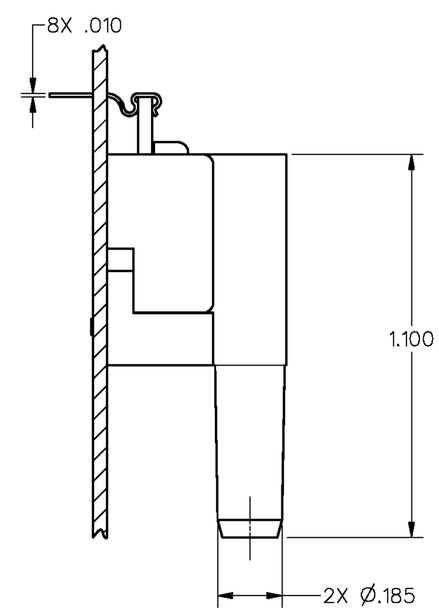

DRAWING NUMBER	AWM92200V
PAGE	1 OF 1
RELEASE NO.	PR-21491
REPLACES	X97151-AW
ISSUE	3

REVISIONS

A	CO-A92489	J.J.A. 16 MAR 98	25JUN04
B	0006259	BM 25 JUN 04	

DRAWN	J J A	21MAR95	DDM/CAD
CHECK	J A F	22MAR95	
CHECK	AK		
CHECK			

MASTER REDUCED
ANSI Y14.5M-1982 APPLIES

THIS DRAWING COVERS A PROPRIETARY ITEM AND IS THE PROPERTY OF MICRO SWITCH. A DIVISION OF HONEYWELL. THIS DRAWING IS NOT TO BE COPIED OR USED WITHOUT THE APPROVAL OF MICRO SWITCH.

MICRO SWITCH a Honeywell Division
FED. MFG. CODE 81929

AIRFLOW SENSOR

CATALOG LISTING
AWM92200V

THIRD ANGLE PROJECTION

SCALE 3 : 1

DO NOT SCALE PRINT

UNLESS OTHERWISE SPECIFIED TOLERANCES ARE

ONE PLACE	(.0)	±.030
TWO PLACES	(.00)	±.015
THREE PLACES	(.000)	±.005
ANGLES		±

WEIGHT

Компания «ЭлектроПласт» предлагает заключение долгосрочных отношений при поставках импортных электронных компонентов на взаимовыгодных условиях!

Наши преимущества:

- Оперативные поставки широкого спектра электронных компонентов отечественного и импортного производства напрямую от производителей и с крупнейших мировых складов;
- Поставка более 17-ти миллионов наименований электронных компонентов;
- Поставка сложных, дефицитных, либо снятых с производства позиций;
- Оперативные сроки поставки под заказ (от 5 рабочих дней);
- Экспресс доставка в любую точку России;
- Техническая поддержка проекта, помощь в подборе аналогов, поставка прототипов;
- Система менеджмента качества сертифицирована по Международному стандарту ISO 9001;
- Лицензия ФСБ на осуществление работ с использованием сведений, составляющих государственную тайну;
- Поставка специализированных компонентов (Xilinx, Altera, Analog Devices, Intersil, Interpoint, Microsemi, Aeroflex, Peregrine, Syfer, Eurofarad, Texas Instrument, Miteq, Cobham, E2V, MA-COM, Hittite, Mini-Circuits,General Dynamics и др.);

Помимо этого, одним из направлений компании «ЭлектроПласт» является направление «Источники питания». Мы предлагаем Вам помощь Конструкторского отдела:

- Подбор оптимального решения, техническое обоснование при выборе компонента;
- Подбор аналогов;
- Консультации по применению компонента;
- Поставка образцов и прототипов;
- Техническая поддержка проекта;
- Защита от снятия компонента с производства.

Как с нами связаться

Телефон: 8 (812) 309 58 32 (многоканальный)
Факс: 8 (812) 320-02-42
Электронная почта: org@eplast1.ru
Адрес: 198099, г. Санкт-Петербург, ул. Калинина, дом 2, корпус 4, литера А.