THIS DRAWING IS UNPUBLISHED. RELEASED FOR PUBLICATION -,- .
© COPYRIGHT - By - ALL RIGHTS RESERVED.

LOC	DIST
AF	50

REVISIONS

P	LTR	DESCRIPTION	DATE	DWN	APVD
	AF5	REVISED PER ECO 11-018422	09SEP11	JR	PD

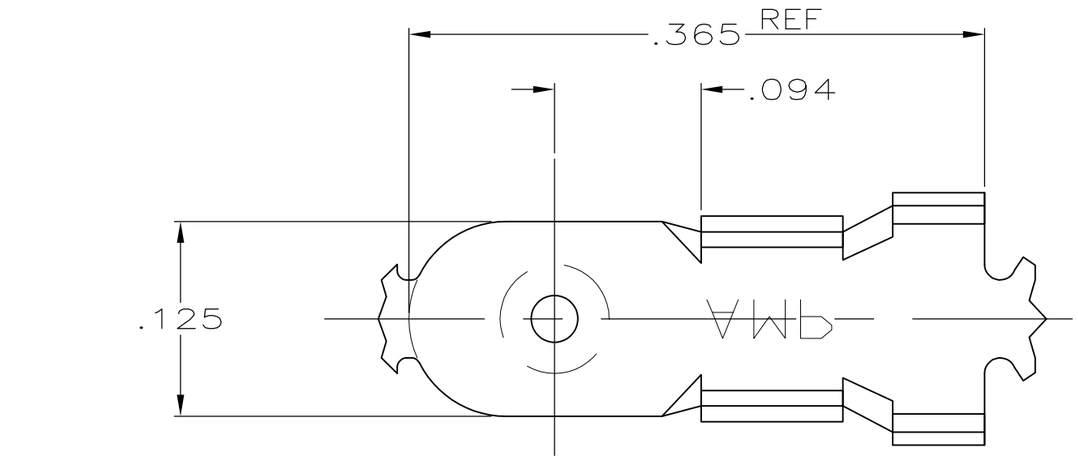

1 CONTINUOUS STRIP ON REELS.

2 WIRE SIZE IS #20-#16 AWG.

3 INSULATION RANGE IS .090-.130 DIA.

4 .000080 MIN TIN PLATE.

5 COPPER FLASH BASE WITH .000005 MIN GOLD PLATE OVER .000030 MIN NICKEL UNDERPLATE.

6 .000100 MIN NICKEL PLATE

7 PRELIMINARY - NOT FOR PRODUCTION

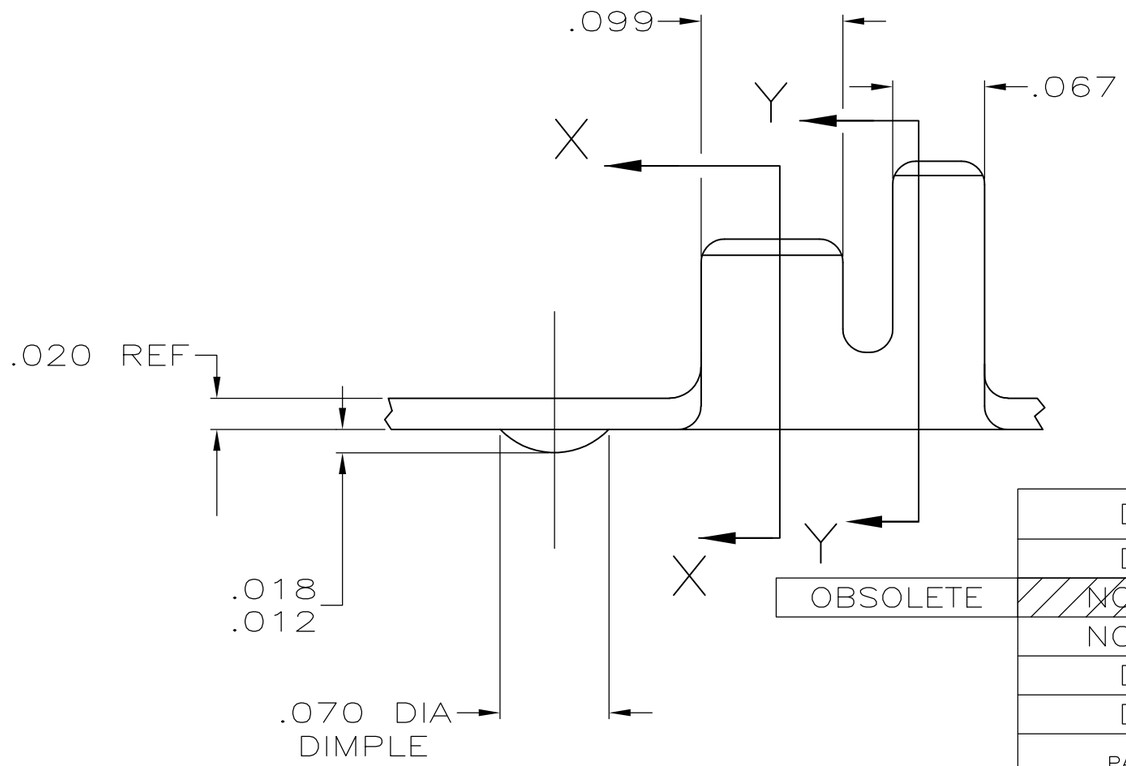

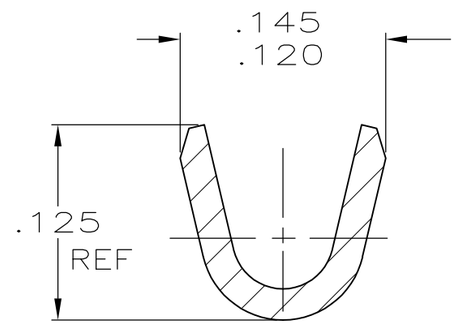

SECTION X-X

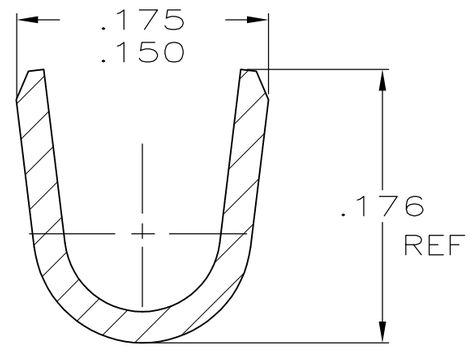

SECTION Y-Y

	PART NUMBER	FINISH	MATERIAL	PART NUMBER
	DIMPLE	-	T4 PHOS BRONZE	7 40990-5
	DIMPLE	- 6	TEMPER 3 STEEL	40990-4
OBSOLETE	~~NO DIMPLE~~	~~-~~	~~TEMPER 3 STEEL~~	~~40990-3~~
	NO DIMPLE	5 -	TEMPER 3 STEEL	40990-2
	DIMPLE	- 4	TEMPER 3 STEEL	40990-1
	DIMPLE	-	ANNEALED UNS S43000 STAINLESS STEEL	40990

THIS DRAWING IS A CONTROLLED DOCUMENT.

DIMENSIONS: INCHES

TOLERANCES UNLESS OTHERWISE SPECIFIED:

0 PLC	± -
1 PLC	± -
2 PLC	± -
3 PLC	± .015
4 PLC	± -
ANGLES	± -

MATERIAL: SEE TABLE

FINISH: SEE TABLE

DWN MICHAEL S. FEHER 26JUL2001
CHK GARY PORTA 26JUL2001
APVD GARY PORTA 26JUL2001
PRODUCT SPEC —
APPLICATION SPEC —
WEIGHT —

TE Connectivity

NAME
—
WELD TAB
—

SIZE	CAGE CODE	DRAWING NO	RESTRICTED TO
A3	00779	C-40990	—

CUSTOMER DRAWING | SCALE 10:1 | SHEET 1 OF 1 | REV AF5

Компания «ЭлектроПласт» предлагает заключение долгосрочных отношений при поставках импортных электронных компонентов на взаимовыгодных условиях!

Наши преимущества:

- Оперативные поставки широкого спектра электронных компонентов отечественного и импортного производства напрямую от производителей и с крупнейших мировых складов;
- Поставка более 17-ти миллионов наименований электронных компонентов;
- Поставка сложных, дефицитных, либо снятых с производства позиций;
- Оперативные сроки поставки под заказ (от 5 рабочих дней);
- Экспресс доставка в любую точку России;
- Техническая поддержка проекта, помощь в подборе аналогов, поставка прототипов;
- Система менеджмента качества сертифицирована по Международному стандарту ISO 9001;
- Лицензия ФСБ на осуществление работ с использованием сведений, составляющих государственную тайну;
- Поставка специализированных компонентов (Xilinx, Altera, Analog Devices, Intersil, Interpoint, Microsemi, Aeroflex, Peregrine, Syfer, Eurofarad, Texas Instrument, Miteq, Cobham, E2V, MA-COM, Hittite, Mini-Circuits,General Dynamics и др.);

Помимо этого, одним из направлений компании «ЭлектроПласт» является направление «Источники питания». Мы предлагаем Вам помощь Конструкторского отдела:

- Подбор оптимального решения, техническое обоснование при выборе компонента;
- Подбор аналогов;
- Консультации по применению компонента;
- Поставка образцов и прототипов;
- Техническая поддержка проекта;
- Защита от снятия компонента с производства.

Как с нами связаться

Телефон: 8 (812) 309 58 32 (многоканальный)
Факс: 8 (812) 320-02-42
Электронная почта: org@eplast1.ru
Адрес: 198099, г. Санкт-Петербург, ул. Калинина, дом 2, корпус 4, литера А.