RADIALL® COAXIAL department

TECHNICAL DATA

R163 055 001

Issue : 9125

Page 1 / 2

STRAIGHT PLUG , CLAMP TYPE CABLE .250

SERIES: N 18 GHz

DEP90.R161.500

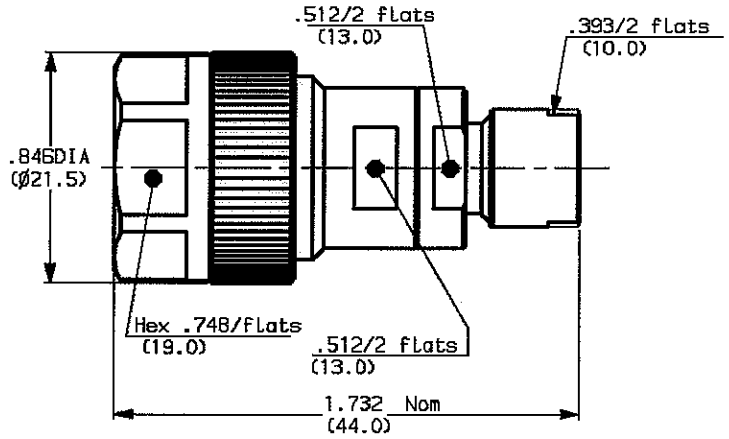

WEIGTH oz (g)

cables: .250

mounting instructions : M03

CHARACTERISTICS

NOMINAL IMPEDANCE	50	Ω
FREQUENCY RANGE	0-18	GHz
TEMPERATURE RATING	-40/+125	°C
VSWR	1.05 + 0.007 f(GHz)	
RF INSERTION LOSS	0.1	√F dB Maxi
VOLTAGE RATING	1000	Vrms Maxi
DIELECTRIC WITHSTANDING VOLTAGE	2000	Vrms mini
INSULATION RESISTANCE	5000	MΩ mini
HERMETIC SEAL	NA	cc/s Atm.cm3/s
LEAKAGE	0.641 .0044	psi MPa
(Low atmospheric air pressure)		
-		-

STANDARDISATION	MIL C 39012	
	CECC 22000	
	IEC 169-16	
DS 6811 - Aeronautic applications		
CABLE RETENTION	91.8 408	Lb mini N
CENTER CONTACT RETENTION		
Axial force - mating end	6.075 27	Lb mini N
Axial force - opposite end	6.075 27	Lb mini N
Torque (Min)	NA	Inch.oz cm.N
RECOMMENDED TORQUES		
Mating	14.176 160	inch.Lb cm.N
Panel nut	NA	inch.Lb cm.N
Clamp nut	31.01 350	inch.Lb cm.N

CONSTRUCTION

CONNECTOR PARTS	MATERIALS	FINISH
BODY	STAINLESS STEEL	PASSIVATED
OUTER CONTACT	STAINLESS STEEL	PASSIVATED
CENTER CONTACT	BERYLLIUM COPPER	GOLD
INSULATOR	POLYETHERIMID RESIN	-
INSULATOR	PTFE	-
GASKET	FLUOROSILICON	-
-	-	-
-	-	-
-	-	-

ISSUE	REVISION No	DESCRIPTION	BY	DATE
.	.	.	.	.
.	.	.	.	.
.	.	.	.	.
.	.	.	.	.

Initiated on 27-JUN-90

Superseded on __-__-__

The information given here is subject to change without notice. Design changes may be in order to improve the product.

RADIALL®

martin

MOUNTING INSTRUCTIONS

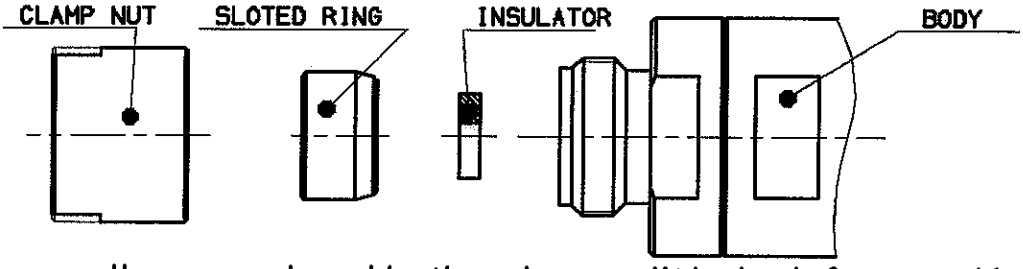

We recommend a cable thermal preconditioning before assembly

1

1-1 Strip the cable .

Stripping tool R 282 054

Positioner R 282 074

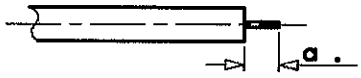

Stripping	a	b	c	d	e
inch	.201	-	-	-	-
mm	5.1	-	-	-	-

2

2-1 Trim cable centre conductor .

Trimmer R 282 074

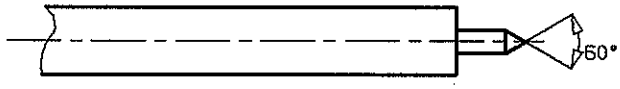

3

3-1 Slide clamp nut ,sloted ring and insulator onto the cable .

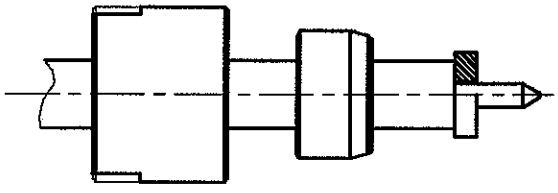

4

4-1 Introduce the cable into the connector and push it until it bottoms against body shoulder .

4-2 Screw the sub-assembly maintening the cable against body shoulder .

Recommended coupling torque : 31 in.Lb

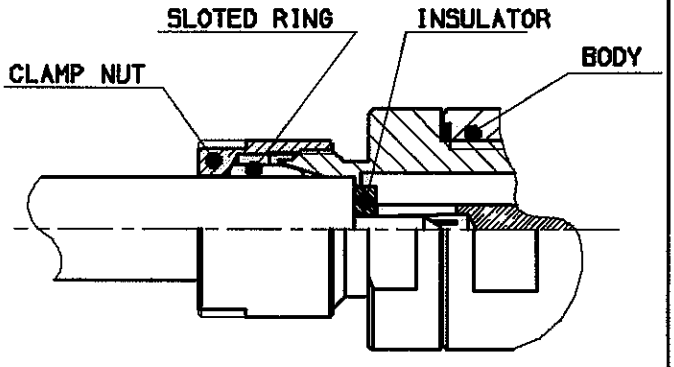

ISSUE	REVISION No	DESCRIPTION	BY	DATE
.	.	.	.	.
.	.	.	.	.
.	.	.	.	.
.	.	.	.	.

Initiated on __-__-__

Superseded on __-__-__

The information given here is subject to change without notice. Design changes may be in order to improve the product.

RADIALL®

Компания «ЭлектроПласт» предлагает заключение долгосрочных отношений при поставках импортных электронных компонентов на взаимовыгодных условиях!

Наши преимущества:

- Оперативные поставки широкого спектра электронных компонентов отечественного и импортного производства напрямую от производителей и с крупнейших мировых складов;
- Поставка более 17-ти миллионов наименований электронных компонентов;
- Поставка сложных, дефицитных, либо снятых с производства позиций;
- Оперативные сроки поставки под заказ (от 5 рабочих дней);
- Экспресс доставка в любую точку России;
- Техническая поддержка проекта, помощь в подборе аналогов, поставка прототипов;
- Система менеджмента качества сертифицирована по Международному стандарту ISO 9001;
- Лицензия ФСБ на осуществление работ с использованием сведений, составляющих государственную тайну;
- Поставка специализированных компонентов (Xilinx, Altera, Analog Devices, Intersil, Interpoint, Microsemi, Aeroflex, Peregrine, Syfer, Eurofarad, Texas Instrument, Miteq, Cobham, E2V, MA-COM, Hittite, Mini-Circuits,General Dynamics и др.);

Помимо этого, одним из направлений компании «ЭлектроПласт» является направление «Источники питания». Мы предлагаем Вам помощь Конструкторского отдела:

- Подбор оптимального решения, техническое обоснование при выборе компонента;
- Подбор аналогов;
- Консультации по применению компонента;
- Поставка образцов и прототипов;
- Техническая поддержка проекта;
- Защита от снятия компонента с производства.

Как с нами связаться

Телефон: 8 (812) 309 58 32 (многоканальный)
Факс: 8 (812) 320-02-42
Электронная почта: org@eplast1.ru
Адрес: 198099, г. Санкт-Петербург, ул. Калинина, дом 2, корпус 4, литера А.