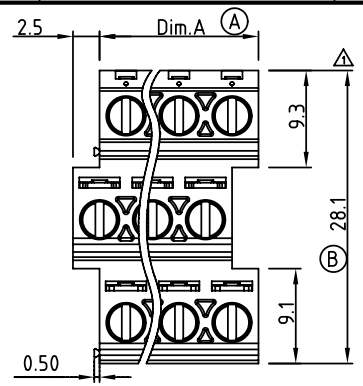

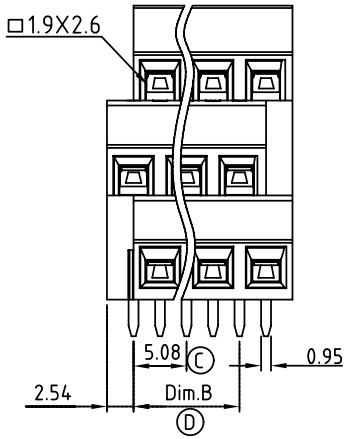

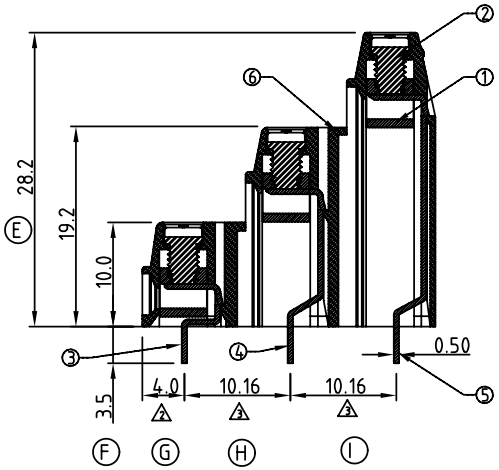

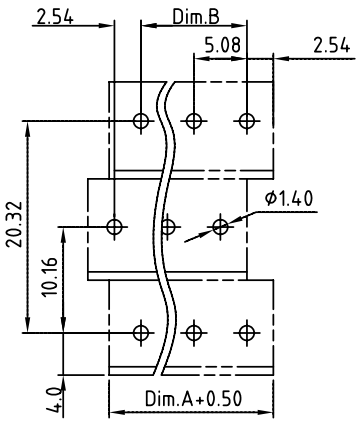

P.C.B LAYOUT

SIGN	DATE	DESCRIPTION	APPROVER
1	2/24'09	The dimension changed from 28.0 to 28.1	Kind
2	2/24'09	The dimension changed from 4.3 to 4.0	Kind
3	2/24'09	The dimension changed from 10.0 to 10.16	Kind
4	2/24'09	Add cULus	Kind
5	2/24'09	The screw type changed from M2.5 to M3.0	Kind

THIS IS CAD DRAWING, DO NOT REVISE MANUALLY!!!

Material

Terminal body

- Item 1 (metal housing): Brass(CuZn): Ni plated
- Item 2 Terminal screw: Steel Zinc plating "-" slot type
- Item 3 Solder pin : Brass , Tin plated (Short)
- Item 4 Solder pin : Brass , Tin plated (Middle)
- Item 5 Solder pin : Brass , Tin plated (Long)
- Item 6 Insulator (housing): Thermoplastic (UL94V-0)

Electrical cULus

- Voltage rating: 300VAC
- Current rating: 10A
- Wire range:
- Solid wire(AWG): 14-24
- Stranded wire(AWG): 14-24
- Torque(Lb-In): 3.5
- 5 Screw: M3.0
- Wire strip length: 6-7mm
- Withstanding Voltage: 1.6KV
- Operating temperature: -40°C to +115°C
- Soldering temperature: 250°C±10°C/5 Sec
- 4 Safety Approval: c us

YB xx 21 x 0 xxxx G

- xx: 06 3×2P CONTACTS; 09 3×3P CONTACTS; ... ...; 72 3×24 CONTACTS
- x: 0 Black; 5 Green; 6 Blue; 8 Grey
- xxxx: 0000:"@"Logo (Standard); 000A:"ANYTEK"Logo; Any special item by customer request, please contact sales department.
- G: RoHS Pb<40,000ppm

N=Number of contacts
Dim.B = (N-1)x5.08
Dim.A = Nx5.08

Poles / Dim.	3×2P~3×7P	3×8P~3×12P	3×13P~3×18P	3×19P~3×24P
Dim.B	±0.15	±0.20	±0.25	±0.30
Dim.A	±0.20	±0.25	±0.30	±0.40

ANYTEK

CUSTOMER COPY

ALL RIGHTS RESERVED. REPRODUCTION OR ISSUE TO THIRD PARTIES IN ANY FORM WHATEVER IS NOT PERMITTED WITHOUT WRITTEN AUTHORITY FROM THE PROPRIETOR. PROPERTY OF ANYTEK TECHNOLOGY CO., LTD

TITLE	YB-5.08mm Series				
PART NO.	YBxx21x0xxxxG			DWG NO.	8YB0001
APPROVED	CHECKED	DESIGNED	DRAWN	CUST NO.	
		Aaron 2009.08.22	Aaron 2009.08.22	UNIT: mm / SCALE: NONE / SHEET: 01/01 / REV.: E	

Tolerance	
X.	±0.50
X.X	±0.30
X.XX	±0.10
X°	±1°

Компания «ЭлектроПласт» предлагает заключение долгосрочных отношений при поставках импортных электронных компонентов на взаимовыгодных условиях!

Наши преимущества:

- Оперативные поставки широкого спектра электронных компонентов отечественного и импортного производства напрямую от производителей и с крупнейших мировых складов;
- Поставка более 17-ти миллионов наименований электронных компонентов;
- Поставка сложных, дефицитных, либо снятых с производства позиций;
- Оперативные сроки поставки под заказ (от 5 рабочих дней);
- Экспресс доставка в любую точку России;
- Техническая поддержка проекта, помощь в подборе аналогов, поставка прототипов;
- Система менеджмента качества сертифицирована по Международному стандарту ISO 9001;
- Лицензия ФСБ на осуществление работ с использованием сведений, составляющих государственную тайну;
- Поставка специализированных компонентов (Xilinx, Altera, Analog Devices, Intersil, Interpoint, Microsemi, Aeroflex, Peregrine, Syfer, Eurofarad, Texas Instrument, Miteq, Cobham, E2V, MA-COM, Hittite, Mini-Circuits,General Dynamics и др.);

Помимо этого, одним из направлений компании «ЭлектроПласт» является направление «Источники питания». Мы предлагаем Вам помощь Конструкторского отдела:

- Подбор оптимального решения, техническое обоснование при выборе компонента;
- Подбор аналогов;
- Консультации по применению компонента;
- Поставка образцов и прототипов;
- Техническая поддержка проекта;
- Защита от снятия компонента с производства.

Как с нами связаться

Телефон: 8 (812) 309 58 32 (многоканальный)
Факс: 8 (812) 320-02-42
Электронная почта: org@eplast1.ru
Адрес: 198099, г. Санкт-Петербург, ул. Калинина, дом 2, корпус 4, литера А.