Fuer diese Unterlage behalten wir uns alle Rechte vor, auch fuer den Fall der Patenterteilung oder Gebrauchsmustereintragung. Sie darf ohne unsere vorherige schriftliche Zustimmung weder vervielfaeltigt noch sonstwie benutzt, noch Dritten zugaenglich gemacht werden.

Nur rot gestempelte oder auf Laufkarte gedruckte Dokumente unterliegen dem Aenderungsdienst und sind zur Fertigung freigegeben. Only red stamped or on jobcard printed documents are managed. These documents are approved for production.

All Rights reserved, including possible patents or trademarks. Documents shall not be provided to a third party or duplicated in any form without prior written permission.

Anzugsdrehmoment: 1.0 Nm
torque value:

nur Einsatz dargestellt!
view only insert!

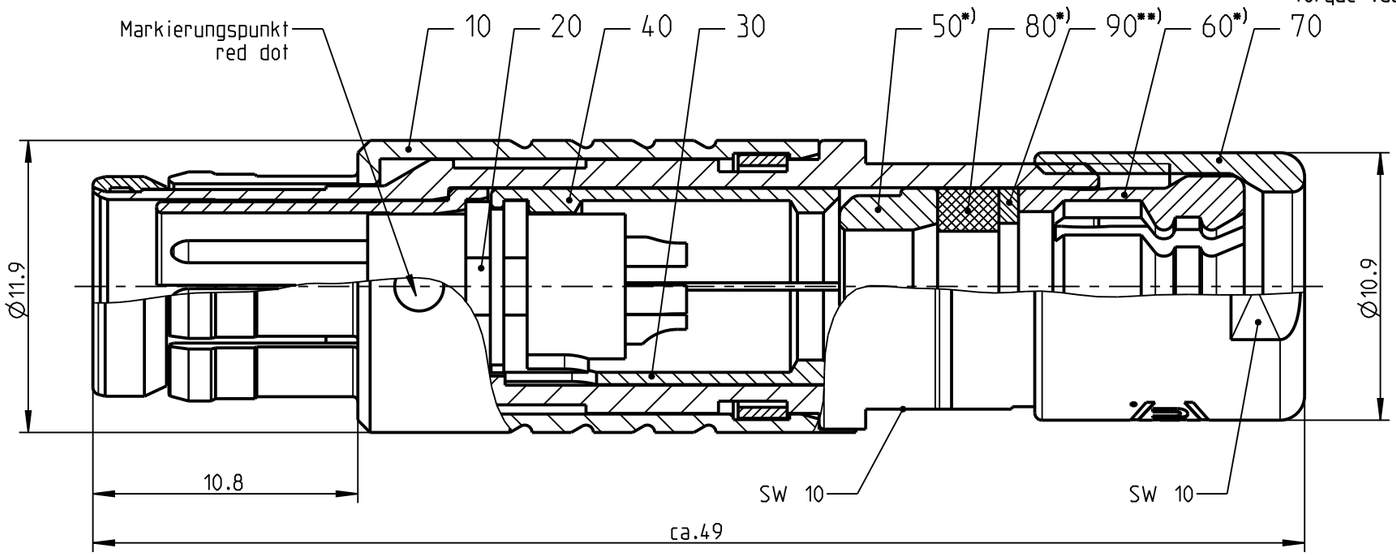

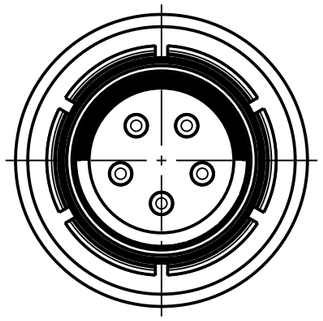

S31F1C-___

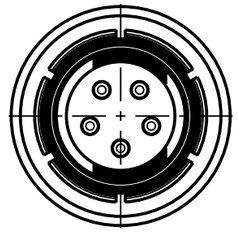

S31F2C-___

S31F3C-___

empfohlene Abisolierlaenge
/recommended cable preparation

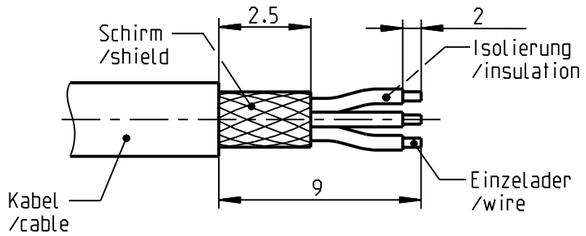

*) Darstellung nur Beispiel!
figure only for example!
**) Scheibe nur bei Kabel-Ø ≤ 4.5mm!
washer only at cable-Ø ≤ 4.5mm!

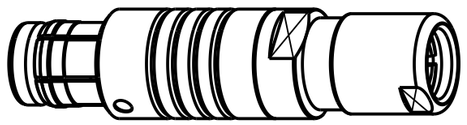

S31F_C-P05MJG0-7000	> 6.5 - 7.0 mm
S31F_C-P05MJG0-6500	> 6.0 - 6.5 mm
S31F_C-P05MJG0-6000	> 5.5 - 6.0 mm
S31F_C-P05MJG0-5500	> 5.0 - 5.5 mm
S31F_C-P05MJG0-5000	> 4.5 - 5.0 mm
S31F_C-P05MJG0-4500	> 4.0 - 4.5 mm
S31F_C-P05MJG0-4000	> 3.5 - 4.0 mm
S31F_C-P05MJG0-3500	> 3.0 - 3.5 mm
S31F_C-P05MJG0-3000	> 2.5 - 3.0 mm
S31F_C-P05MJG0-2500	> 2.0 - 2.5 mm
S31F_C-P05MJG0-2000	> 1.5 - 2.0 mm
S31F_C-P05MJG0-1500	> 1.0 - 1.5 mm
Artikelnummer/ part number	Kabel Ø/ cable Ø

Technische Daten/Technical Data:

Werkstoffe/Materials:	
Gehaeuse/Housing:	Cu-Legierung /cu-alloy
Kontakte/Contacts:	Cu-Legierung /cu-alloy
Isolierkoerper/Insulation Body:	PEEK
Oberflaechen/Surfaces:	
Gehaeuse/Housing:	matt verchromt matt chrome-plated
Kontakte/Contacts:	gal. Au
Schutzart im gesteckten Zustand: /Protection Class in mated condition	IP 68

KontaktØ/ContactØ:	Ø0.9 mm
Anschluß/Termination:	0:38mm²
Loet/solder	AWG 22
Pruefspannung/Test Voltage:	1.35 kV AC (SAE AS 13441)
Strombelastung/Current Load: Einzelkontakte/single contacts	10 A

Bei den hier dargestellten ODU-Steckverbindern handelt es sich nach DIN EN 61984:2009 um Steckverbinder ohne Schaltleistung (COC) !
/the pictured ODU-connectors are in relation to DIN EN 61984:2009 connectors without switching capacity (COC) !

Allgemeintoleranz/general tol.: DIN ISO 2768-mH Tolerierung / Tolerancing: DIN ISO 8015			
Status/state:	Approved	Version: revision:	-
Erstellt/prepared	29.03.2016	srueckerl	
Geaendert/revised	29.03.2016	srueckerl	
Freigabe/released	30.03.2016	rtrager	
ODU-MUEHLDORF	Datum/date	Name/name	

Benennung/description: STECKER CPL.

CAD-Nr.: design-ID: 00104292

Teile-ID: part-ID:

Oxaion-Nr.: S31F_C-P05MJG0-__00

Ursprung/origin.:

Werkstoff: material: see BOM

Maßstab: scale: 4:1

Format: size: A3

Einheit: dim.: mm

Bl.: sheet: 1

CAD: Creo Parametric

Компания «ЭлектроПласт» предлагает заключение долгосрочных отношений при поставках импортных электронных компонентов на взаимовыгодных условиях!

Наши преимущества:

- Оперативные поставки широкого спектра электронных компонентов отечественного и импортного производства напрямую от производителей и с крупнейших мировых складов;
- Поставка более 17-ти миллионов наименований электронных компонентов;
- Поставка сложных, дефицитных, либо снятых с производства позиций;
- Оперативные сроки поставки под заказ (от 5 рабочих дней);
- Экспресс доставка в любую точку России;
- Техническая поддержка проекта, помощь в подборе аналогов, поставка прототипов;
- Система менеджмента качества сертифицирована по Международному стандарту ISO 9001;
- Лицензия ФСБ на осуществление работ с использованием сведений, составляющих государственную тайну;
- Поставка специализированных компонентов (Xilinx, Altera, Analog Devices, Intersil, Interpoint, Microsemi, Aeroflex, Peregrine, Syfer, Eurofarad, Texas Instrument, Miteq, Cobham, E2V, MA-COM, Hittite, Mini-Circuits,General Dynamics и др.);

Помимо этого, одним из направлений компании «ЭлектроПласт» является направление «Источники питания». Мы предлагаем Вам помощь Конструкторского отдела:

- Подбор оптимального решения, техническое обоснование при выборе компонента;
- Подбор аналогов;
- Консультации по применению компонента;
- Поставка образцов и прототипов;
- Техническая поддержка проекта;
- Защита от снятия компонента с производства.

Как с нами связаться

Телефон: 8 (812) 309 58 32 (многоканальный)
Факс: 8 (812) 320-02-42
Электронная почта: org@eplast1.ru
Адрес: 198099, г. Санкт-Петербург, ул. Калинина, дом 2, корпус 4, литера А.