2.8mm Pitch

SERIES

9515

中継・防水タイプコネクタ

Splash-Proof Relay Connector

●PLUG

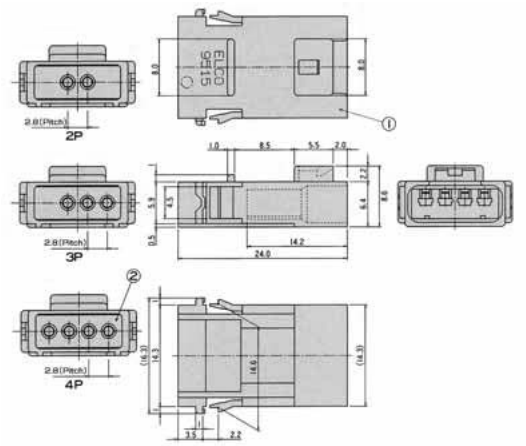

①プラグハウジング（Plug Housing）
②グロメット(B)（Hard Seal(B)）

プラグハウジング注文コード／Plug Housing Ordering Code

Part No. 61 9515 004 000 001

グロメット(B)注文コード／Hard Seal (B) Ordering Code

Part No. 92 9515 004 xxx xxx

極数・カラー(No.of Contacts・Color)
012 002: 2極用/青(2P/Blue) 013 003: 3極用/黄(3P/Yellow)
014 004: 4極用/赤(4P/Red)

●RECEPTACLE

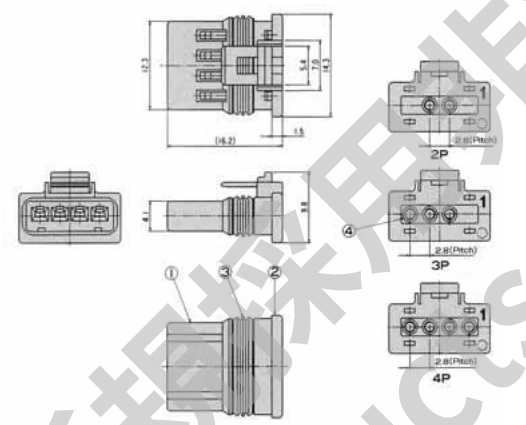

①リセハウジング（Receptacle Housing）
②キャップ（Cap）
③グロメット(A)（Hard Seal(A)）
④グロメット(C)（Hard Seal(C)）

リセハウジング注文コード／Receptacle Housing Ordering Code

Part No. 62 9515 004 010 001

キャップ注文コード／Cap Ordering Code

Part No. 62 9515 004 020 001

グロメット(A)注文コード／Hard Seal (A) Ordering Code

Part No. 92 9515 004 000 003

グロメット(C)注文コード／Hard Seal (C) Ordering Code

Part No. 92 9515 004 xxx xxx

極数(No.of Contacts)
002 002: 2極 (2P) 003 003: 3極 (3P) 004 004: 4極 (4P)

●CONTACT

PLUG

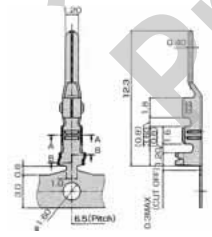

●RECEPTACLE

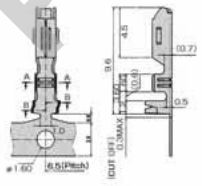

適用工具（TOOLING）

自動圧着機（Auto Crimping Machine）		
型式 (P/N)	プレス本体 (Press Machine)	36 1004 001
	アプリケーター (Applicator)	3 6 1000 044
プレス圧着能力 (Press Capacity)		2 トン (tons)
寸法 (Dimension)		W550xH700xD380
総重量 (Weight)		85kg
電源 (Power)		AC100V 50/60Hz

プラグコンタクト注文コード／Plug Contact Ordering Code

Part No. 71 9515 999 010 808

リセコンタクト注文コード／Receptacle Contact Ordering Code

Part No. 72 9515 999 020 808

生産対応可能バリエーションや極数については、 営業部にご確認願います。
Feel free to contact our sales department for available variation or number of positions.

KYOCERA

新規採用非推奨製品
Products for Pre-Existing Designs

Компания «ЭлектроПласт» предлагает заключение долгосрочных отношений при поставках импортных электронных компонентов на взаимовыгодных условиях!

Наши преимущества:

- Оперативные поставки широкого спектра электронных компонентов отечественного и импортного производства напрямую от производителей и с крупнейших мировых складов;
- Поставка более 17-ти миллионов наименований электронных компонентов;
- Поставка сложных, дефицитных, либо снятых с производства позиций;
- Оперативные сроки поставки под заказ (от 5 рабочих дней);
- Экспресс доставка в любую точку России;
- Техническая поддержка проекта, помощь в подборе аналогов, поставка прототипов;
- Система менеджмента качества сертифицирована по Международному стандарту ISO 9001;
- Лицензия ФСБ на осуществление работ с использованием сведений, составляющих государственную тайну;
- Поставка специализированных компонентов (Xilinx, Altera, Analog Devices, Intersil, Interpoint, Microsemi, Aeroflex, Peregrine, Syfer, Eurofarad, Texas Instrument, Miteq, Cobham, E2V, MA-COM, Hittite, Mini-Circuits,General Dynamics и др.);

Помимо этого, одним из направлений компании «ЭлектроПласт» является направление «Источники питания». Мы предлагаем Вам помощь Конструкторского отдела:

- Подбор оптимального решения, техническое обоснование при выборе компонента;
- Подбор аналогов;
- Консультации по применению компонента;
- Поставка образцов и прототипов;
- Техническая поддержка проекта;
- Защита от снятия компонента с производства.

Как с нами связаться

Телефон: 8 (812) 309 58 32 (многоканальный)
Факс: 8 (812) 320-02-42
Электронная почта: org@eplast1.ru
Адрес: 198099, г. Санкт-Петербург, ул. Калинина, дом 2, корпус 4, литера А.