330-001 and 330-002 Pipe Thread Adapters
Rotatable Coupling

CONNECTOR DESIGNATORS
A-F-H-L-S
ROTATABLE COUPLING

330 F S 001 M 16 03-5

- Product Series
- Connector Designator
- Angle and Profile
  S = Straight
- Basic Part No.
  001 = External Thread
  002 = Internal Thread
- Finish (Table II)
- Shell Size (Table I)
- Cable Entry (Table III)
- Length Designator (1/2 inch increments: e.g. 5=2.5 inches, Minimum Lengths Table III)

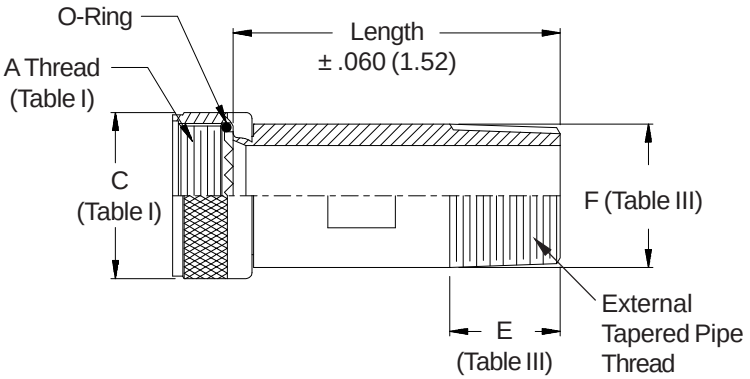

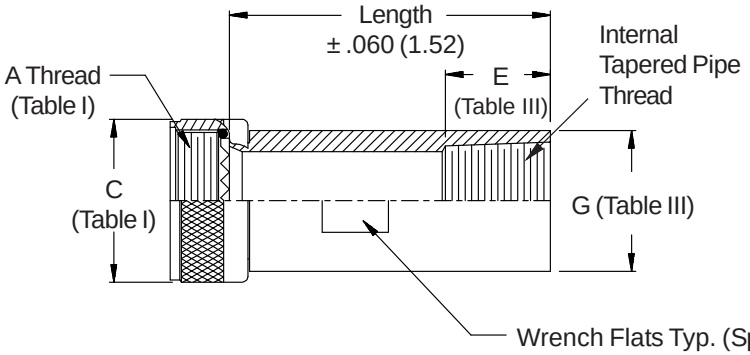

TABLE II: STANDARD FINISHES

GLENAIR SYMBOL	FINISH
B	Cadmium Plate, Olive Drab
C	Anodize, Black
G	Hard Coat, Anodic
M	Electroless Nickel
NF	Cadmium Plate, Olive Drab Over Electroless Nickel

See Back Cover for Complete Finish Information and Additional Finish Options

See inside back cover fold-out or pages 13 and 14 for unabridged Tables I and II.

-445 Now Available with the "NESTOR"

Add "-445" to Specify Glenair's Non-Detent, Spring-Loaded, Self-Locking Coupling. See Page 41 for Details.

TABLE III: CABLE ENTRY

Dash No.	Pipe Thread	E		F Dia		G Dia		Length Min		Length Desig.
01	1/8	.391	(9.9)	.405	(10.3)	.500	(12.7)	1.5	(38.1)	3
02	1/4	.593	(15.1)	.540	(13.7)	.625	(15.9)	1.5	(38.1)	3
03	3/8	.593	(15.1)	.675	(17.1)	.875	(22.2)	1.5	(38.1)	3
04	1/2	.781	(19.8)	.840	(21.3)	1.000	(25.4)	2.0	(50.8)	4
05	3/4	.812	(20.6)	1.050	(26.7)	1.250	(31.8)	2.0	(50.8)	4
06	1	1.000	(25.4)	1.315	(33.4)	1.500	(38.1)	2.0	(50.8)	4
07	1 1/4	1.031	(26.2)	1.660	(42.2)	1.750	(44.5)	2.5	(63.5)	5
08	1 1/2	1.031	(26.2)	1.900	(48.3)	2.125	(54.0)	2.5	(63.5)	5
09	2	1.062	(27.0)	2.375	(60.3)	2.500	(63.5)	2.5	(63.5)	5
10	2 1/2	1.453	(36.9)	2.875	(73.0)	3.250	(82.6)	2.5	(63.5)	5

1. Pipe threads per American standard taper pipe thread.
2. Metric dimensions (mm) are indicated in parentheses.
3. O-Ring not supplied with Connector Designator A.

© 2005 Glenair, Inc. CAGE Code 06324 Printed in U.S.A.

Компания «ЭлектроПласт» предлагает заключение долгосрочных отношений при поставках импортных электронных компонентов на взаимовыгодных условиях!

Наши преимущества:

- Оперативные поставки широкого спектра электронных компонентов отечественного и импортного производства напрямую от производителей и с крупнейших мировых складов;
- Поставка более 17-ти миллионов наименований электронных компонентов;
- Поставка сложных, дефицитных, либо снятых с производства позиций;
- Оперативные сроки поставки под заказ (от 5 рабочих дней);
- Экспресс доставка в любую точку России;
- Техническая поддержка проекта, помощь в подборе аналогов, поставка прототипов;
- Система менеджмента качества сертифицирована по Международному стандарту ISO 9001;
- Лицензия ФСБ на осуществление работ с использованием сведений, составляющих государственную тайну;
- Поставка специализированных компонентов (Xilinx, Altera, Analog Devices, Intersil, Interpoint, Microsemi, Aeroflex, Peregrine, Syfer, Eurofarad, Texas Instrument, Miteq, Cobham, E2V, MA-COM, Hittite, Mini-Circuits,General Dynamics и др.);

Помимо этого, одним из направлений компании «ЭлектроПласт» является направление «Источники питания». Мы предлагаем Вам помощь Конструкторского отдела:

- Подбор оптимального решения, техническое обоснование при выборе компонента;
- Подбор аналогов;
- Консультации по применению компонента;
- Поставка образцов и прототипов;
- Техническая поддержка проекта;
- Защита от снятия компонента с производства.

Как с нами связаться

Телефон: 8 (812) 309 58 32 (многоканальный)
Факс: 8 (812) 320-02-42
Электронная почта: org@eplast1.ru
Адрес: 198099, г. Санкт-Петербург, ул. Калинина, дом 2, корпус 4, литера А.