# 330-001 and 330-002 Pipe Thread Adapters
## Rotatable Coupling

**CONNECTOR DESIGNATORS**
**A-F-H-L-S**
**ROTATABLE COUPLING**

**330 F S 001 M 16 03-5**

- Product Series
- Connector Designator
- Angle and Profile
  S = Straight
- Basic Part No.
  001 = External Thread
  002 = Internal Thread
- Finish (Table II)
- Shell Size (Table I)
- Cable Entry (Table III)
- Length Designator (1/2 inch increments: e.g. 5=2.5 inches, Minimum Lengths Table III)

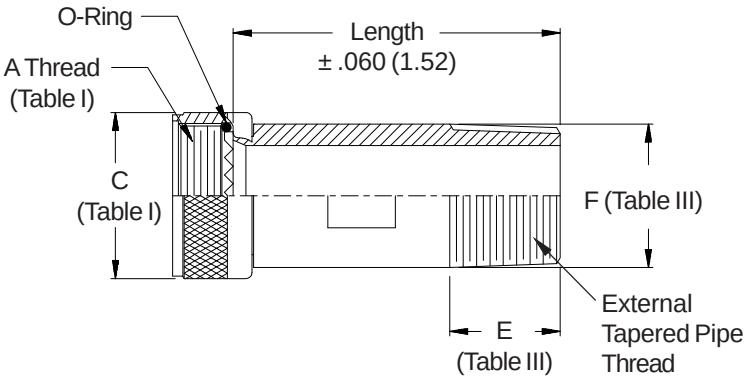


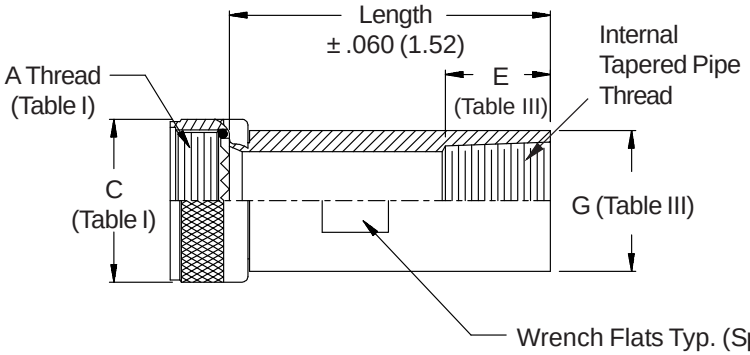


**TABLE II: STANDARD FINISHES**

| GLENAIR SYMBOL | FINISH |
|---|---|
| B | Cadmium Plate, Olive Drab |
| C | Anodize, Black |
| G | Hard Coat, Anodic |
| M | Electroless Nickel |
| NF | Cadmium Plate, Olive Drab Over Electroless Nickel |

See Back Cover for Complete Finish Information and Additional Finish Options

**See inside back cover fold-out or pages 13 and 14 for unabridged Tables I and II.**

**-445** Now Available with the "NESTOR"

**Add "-445" to Specify Glenair's Non-Detent, Spring-Loaded, Self-Locking Coupling. See Page 41 for Details.**

**TABLE III: CABLE ENTRY**

| Dash No. | Pipe Thread | E | | F Dia | | G Dia | | Length Min | | Length Desig. |
|---|---|---|---|---|---|---|---|---|---|---|
| 01 | 1/8 | .391 | (9.9) | .405 | (10.3) | .500 | (12.7) | 1.5 | (38.1) | 3 |
| 02 | 1/4 | .593 | (15.1) | .540 | (13.7) | .625 | (15.9) | 1.5 | (38.1) | 3 |
| 03 | 3/8 | .593 | (15.1) | .675 | (17.1) | .875 | (22.2) | 1.5 | (38.1) | 3 |
| 04 | 1/2 | .781 | (19.8) | .840 | (21.3) | 1.000 | (25.4) | 2.0 | (50.8) | 4 |
| 05 | 3/4 | .812 | (20.6) | 1.050 | (26.7) | 1.250 | (31.8) | 2.0 | (50.8) | 4 |
| 06 | 1 | 1.000 | (25.4) | 1.315 | (33.4) | 1.500 | (38.1) | 2.0 | (50.8) | 4 |
| 07 | 1 1/4 | 1.031 | (26.2) | 1.660 | (42.2) | 1.750 | (44.5) | 2.5 | (63.5) | 5 |
| 08 | 1 1/2 | 1.031 | (26.2) | 1.900 | (48.3) | 2.125 | (54.0) | 2.5 | (63.5) | 5 |
| 09 | 2 | 1.062 | (27.0) | 2.375 | (60.3) | 2.500 | (63.5) | 2.5 | (63.5) | 5 |
| 10 | 2 1/2 | 1.453 | (36.9) | 2.875 | (73.0) | 3.250 | (82.6) | 2.5 | (63.5) | 5 |

1. Pipe threads per American standard taper pipe thread.
2. Metric dimensions (mm) are indicated in parentheses.
3. O-Ring not supplied with Connector Designator A.

© 2005 Glenair, Inc. CAGE Code 06324 Printed in U.S.A.

Компания «ЭлектроПласт» предлагает заключение долгосрочных отношений при поставках импортных электронных компонентов на взаимовыгодных условиях!

Наши преимущества:

- Оперативные поставки широкого спектра электронных компонентов отечественного и импортного производства напрямую от производителей и с крупнейших мировых складов;
- Поставка более 17-ти миллионов наименований электронных компонентов;
- Поставка сложных, дефицитных, либо снятых с производства позиций;
- Оперативные сроки поставки под заказ (от 5 рабочих дней);
- Экспресс доставка в любую точку России;
- Техническая поддержка проекта, помощь в подборе аналогов, поставка прототипов;
- Система менеджмента качества сертифицирована по Международному стандарту ISO 9001;
- Лицензия ФСБ на осуществление работ с использованием сведений, составляющих государственную тайну;
- Поставка специализированных компонентов (Xilinx, Altera, Analog Devices, Intersil, Interpoint, Microsemi, Aeroflex, Peregrine, Syfer, Eurofarad, Texas Instrument, Miteq, Cobham, E2V, MA-COM, Hittite, Mini-Circuits,General Dynamics и др.);

Помимо этого, одним из направлений компании «ЭлектроПласт» является направление «Источники питания». Мы предлагаем Вам помощь Конструкторского отдела:

- Подбор оптимального решения, техническое обоснование при выборе компонента;
- Подбор аналогов;
- Консультации по применению компонента;
- Поставка образцов и прототипов;
- Техническая поддержка проекта;
- Защита от снятия компонента с производства.

**Как с нами связаться**

**Телефон:** 8 (812) 309 58 32 (многоканальный)
**Факс:** 8 (812) 320-02-42
**Электронная почта:** org@eplast1.ru
**Адрес:** 198099, г. Санкт-Петербург, ул. Калинина, дом 2, корпус 4, литера А.