SIGN	DATE	DESCRIPTION	APPROVER
1	11/25'09	The Grey code changed from RAL7004/P to RAL7035/D	Kind
2	04/07'10	Add the Layout of Hook and Pillar	Runner
3	06/30'10	Add the "cULus"	Runner
4	05/07'11	The dimensions is Changed from 26.3 &14.5 to 26.5 &14.7	Chen Bo
5	08/22'12	Update the drawing	Dacheng
THIS IS CAD DRAWING, DO NOT REVISE MANUALLY!!!			

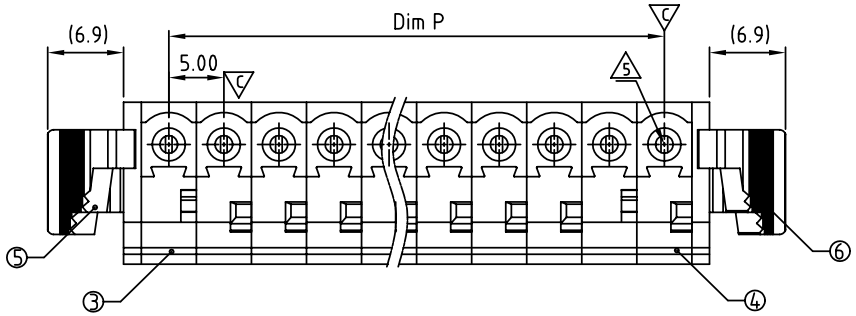

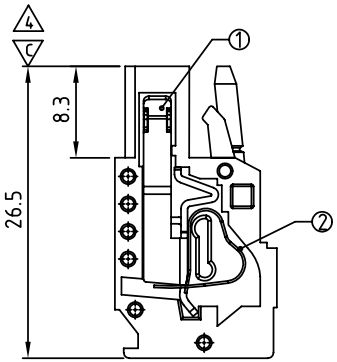

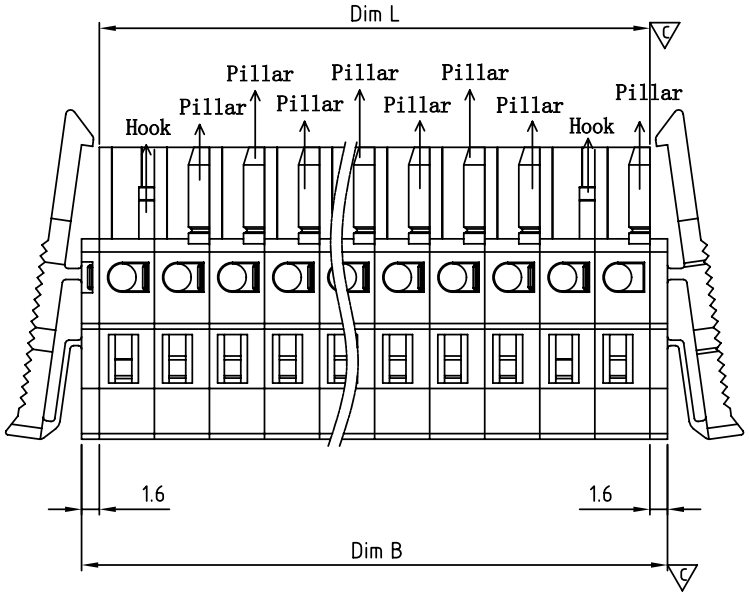

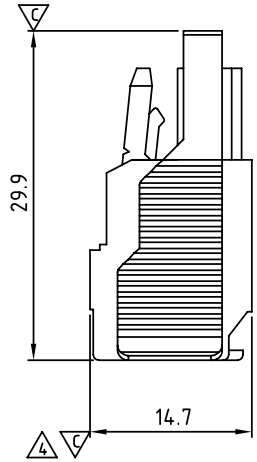

Material:

- Item 1 Female contact :PhBz Tin plated
- Item 2 Spring Clamp: Stainless steel
- Item 3 Terminal housing (With hook) :Thermoplastic (UL94V-0)
- Item 4 Terminal housing (With Pillar) :Thermoplastic (UL94V-0)
- Item 5 Terminal(Left latch cover): Thermoplastic (UL94V-0)
- Item 6 Terminal(Right latch cover): Thermoplastic (UL94V-0)

Electrical:	cULus
Voltage rating:	300 V
Current rating:	8 A
Wire range:	
Solid wire(AWG):	12-28
Stranded wire(AWG):	12-28
Wire strip length:	8-9mm
Withstanding Voltage:	1.6KV
Operating temperature:	-40°C to +115°C
3 Safety approval :	c UL us
Critical dimension:	C

HI xx 0 0 x 3 xxxx G

No. OF POLES
02: 2 POLES
:
:
24: 24 POLES

COLOR
0: BLACK
5: GREEN (RAL 6018/T)
6: BLUE
1 8: GREY (RAL 7035/D)

RoHS compliant (lead<4%) 5
In copper Alloy

0000: Standard
Any special item by customer requst. please contact sales department.

Layout of Hook and Pillar:

2		
	2P	Hook+Pillar
	3P	Hook+Hook+Pillar
	4P	Hook+Pillar+Hook+Pillar
	5P	Hook+Pillar+Pillar+Hook+Pillar
	5P over	Hook+Pillar+pillar+...+Pillar+Hook+Pillar

DIM		TOL				
		2P	3P-6P	7P-12P	13P-18P	19P-24P
Dim L	N×5.0	±0.05	±0.15	±0.20	±0.30	±0.40
Dim P	(N-1)×5.0	±0.05	±0.15	±0.20	±0.30	±0.40
Dim B	N×5.0+3.2	±0.05	±0.15	±0.20	±0.30	±0.40

ANYTEK

CUSTOMER COPY

ALL RIGHTS RESERVED. REPRODUCTION OR ISSUE TO THIRD PARTIES IN ANY FORM WHATEVER IS NOT PERMITTED WITHOUT WRITTEN AUTHORITY FROM THE PROPRIETOR. PROPERTY OF ANYTEK TECHNOLOGY CO., LTD

TITLE	HI 5.0mm -Double Cover (With Latch) Series				
PART NO.	HIxx00x3xxxxG			DWG NO.	8HI0401
APPROVED	CHECKED	DESIGNED	DRAWN	CUST NO.	
		Dacheng 2012.08.22	Dacheng 2012.08.22	UNIT: mm	
				SCALE: NONE	
				SHEET: 01/01	REV.: G

Tolerance	
X.	±0.50
X.X	±0.30
X.XX	±0.10
X°	±1°

Компания «ЭлектроПласт» предлагает заключение долгосрочных отношений при поставках импортных электронных компонентов на взаимовыгодных условиях!

Наши преимущества:

- Оперативные поставки широкого спектра электронных компонентов отечественного и импортного производства напрямую от производителей и с крупнейших мировых складов;
- Поставка более 17-ти миллионов наименований электронных компонентов;
- Поставка сложных, дефицитных, либо снятых с производства позиций;
- Оперативные сроки поставки под заказ (от 5 рабочих дней);
- Экспресс доставка в любую точку России;
- Техническая поддержка проекта, помощь в подборе аналогов, поставка прототипов;
- Система менеджмента качества сертифицирована по Международному стандарту ISO 9001;
- Лицензия ФСБ на осуществление работ с использованием сведений, составляющих государственную тайну;
- Поставка специализированных компонентов (Xilinx, Altera, Analog Devices, Intersil, Interpoint, Microsemi, Aeroflex, Peregrine, Syfer, Eurofarad, Texas Instrument, Miteq, Cobham, E2V, MA-COM, Hittite, Mini-Circuits,General Dynamics и др.);

Помимо этого, одним из направлений компании «ЭлектроПласт» является направление «Источники питания». Мы предлагаем Вам помощь Конструкторского отдела:

- Подбор оптимального решения, техническое обоснование при выборе компонента;
- Подбор аналогов;
- Консультации по применению компонента;
- Поставка образцов и прототипов;
- Техническая поддержка проекта;
- Защита от снятия компонента с производства.

Как с нами связаться

Телефон: 8 (812) 309 58 32 (многоканальный)
Факс: 8 (812) 320-02-42
Электронная почта: org@eplast1.ru
Адрес: 198099, г. Санкт-Петербург, ул. Калинина, дом 2, корпус 4, литера А.