THIS DRAWING IS UNPUBLISHED. RELEASED FOR PUBLICATION 20
© COPYRIGHT 20 BY - ALL RIGHTS RESERVED.

LOC	DIST
DY	-

REVISIONS

P	LTR	DESCRIPTION	DATE	DWN	APVD
	A	REVISED PER	21FEB2012	I.T	S.Y

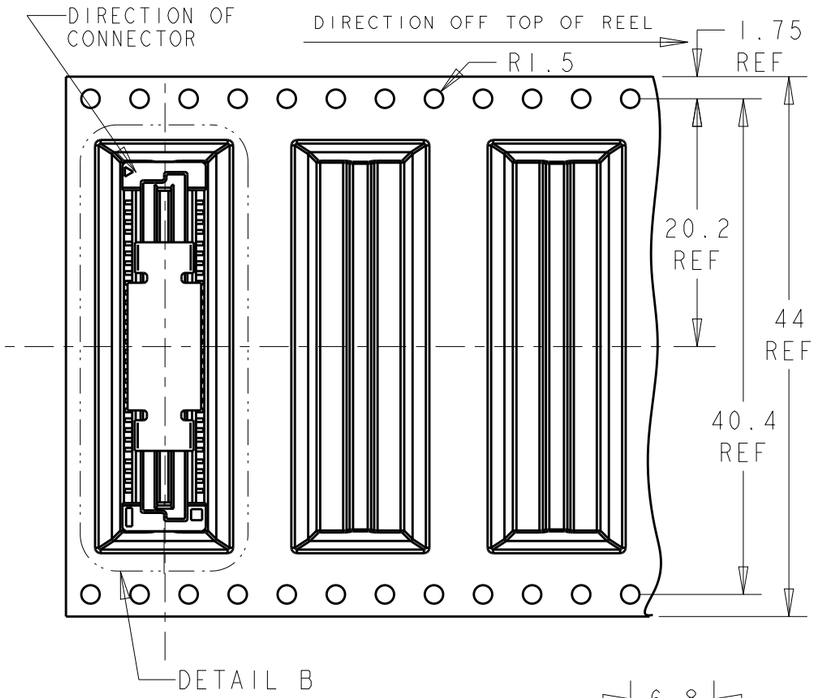

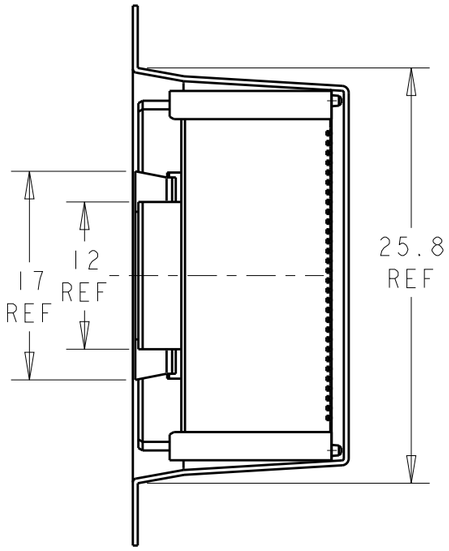

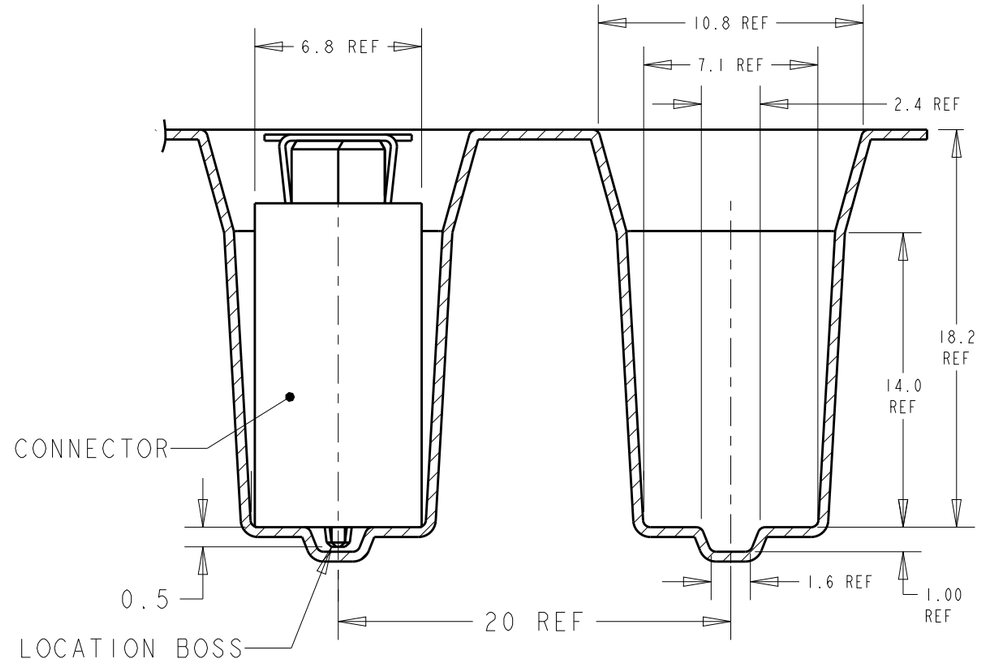

DETAIL A

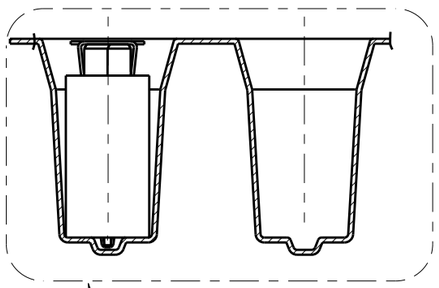

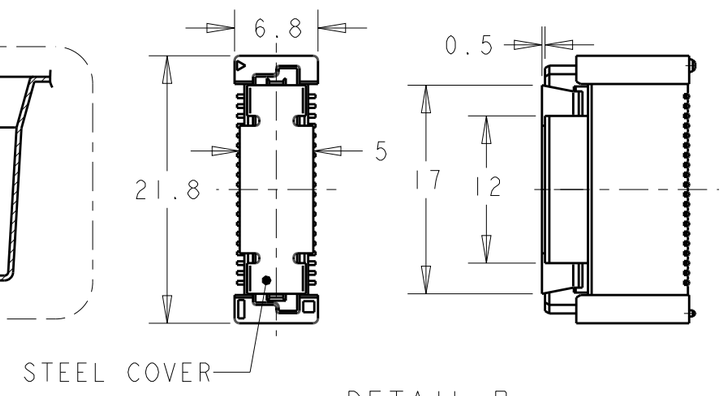

DETAIL B

NOTES:

1. MATERIALS:
   HOUSING: L.C.P (HIGH TEMP THERMO PLASTIC) UL 94V-0, NATURAL.
   CONTACT: COPPER ALLOY.

2. FINISH:
   ENGAGEMENT AREA: 0.00076 MIN GOLD
   SOLDERING AREA: 0.002 MIN MATTE TIN
   UNDERCOAT: 0.0013 MIN NICKEL ALL OVER

3. POSITION SERIES:
   SEE P/N TABLE ON SHEET 2.

4. CONNECTOR MATED STACKED HEIGHT IS COMBINATION OF PLUG HEIGHT "Y" AND REC HEIGHT "X", LESS 5 mm.

   STACKED HEIGHT = Y + X - 5

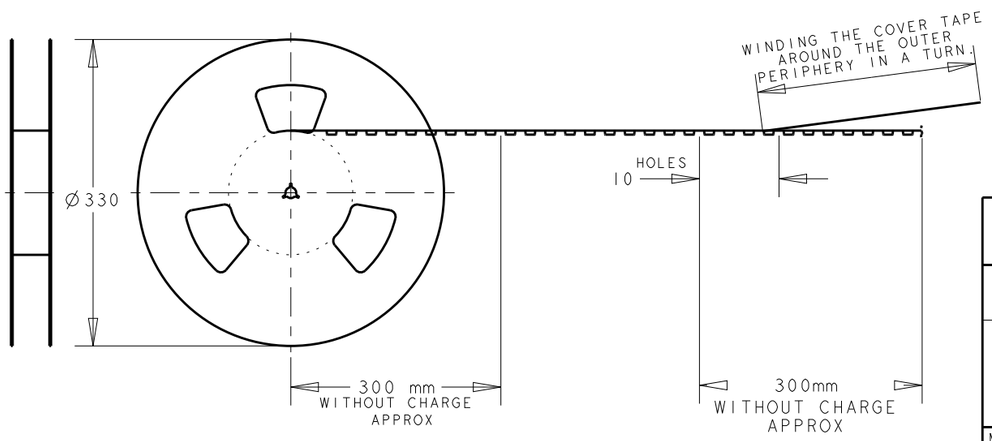

THIS DRAWING IS A CONTROLLED DOCUMENT.

DIMENSIONS: mm

TOLERANCES UNLESS OTHERWISE SPECIFIED:

0 PLC	±-
1 PLC	±0.30
2 PLC	±0.25
3 PLC	±0.20
4 PLC	±-
ANGLES	±3°

MATERIAL: 1

FINISH: SEE P/N TABLE

DWN	IVAN TIAN 21FEB2012
CHK	WENKE HE 29MAR2012
APVD	STEVEN YAO 29MAR2012
PRODUCT SPEC	108-5390
APPLICATION SPEC	114-5254
WEIGHT	-

TE Connectivity

NAME: FH 0.8mm BTB CONNECTOR RECEPTACLE 19mm HEIGHT WITH STEEL COVER, ON EMBOSS TAPE

SIZE	CAGE CODE	DRAWING NO	RESTRICTED TO
A3	00779	C-2199039	-

Customer Drawing | SCALE 1:1 | SHEET 1 OF 2 | REV A

THIS DRAWING IS UNPUBLISHED. RELEASED FOR PUBLICATION 20
© COPYRIGHT 20 BY - ALL RIGHTS RESERVED.

LOC	DIST
DY	-

REVISIONS

P	LTR	DESCRIPTION	DATE	DWN	APVD

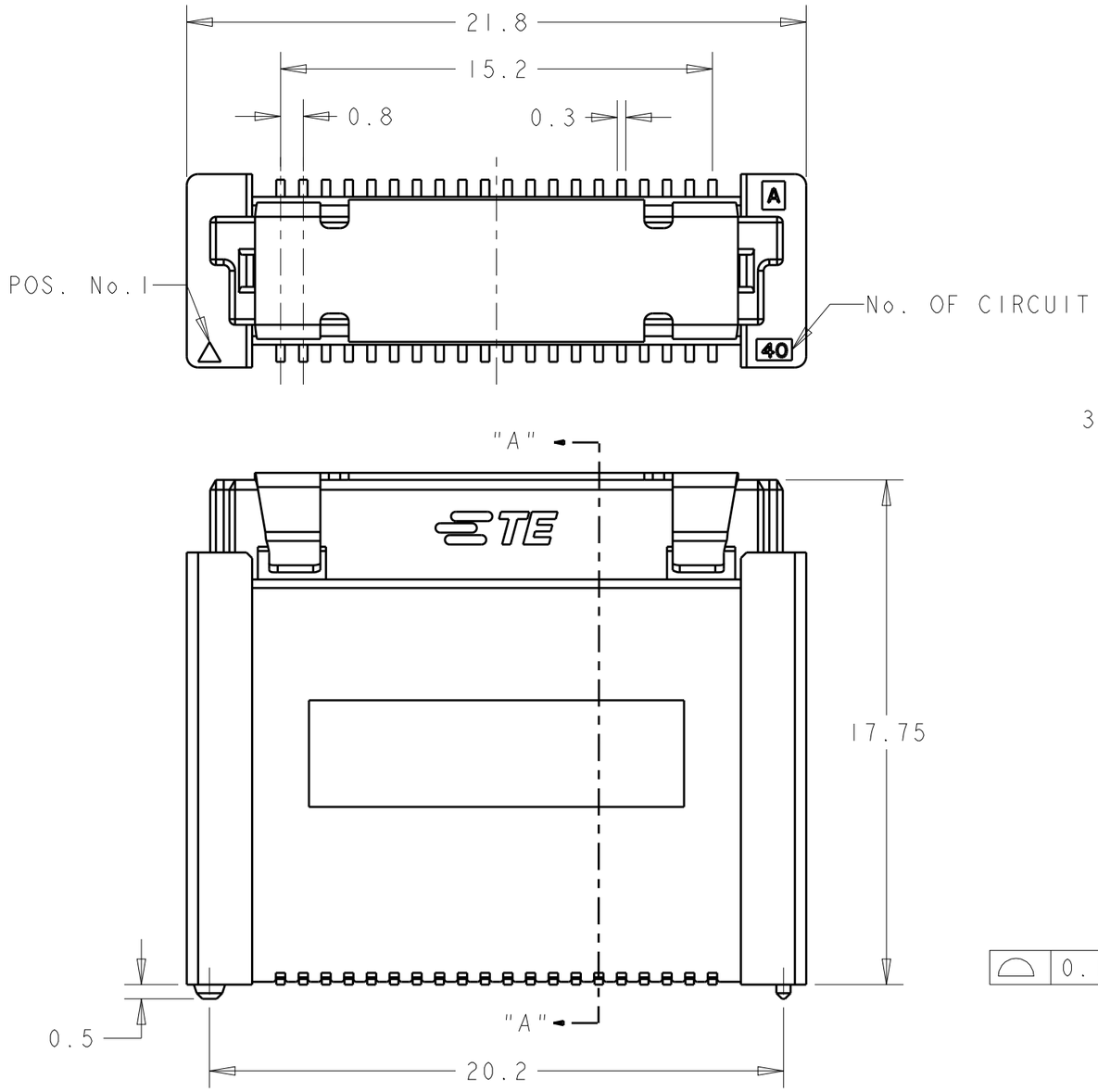

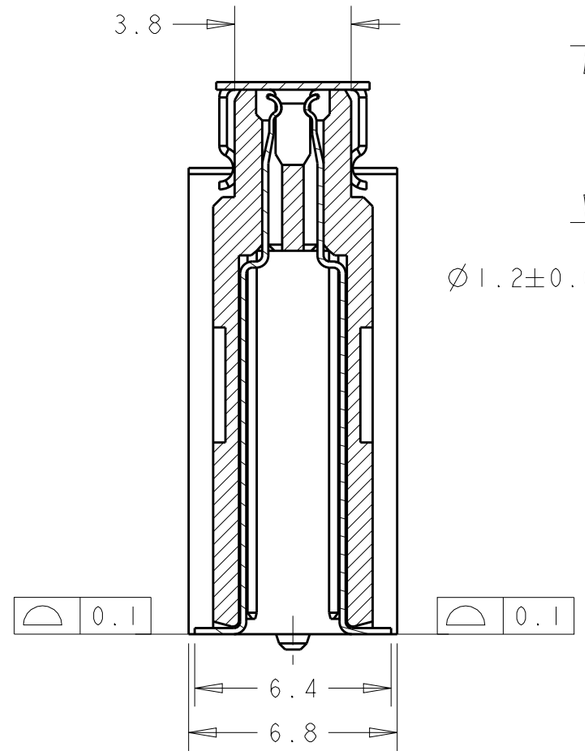

SECTION A-A

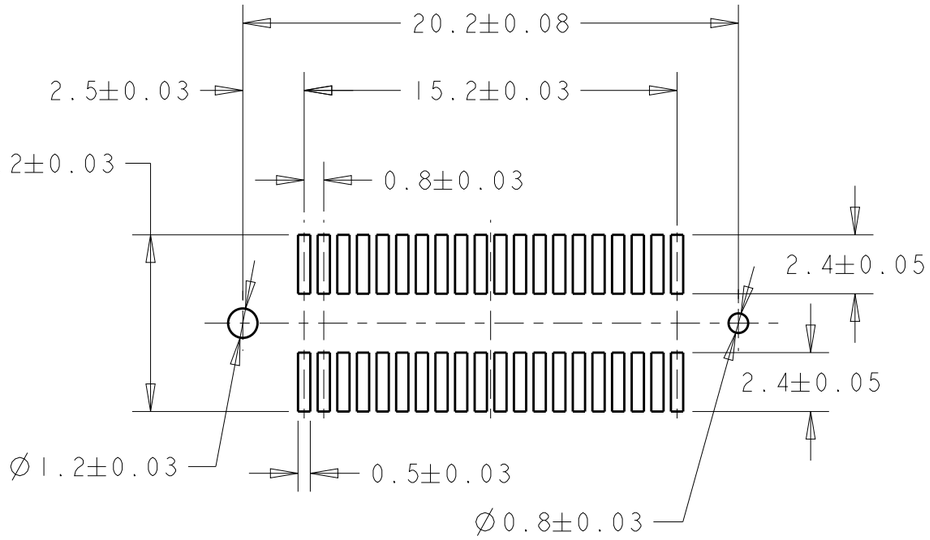

RECOMMENDED P.C.BOARD LAYOUT

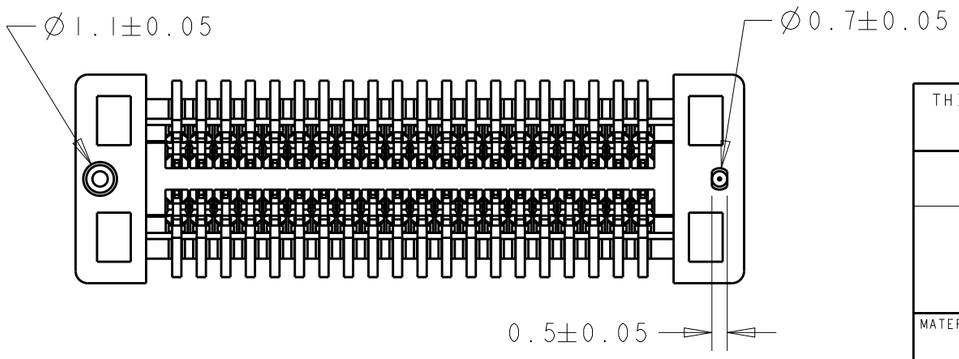

2	100	40	4-2199039-0
FINISH	QTY	POS	P/N

THIS DRAWING IS A CONTROLLED DOCUMENT.

DIMENSIONS: mm

TOLERANCES UNLESS OTHERWISE SPECIFIED:

0 PLC	±-
1 PLC	±0.30
2 PLC	±0.25
3 PLC	±0.20
4 PLC	±-
ANGLES	±3°

MATERIAL 1

FINISH SEE P/N TABLE

DWN IVAN TIAN 21FEB2012
CHK WENKE HE 29MAR2012
APVD STEVEN YAO 29MAR2012
PRODUCT SPEC 108-5390
APPLICATION SPEC 114-5254
WEIGHT -

Customer Drawing

TE Connectivity

NAME FH 0.8mm BTB CONNECTOR RECEPTACLE 19mm HEIGHT WITH STEEL COVER, ON EMBOSS TAPE

SIZE	CAGE CODE	DRAWING NO	RESTRICTED TO
A3	00779	C-2199039	-

SCALE 1:1 SHEET 2 OF 2 REV A

1470-19 (3/11)

Компания «ЭлектроПласт» предлагает заключение долгосрочных отношений при поставках импортных электронных компонентов на взаимовыгодных условиях!

Наши преимущества:

- Оперативные поставки широкого спектра электронных компонентов отечественного и импортного производства напрямую от производителей и с крупнейших мировых складов;
- Поставка более 17-ти миллионов наименований электронных компонентов;
- Поставка сложных, дефицитных, либо снятых с производства позиций;
- Оперативные сроки поставки под заказ (от 5 рабочих дней);
- Экспресс доставка в любую точку России;
- Техническая поддержка проекта, помощь в подборе аналогов, поставка прототипов;
- Система менеджмента качества сертифицирована по Международному стандарту ISO 9001;
- Лицензия ФСБ на осуществление работ с использованием сведений, составляющих государственную тайну;
- Поставка специализированных компонентов (Xilinx, Altera, Analog Devices, Intersil, Interpoint, Microsemi, Aeroflex, Peregrine, Syfer, Eurofarad, Texas Instrument, Miteq, Cobham, E2V, MA-COM, Hittite, Mini-Circuits,General Dynamics и др.);

Помимо этого, одним из направлений компании «ЭлектроПласт» является направление «Источники питания». Мы предлагаем Вам помощь Конструкторского отдела:

- Подбор оптимального решения, техническое обоснование при выборе компонента;
- Подбор аналогов;
- Консультации по применению компонента;
- Поставка образцов и прототипов;
- Техническая поддержка проекта;
- Защита от снятия компонента с производства.

Как с нами связаться

Телефон: 8 (812) 309 58 32 (многоканальный)
Факс: 8 (812) 320-02-42
Электронная почта: org@eplast1.ru
Адрес: 198099, г. Санкт-Петербург, ул. Калинина, дом 2, корпус 4, литера А.