PRODUCT NR.
85965-XYZ
85965-XYZLF

PLATING CONTACT AREA:	
DASH NR:	PERFORMANCE LEVEL
-1YY/1YYLF	TELCORDIA CO
-2YY/2YYLF	CUSTOMER SPECIAL
-3YY/3YYLF	CUSTOMER SPECIAL

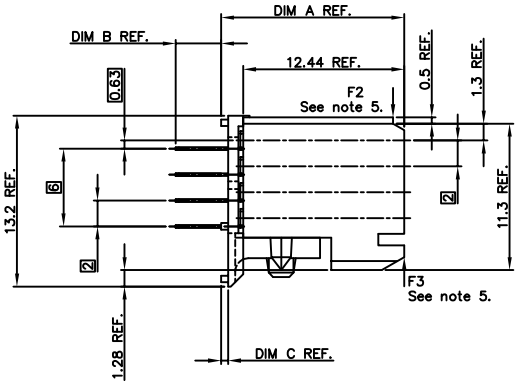

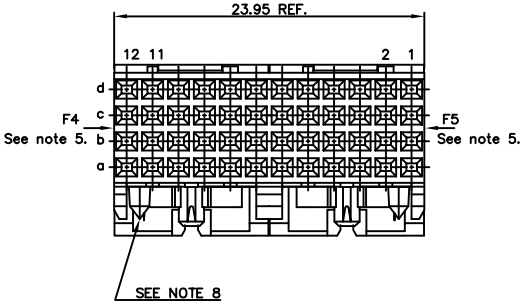

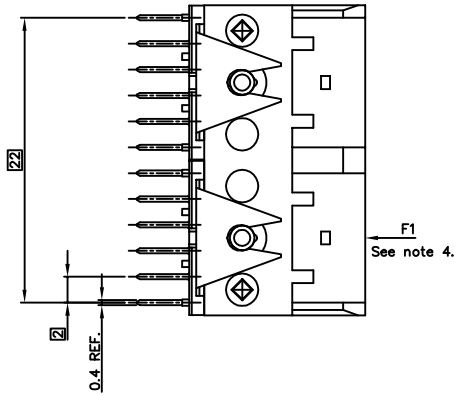

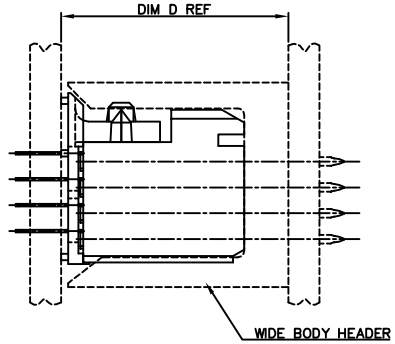

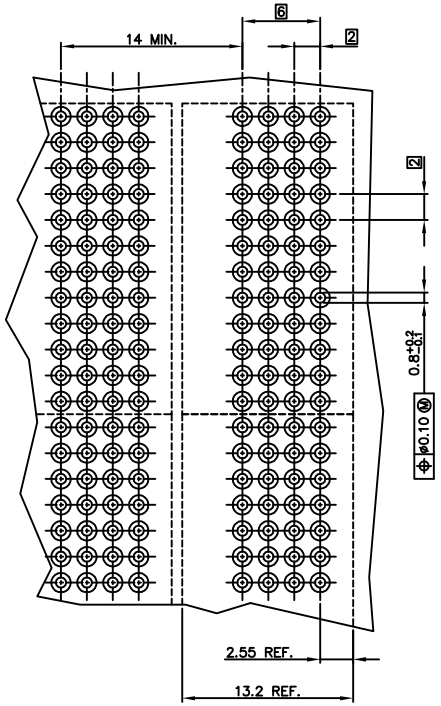

RECOMMENDED HOLE PATTERN,
COMPONENT SIDE.

DASH NR	CONFIGURATION												PCB THICKN.	DIM A	DIM B	DIM C	DIM D
		COLUMN #															
	ROW #	12	11	10	9	8	7	6	5	4	3	2	1				
-X01 -X01LF	D	+	+	+	+	+	+	+	+	+	+	+	+	2.4	14.14	3.50	0.54	17.64
	C	+	+	+	+	+	+	+	+	+	+	+	+					
	B	+	+	+	+	+	+	+	+	+	+	+	+					
	A	+	+	+	+	+	+	+	+	+	+	+	+					
-X02 -X02LF	D	+	+	+	+	+	+	+	+	+	+	+	+	3.2	13.60	4.04	0.00	17.10
	C	+	+	+	+	+	+	+	+	+	+	+	+					
	B	+	+	+	+	+	+	+	+	+	+	+	+					
	A	+	+	+	+	+	+	+	+	+	+	+	+					
-X03 -X03LF	D	+	+	+	+	+	+	+	+	+	+	+	+	2.4	13.60	3.24	0.00	17.10
	C	+	+	+	+	+	+	+	+	+	+	+	+					
	B	+	+	+	+	+	+	+	+	+	+	+	+					
	A	+	+	+	+	+	+	+	+	+	+	+	+					
-X04 -X04LF	D	+	+	+	+	+	+	+	+	+	+	+	+	1.6	13.60	2.39	0.00	17.10
	C	+	+	+	+	+	+	+	+	+	+	+	+					
	B	+	+	+	+	+	+	+	+	+	+	+	+					
	A	+	+	+	+	+	+	+	+	+	+	+	+					
-X05 -X05LF	D	+	+	+	+	+	+	+	+	+	+	+	+	1.6	14.14	2.70	0.54	17.64
	C	+	+	+	+	+	+	+	+	+	+	+	+					
	B	+	+	+	+	+	+	+	+	+	+	+	+					
	A	+	+	+	+	+	+	+	+	+	+	+	+					
-X06 -X06LF	D	+	+	+	+	+	+	+	+	+	+	+	+	1.6	14.64	3.00	0.54	18.14
	C	+	+	+	+	+	+	+	+	+	+	+	+					
	B	+	+	+	+	+	+	+	+	+	+	+	+					
	A	+	+	+	+	+	+	+	+	+	+	+	+					
-X07 -X07LF	D	+	+	+	+	+	+	+	+	+	+	+	+	1.6	15.14	2.50	0.54	18.64
	C	+	+	+	+	+	+	+	+	+	+	+	+					
	B	+	+	+	+	+	+	+	+	+	+	+	+					
	A	+	+	+	+	+	+	+	+	+	+	+	+					

"-" POSITION NOT LOADED
"+" POSITION LOADED

NOTES:
1. BODY MAT'L: LIQUID CRYSTAL POLYMER 30% GLASS FLAME RETARDANT ACC. UL 94-V0
2. TERMINAL MATERIAL: PHOSPHOR BRONZE.
3. PLATING SOLDERTAILS 2-8 µm SnPb 90-97 OR 2-8 µm PURE Sn FOR LF .
4. LOAD IN THIS DIRECTION (E.G. THROUGH CODING) 30 NEWTON MAXIMUM PER 12 mm CONNECTOR LENGTH.
5. LOAD IN THIS DIRECTION 25 NEWTON MAXIMUM PER CONNECTOR.
6. TO ENSURE PROPER ALIGNMENT OF MULTIPLE MODULES ON A BOARD THE USE OF A FIXTURE IS RECOMMENDED.
7. PRODUCT MARKING: PARTNUMBER & BATCH I.D.
8. DIAMOND LOCATION PEG ARE ONLY EXISTED ON THE BOTH SIDES OF PRODUCT.
9. THIS PRODUCT MEETS EUROPEAN UNION DIRECTIVES AND OTHER COUNTRY REGULATIONS AS DESCRIBED IN GS-22-008 .
10. THE HOUSING WILL WITHSTAND EXPOSURE TO 260 DEGREE PEAK TEMPERATURE FOR 10 SECONDS IN A WAVE SOLDER APPLICATION.

mat'l code				tolerances unless otherwise specified	CUSTOMER COPY	FCI ELECTRONICS www.fciconnect.com
ltr	ecn no	dr	date			
H	0808-0171	TER	8/10/08	linear	projection	title STR SIGN RCP STB + WAFER 24mm
J	0809-0088	CamD	08/09/09	angles		
D	H80380	PHE	980616	dr M. MEIJER 980515	mm	product family METRAL (tm) code 213
E	V91450	DDB	990827	engr M. MEIJER 980515		size dwg no A1 85965 sheet 1 of 1
F	0808-0076	CLJ	050411	chr P. SCHALK 980515	scale 5:1	
G	0807-0170	CamD	08/22/08	appr P. SCHALK 980515		
sheet index	revision sheet	J 1				

All rights reserved. Reproduction or loan to third parties in any form without written authority of FCI is prohibited. Property of FCI SA. © FCI SA.

PDM: Rev:J STATUS: Released Printed: May 19, 2011

Компания «ЭлектроПласт» предлагает заключение долгосрочных отношений при поставках импортных электронных компонентов на взаимовыгодных условиях!

Наши преимущества:

- Оперативные поставки широкого спектра электронных компонентов отечественного и импортного производства напрямую от производителей и с крупнейших мировых складов;
- Поставка более 17-ти миллионов наименований электронных компонентов;
- Поставка сложных, дефицитных, либо снятых с производства позиций;
- Оперативные сроки поставки под заказ (от 5 рабочих дней);
- Экспресс доставка в любую точку России;
- Техническая поддержка проекта, помощь в подборе аналогов, поставка прототипов;
- Система менеджмента качества сертифицирована по Международному стандарту ISO 9001;
- Лицензия ФСБ на осуществление работ с использованием сведений, составляющих государственную тайну;
- Поставка специализированных компонентов (Xilinx, Altera, Analog Devices, Intersil, Interpoint, Microsemi, Aeroflex, Peregrine, Syfer, Eurofarad, Texas Instrument, Miteq, Cobham, E2V, MA-COM, Hittite, Mini-Circuits,General Dynamics и др.);

Помимо этого, одним из направлений компании «ЭлектроПласт» является направление «Источники питания». Мы предлагаем Вам помощь Конструкторского отдела:

- Подбор оптимального решения, техническое обоснование при выборе компонента;
- Подбор аналогов;
- Консультации по применению компонента;
- Поставка образцов и прототипов;
- Техническая поддержка проекта;
- Защита от снятия компонента с производства.

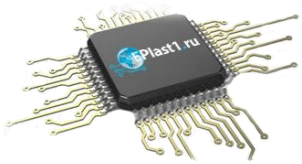

Как с нами связаться

Телефон: 8 (812) 309 58 32 (многоканальный)
Факс: 8 (812) 320-02-42
Электронная почта: org@eplast1.ru
Адрес: 198099, г. Санкт-Петербург, ул. Калинина, дом 2, корпус 4, литера А.