Für diese Unterlage behalten wir uns alle Rechte vor, auch für den Fall der Patenterteilung oder Gebrauchsmustereintragung. Sie darf ohne unsere vorherige schriftliche Zustimmung weder vervielfältigt noch sonstwie benutzt, noch Dritten zugänglich gemacht werden.

Nur rot gestempelte oder auf Laufkarte gedruckte Dokumente unterliegen dem Änderungsdienst und sind zur Fertigung freigegeben.
Only red stamped or on jobcard printed documents are managed. These documents are approved for production.

All Rights reserved, including possible patents or trademarks. Documents shall not be provided to a third party or duplicated in any form without prior written permission.

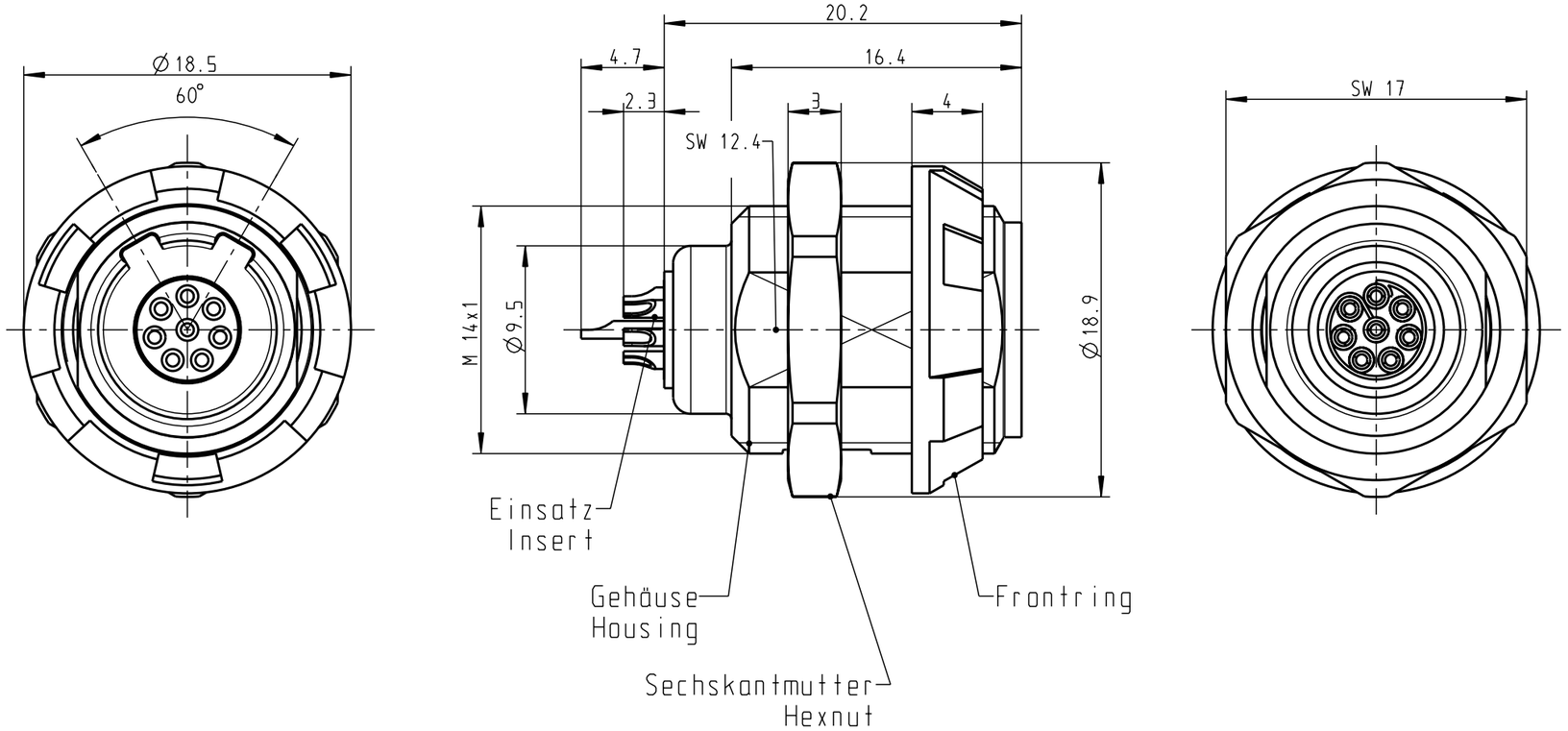

Montagebohrung
Panel Cutout

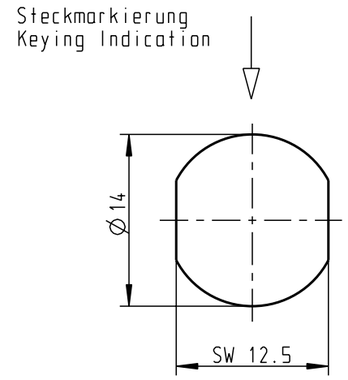

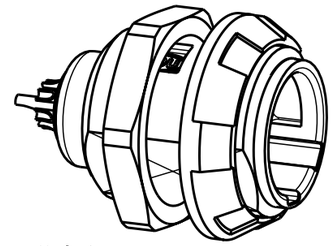

M 2:1

Artikelnummer Partnumber	Farbe Frontring Colour Frontring
G51MC7-P08LFD0-0020	rot / red
G51MC7-P08LFD0-0040	gelb / yellow
G51MC7-P08LFD0-0050	grün / green
G51MC7-P08LFD0-0060	blau / blue
G51MC7-P08LFD0-0070	grau / grey
G51MC7-P08LFD0-0080	schwarz / black

Technische Daten/Technical Data:

Werkstoffe/Materials:
Gehäuse/Housing: PSU grau / PSU grey
Kontakte/Contacts: Cu-Legierung /Cu-alloy
Isolierkörper/Insulation Body: PEEK

Oberflächen/Surfaces:
Gehäuse/Housing

Kontakte/Contacts: gal. Au

Schutzart im gesteckten Zustand: IP 50
/Protection Class in mated condition

KontaktØ/ContactØ: Ø0.7 mm
Anschluß/Termination: 0.15mm²
Löt/Solder AWG 26

Prüfspannung/Test Voltage: 1.6 kV DC (SAE AS 13441)

Strombelastung/Current Load:
Einzelkontakte/single contacts 7 A
8-polig / 8-pos.: 3.85 A
(IEC 512-3 / VDE 0298 T4)

Änd-zust.	Aend.-Mitt.	Datum	Name

Maße ohne Toleranzangabe nach mittel DIN ISO 2768

Rohteil:

Rohgew.:

PE-Modell-Nr.: 00021809

CAD-Nr.: 00026718

Bl.:

2004	Tag	Name
Bearb	29.06.	Hüning Kai
Gepr.		
Norm.		

Benennung: Geräteteil / Receptacle

Maßstab: 3:1

ODU otto dunkel gmbh

Zeichnungs Nr.: G51MC7-P08LFD0-00.0

Ersatz für:

Vervielf. Pause

Nr.

CAD: Pro/ENGINEER

Компания «ЭлектроПласт» предлагает заключение долгосрочных отношений при поставках импортных электронных компонентов на взаимовыгодных условиях!

Наши преимущества:

- Оперативные поставки широкого спектра электронных компонентов отечественного и импортного производства напрямую от производителей и с крупнейших мировых складов;
- Поставка более 17-ти миллионов наименований электронных компонентов;
- Поставка сложных, дефицитных, либо снятых с производства позиций;
- Оперативные сроки поставки под заказ (от 5 рабочих дней);
- Экспресс доставка в любую точку России;
- Техническая поддержка проекта, помощь в подборе аналогов, поставка прототипов;
- Система менеджмента качества сертифицирована по Международному стандарту ISO 9001;
- Лицензия ФСБ на осуществление работ с использованием сведений, составляющих государственную тайну;
- Поставка специализированных компонентов (Xilinx, Altera, Analog Devices, Intersil, Interpoint, Microsemi, Aeroflex, Peregrine, Syfer, Eurofarad, Texas Instrument, Miteq, Cobham, E2V, MA-COM, Hittite, Mini-Circuits,General Dynamics и др.);

Помимо этого, одним из направлений компании «ЭлектроПласт» является направление «Источники питания». Мы предлагаем Вам помощь Конструкторского отдела:

- Подбор оптимального решения, техническое обоснование при выборе компонента;
- Подбор аналогов;
- Консультации по применению компонента;
- Поставка образцов и прототипов;
- Техническая поддержка проекта;
- Защита от снятия компонента с производства.

Как с нами связаться

Телефон: 8 (812) 309 58 32 (многоканальный)
Факс: 8 (812) 320-02-42
Электронная почта: org@eplast1.ru
Адрес: 198099, г. Санкт-Петербург, ул. Калинина, дом 2, корпус 4, литера А.