版数 VER.	年月日 DATE	CN NO.	変更内容 DESCRIPTION	製図 DR.	担当 CHK.	査閲 APPD.	承認 APPD.
9	01/APR/2013	005794	ADD A NOTE	—	T.TAKESHITA	K.HARIGAYA	E.MATSUMOTO

図面番号(DRAWING NO.) SJ013825

THESE MARKINGS LETTERS IN DRAWING SHOW PIN INSERT. FOR SOCKET INSERT MARK AS FOLLWS.
図の表示文字はピンインサートの場合であり、ソケットインサートの場合は右図の様になる

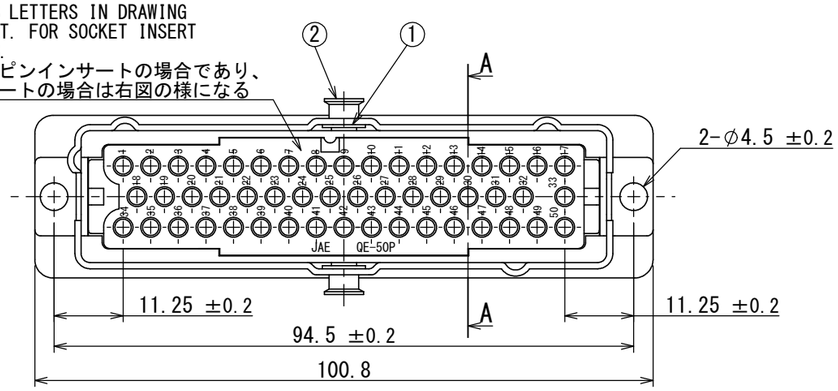

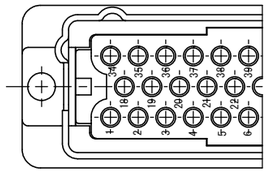

SOCKET INSERT
ソケットインサート

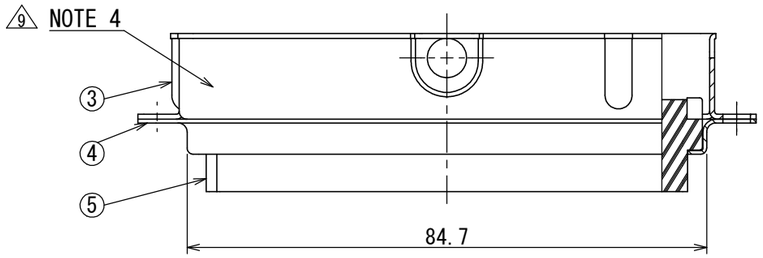

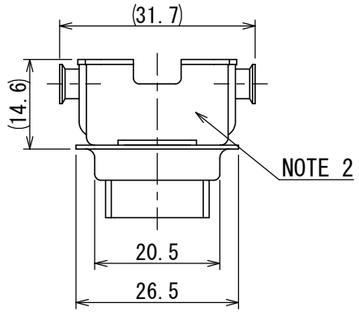

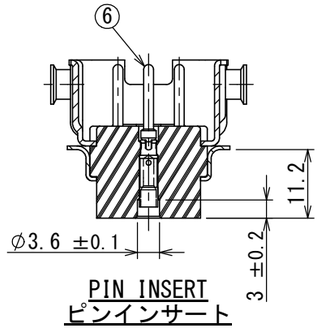

PIN INSERT
ピンインサート

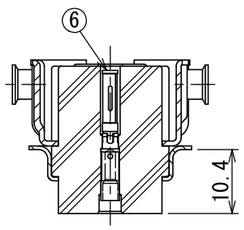

SOCKET INSERT
ソケットインサート

A-A

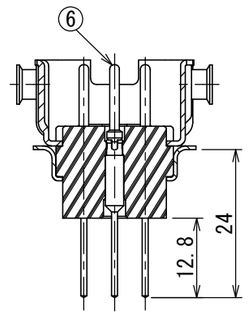

THROUGH HOLE TYPE
スルーホールタイプ

DESIGNATION
命名法

QE4401−50※−F0

- SERIES PREFIX / シリーズ名
- SHELL STYLE / シェルスタイル
- KEY POSITION / キーポジション
- INSERT ARRANGEMENT & NUMBER OF CONTACTS / インサート配列及びコンタクト数
- CONTACT LESS(NOTE 1) / コンタクト無し
- CONTACT TYPE / コンタクト種別: P:PIN CONTACT / S:SOCKET CONTACT / P:ピンコンタクト / S:ソケットコンタクト

SPECIFICATION

DIERECTRIC WITHSTANDING VOLTAGE :AC 2000Vr.m.s. FOR 1 MINUTE
INSULATION RESISTANCE :5000MΩ MIN. (AT DC 500V)

仕様

耐電圧 :AC 2000Vr.m.s. (1分間)
絶縁抵抗 :5000MΩ (DC 500Vにて)

NOTE 1. CONTACTS ARE SOLD SEPERATELY. THEIR PART NUMBERS ARE SHOWN BELOW.
2. COMPANY LOGO "JAE" & PART NUMBER ARE MARKED AS INDICATED. "-F0" IS NOT MARKED.
3. SEE THE CUSTOMER-USE DRAWING SJ014477 FOR THE INSULATOR CONTACT HOLE LAYOUT OF "THROUGH-HOLE" TYPE.
9 4. IN THE CASE OF "QE4401-50P-F0", LOT NUMBER ARE MARKED AS INDICATED.

注1. コンタクトは別売りであるので、下記図番参照の上別発注して下さい。

TABLE 1

PART NO. 名称		DWG. NO. 製品図番
QEP-16-*	PIN CONTACT	SJ013832
QEP-16-T-R	THROUGH-HOLE TYPE	SJ106065
QES-16-*	SOCKET CONTACT	SJ013833

2. 図示の位置に品名及び社名を表示する。但し、"-F0"は表示しない。
3. スルーホールタイプの"インシュレータコンタクト穴寸法"については、SJ014477を参照して下さい。
9 4. QE4401-50P-F0の場合、図示の位置にロット番号を表示する。

符号 NO.	名称 DESCRIPTION	個数 QTY.	材料 MATERIAL	仕上 FINISH	図番 DWG NO.
6	CONTACT	50	—	—	SEE NOTE 1
5	INSULATOR	1	DIALLYL PHTHALATE	—	COLOR:GREEN
4	REAR SHELL	1	STEEL	NICKEL PLATE	
3	SHELL WITH LATCHED TYPE GROOVE	1	COPPER ALLOY	NICKEL PLATE	
2	LATCH RIVET #2	2	STAINLESS STEEL	—	
1	WASHER	2	COPPER ALLOY	NICKEL PLATE	

仕様書(SPECIFICATION) JACS-3024 JAHL-3024
第1版(ORIGINAL DATE) 14/DEC/1973
製図 DR. SUGITA
担当 CHK. Y.NISHINO
査閲 APPD. KATOU
承認 APPD. NITA
一般公差(GENERAL TOLERANCE)
寸法(DIMENSION): . ± / .× ±0.8 / .×× ±0.8 / .××× ±
角度(ANGLES): ×° ± / ×°×' ±
単位(UNIT) : mm
尺度(SCALE) 1:1
シリーズ(SERIES) QE
名称(TITLE) QE4401-50※-F0
質量(MASS) —
日本航空電子工業株式会社
JAPAN AVIATION ELECTRONICS INDUSTRY, LTD.
図面番号(DRAWING NO.) SJ013825
SIZE A3
版数(VER.) 9

S/W

JAE-CONNECTOR.COM Reference Only

JAE Connector DIV. Proprietary.Copyright(C) 1973, Japan Aviation Electronics Industry, LTD.

WISDOM承認 2013/04/05

DCF-C-212H(12.08)

Компания «ЭлектроПласт» предлагает заключение долгосрочных отношений при поставках импортных электронных компонентов на взаимовыгодных условиях!

Наши преимущества:

- Оперативные поставки широкого спектра электронных компонентов отечественного и импортного производства напрямую от производителей и с крупнейших мировых складов;
- Поставка более 17-ти миллионов наименований электронных компонентов;
- Поставка сложных, дефицитных, либо снятых с производства позиций;
- Оперативные сроки поставки под заказ (от 5 рабочих дней);
- Экспресс доставка в любую точку России;
- Техническая поддержка проекта, помощь в подборе аналогов, поставка прототипов;
- Система менеджмента качества сертифицирована по Международному стандарту ISO 9001;
- Лицензия ФСБ на осуществление работ с использованием сведений, составляющих государственную тайну;
- Поставка специализированных компонентов (Xilinx, Altera, Analog Devices, Intersil, Interpoint, Microsemi, Aeroflex, Peregrine, Syfer, Eurofarad, Texas Instrument, Miteq, Cobham, E2V, MA-COM, Hittite, Mini-Circuits,General Dynamics и др.);

Помимо этого, одним из направлений компании «ЭлектроПласт» является направление «Источники питания». Мы предлагаем Вам помощь Конструкторского отдела:

- Подбор оптимального решения, техническое обоснование при выборе компонента;
- Подбор аналогов;
- Консультации по применению компонента;
- Поставка образцов и прототипов;
- Техническая поддержка проекта;
- Защита от снятия компонента с производства.

Как с нами связаться

Телефон: 8 (812) 309 58 32 (многоканальный)
Факс: 8 (812) 320-02-42
Электронная почта: org@eplast1.ru
Адрес: 198099, г. Санкт-Петербург, ул. Калинина, дом 2, корпус 4, литера А.