Hall Effect Current Sensors L05Z***S15 Series

Features:

- Open Loop type
- Panel mounting
- Unipolar power supply
- Industrial temperature range
- JST connector
- Insulated plastic case according to UL94V0

Advantage:

- Excellent accuracy and linearity
- Low temperature drift
- Wide frequency bandwidth
- No insertion loss
- High Immunity to external Interference
- Current overload capability

Specifications

T_A=25°C, V_{CC}=+15V, R_L=10kΩ

Parameters	Symbol	L05Z800S15
Rated Current	I_f	800A
Saturation Current	I_{fmax}	>±900A
Output Voltage	V_{OUT}	V_{OE}+4V @ I_f
Offset Voltage	V_{OE}	+7.0V±50mV
Accuracy[1]	X	±1% @ I_f
Output Linearity[1]	ε_L	±1% @ 0A~I_f
Supply Voltage	V_{CC}	+15V±5%
Consumption Current	I_C	≦ 20mA
Response Time	t_r	≦ 10μs (@ di/dt=I_f/μs)
Output Temperature Characteristic[1]	TCV_{OUT}	±0.1%/°C
Offset Temperature Characteristic	TCV_{OE}	±1.0mV/°C @ I_f=0A
Hysteresis allowance	V_{OH}	≦ 20mV (@ 0A ⇔ I_f)
Insulation Withstanding	V_d	AC2500V, for 1minute (sensing current 0.5mA), inside of through hole⇔terminal
Insulation Resistance	R_{IS}	≧ 500MΩ (at DC500V) inside of through hole⇔ terminal
Frequency Bandwidth[2]	f	DC .. 50kHz
Operating Temperature	T_A	-40°C~+85°C
Storage Temperature	T_S	-40°C~+85°C

[1] Without offset — [2] Small signal only to avoid excessive heating of magnetic core

Electrical Performances

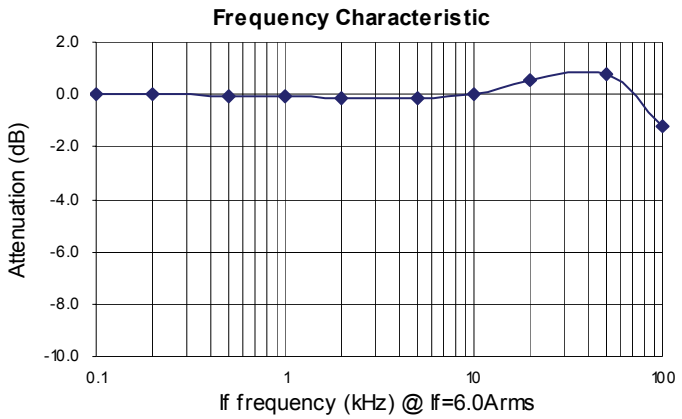

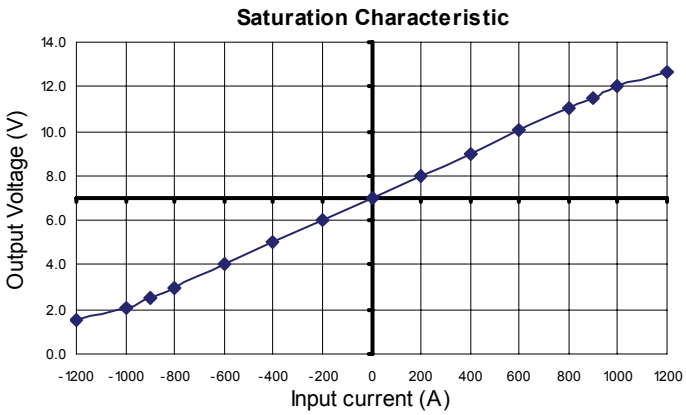

Tamura reserve the right to modify its products in order to improve them without prior notice

Mechanical dimensions in mm

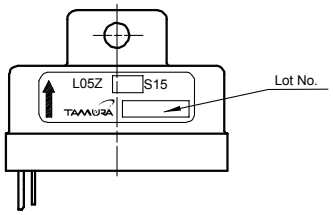

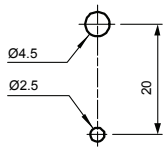

Recommended retainer holes

Note 1: Unless otherwise specified, tolerances shall be ±0.5

Terminal number:
1. +15V
2. 0V
3. OUT
4. 0V

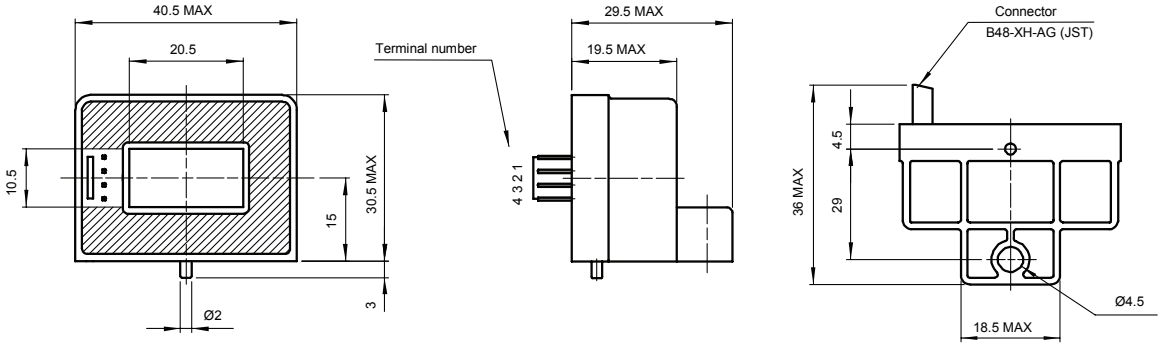

Electrical connection diagram

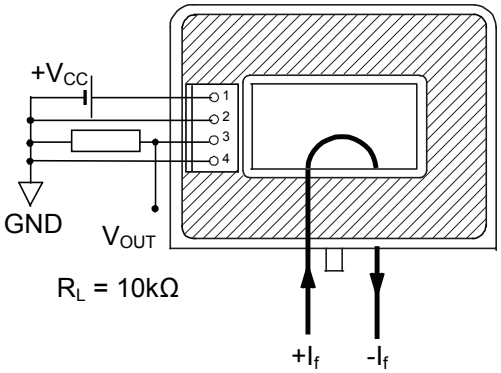

Package & Weight Information

Weight	Pcs/box	Pcs/carton	Pcs/pallet
51g	20	200	9600

Компания «ЭлектроПласт» предлагает заключение долгосрочных отношений при поставках импортных электронных компонентов на взаимовыгодных условиях!

Наши преимущества:

- Оперативные поставки широкого спектра электронных компонентов отечественного и импортного производства напрямую от производителей и с крупнейших мировых складов;
- Поставка более 17-ти миллионов наименований электронных компонентов;
- Поставка сложных, дефицитных, либо снятых с производства позиций;
- Оперативные сроки поставки под заказ (от 5 рабочих дней);
- Экспресс доставка в любую точку России;
- Техническая поддержка проекта, помощь в подборе аналогов, поставка прототипов;
- Система менеджмента качества сертифицирована по Международному стандарту ISO 9001;
- Лицензия ФСБ на осуществление работ с использованием сведений, составляющих государственную тайну;
- Поставка специализированных компонентов (Xilinx, Altera, Analog Devices, Intersil, Interpoint, Microsemi, Aeroflex, Peregrine, Syfer, Eurofarad, Texas Instrument, Miteq, Cobham, E2V, MA-COM, Hittite, Mini-Circuits,General Dynamics и др.);

Помимо этого, одним из направлений компании «ЭлектроПласт» является направление «Источники питания». Мы предлагаем Вам помощь Конструкторского отдела:

- Подбор оптимального решения, техническое обоснование при выборе компонента;
- Подбор аналогов;
- Консультации по применению компонента;
- Поставка образцов и прототипов;
- Техническая поддержка проекта;
- Защита от снятия компонента с производства.

Как с нами связаться

Телефон: 8 (812) 309 58 32 (многоканальный)
Факс: 8 (812) 320-02-42
Электронная почта: org@eplast1.ru
Адрес: 198099, г. Санкт-Петербург, ул. Калинина, дом 2, корпус 4, литера А.