THIS DRAWING IS UNPUBLISHED. RELEASED FOR PUBLICATION -
© COPYRIGHT copyright_date BY - ALL RIGHTS RESERVED.

REVISIONS					
P	LTR	DESCRIPTION	DATE	DWN	APVD
	A3	REVISED PER ECR-16-016768	17AUG2017	AP	MKO

PN 2-6 &
1-6(Integral bolt)

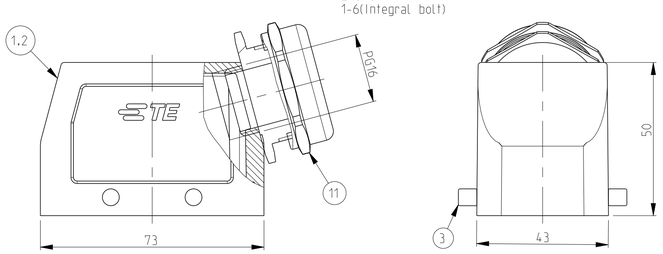

PN 2-7

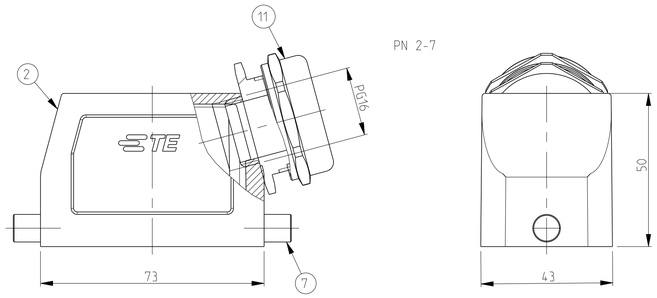

PN 1-1 & 2-1

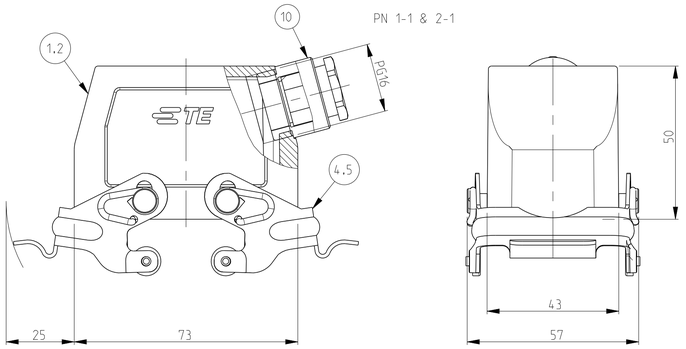

PN 1-3

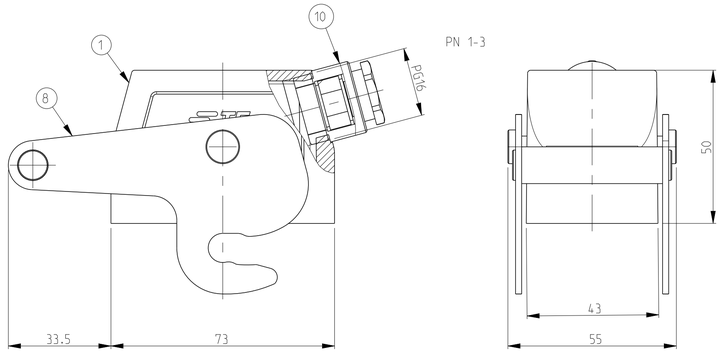

PN 1-7

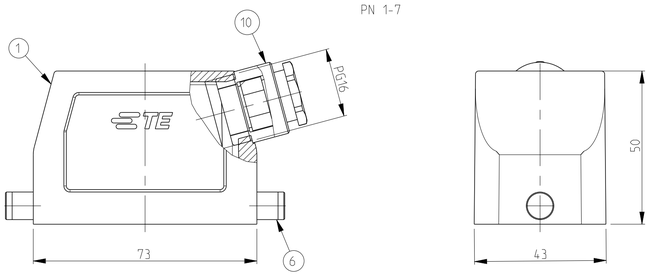

PN 2-3

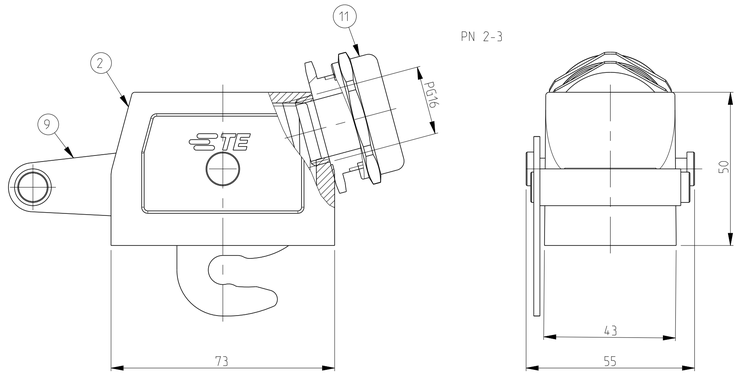

NOTES.

1 Material:Housing:Aluminium Diecasting Alloy

2 Surface-Powder Varnish Grey
-Aluminium Oxide +
Varnish Black

3 Varnish on the inside not necessary

4 Packaging
Quantity 5 Pieces in a box

PN 2-7

SCALE 1:2

PN 1-3

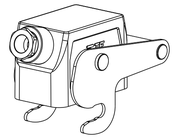

SCALE 1:2

PN 2-3

SCALE 1:2

PN 2-6 &
1-6(Integral bolt)

SCALE 1:2

PN 1-1 & 2-1

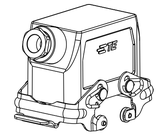

SCALE 1:2

PN 1-7

SCALE 1:2

2-3	1-3	2-7	1-7	2-1	1-1	2-6	1-6	DESCRIPTION	MATERIAL	SURFACE	COLOR	ITEM NO	REMARKS
					OBSOLETE								
						OBSOLETE							
1		1		1		1		Gland fitting	Brass	Nickel plated	Blue	11	PG16
	1		1		1		1	Cable connection round	Brass	Nickel plated	Blue	10	PG16
1								ZB Central clip	Stainless steel	Blank	-	9	
	1							ZB Central clip	Steel	Zinc plated	Blue	8	
		2						LB-Clip bolt	Stainless steel	Blank	-	7	
			2					LB-Clip bolt	Steel	Zinc plated	Blue	6	
				2				VS-Side clip	Stainless steel	Blank	-	5	
					2			VS-Side clip	Steel	Zinc plated	Blue	4	
						4		VS-Clip bolt	Stainless steel	Blank	-	3	
1		1		1		1		HB-K Hood	Aluminium	Aluminium oxide	Black	2	
	1		1		1		1	HB Hood	Aluminium	-	Grey	1	

DESCRIPTION
HB.10.STS.1.16
HB-K.10.STS.1.16
HB.10.STS-VS.1.16
HB-K.10.STS-VS.1.16
HB10.STS-GR.1.16
HB-K.10.STS-GR.1.16
HB-Z.10.STS-ZB.1.16
HB-K/Z.10.STS-ZB.1.16

THIS DRAWING IS A CONTROLLED DOCUMENT.

DIMENSIONS: mm

TOLERANCES UNLESS OTHERWISE SPECIFIED: ISO 2768-mH-E, n ISO 8015, DIN 16901-TG-2
0 PLC ±
1 PLC ±
2 PLC ±
3 PLC ±
4 PLC ±
ANGLES ±

MATERIAL -

FINISH -

DWN Schneider 05.12.02
CHK Schweiger 05.12.02
APVD -
PRODUCT SPEC -
APPLICATION SPEC -
WEIGHT

TE Connectivity

NAME Hood HB.10.STS.1.16

SIZE	CAGE CODE	DRAWING NO	RESTRICTED TO
A1	00779	C-1102259	-

CUSTOMER DRAWING | SCALE 1:1 | SHEET 1 OF 1 | REV A3

4805 (3/13)

Компания «ЭлектроПласт» предлагает заключение долгосрочных отношений при поставках импортных электронных компонентов на взаимовыгодных условиях!

Наши преимущества:

- Оперативные поставки широкого спектра электронных компонентов отечественного и импортного производства напрямую от производителей и с крупнейших мировых складов;
- Поставка более 17-ти миллионов наименований электронных компонентов;
- Поставка сложных, дефицитных, либо снятых с производства позиций;
- Оперативные сроки поставки под заказ (от 5 рабочих дней);
- Экспресс доставка в любую точку России;
- Техническая поддержка проекта, помощь в подборе аналогов, поставка прототипов;
- Система менеджмента качества сертифицирована по Международному стандарту ISO 9001;
- Лицензия ФСБ на осуществление работ с использованием сведений, составляющих государственную тайну;
- Поставка специализированных компонентов (Xilinx, Altera, Analog Devices, Intersil, Interpoint, Microsemi, Aeroflex, Peregrine, Syfer, Eurofarad, Texas Instrument, Miteq, Cobham, E2V, MA-COM, Hittite, Mini-Circuits,General Dynamics и др.);

Помимо этого, одним из направлений компании «ЭлектроПласт» является направление «Источники питания». Мы предлагаем Вам помощь Конструкторского отдела:

- Подбор оптимального решения, техническое обоснование при выборе компонента;
- Подбор аналогов;
- Консультации по применению компонента;
- Поставка образцов и прототипов;
- Техническая поддержка проекта;
- Защита от снятия компонента с производства.

Как с нами связаться

Телефон: 8 (812) 309 58 32 (многоканальный)
Факс: 8 (812) 320-02-42
Электронная почта: org@eplast1.ru
Адрес: 198099, г. Санкт-Петербург, ул. Калинина, дом 2, корпус 4, литера А.