650BS001
Dummy Stowage Receptacle - Threaded
with Through-Hole Back Flange
MIL-C-5015

MIL-C-5015

650BS001 B 20

Basic Part No.

Finish (Table II)

Shell Size

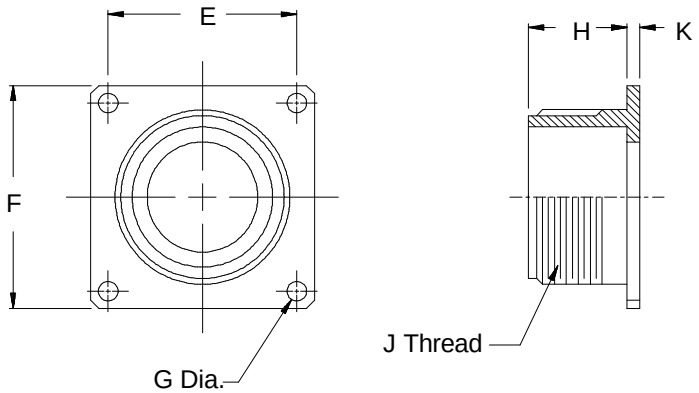

See inside back cover fold-out or page 14 for Table II.

TABLE III: DIMENSIONS

Shell Size	J Thread Class 2A	E		F Max		G		H Max		K Max	
08S	1/2 -28 UNEF	.594	(15.1)	.906	(23.0)	.120	(3.0)	.593	(15.1)	.156	(4.0)
10S	5/8 -24 UNEF	.719	(18.3)	1.031	(26.2)	.120	(3.0)	.593	(15.1)	.156	(4.0)
12S	3/4 -20 UNEF	.812	(20.6)	1.125	(28.6)	.120	(3.0)	.593	(15.1)	.156	(4.0)
12	3/4 -20 UNEF	.812	(20.6)	1.125	(28.6)	.120	(3.0)	.781	(19.8)	.156	(4.0)
14S	7/8 -20 UNEF	.906	(23.0)	1.219	(31.0)	.120	(3.0)	.593	(15.1)	.156	(4.0)
14	7/8 -20 UNEF	.906	(23.0)	1.219	(31.0)	.120	(3.0)	.781	(19.8)	.156	(4.0)
16S	1 -20 UNEF	.969	(24.6)	1.312	(33.3)	.120	(3.0)	.593	(15.1)	.156	(4.0)
16	1 -20 UNEF	.969	(24.6)	1.312	(33.3)	.120	(3.0)	.781	(19.8)	.156	(4.0)
18	1 1/8 -18 UNEF	1.062	(27.0)	1.406	(35.7)	.120	(3.0)	.781	(19.8)	.203	(5.2)
20	1 1/4 -18 UNEF	1.156	(29.4)	1.531	(38.9)	.120	(3.0)	.781	(19.8)	.203	(5.2)
22	1 3/8 -18 UNEF	1.250	(31.8)	1.656	(42.1)	.120	(3.0)	.781	(19.8)	.203	(5.2)
24	1 1/2 -18 UNEF	1.375	(34.9)	1.781	(45.2)	.147	(3.7)	.843	(21.4)	.203	(5.2)
28	1 3/4 -18 UNS	1.562	(39.7)	2.031	(51.6)	.147	(3.7)	.843	(21.4)	.203	(5.2)
32	2 -18 UNS	1.750	(44.5)	2.281	(57.9)	.173	(4.4)	.906	(23.0)	.359	(9.1)
36	2 1/4 -16 UN	1.938	(49.2)	2.531	(64.3)	.173	(4.4)	.906	(23.0)	.359	(9.1)
40	2 1/2 -16 UN	2.188	(55.6)	2.781	(70.6)	.173	(4.4)	.906	(23.0)	.359	(9.1)
44	2 3/4 -16 UN	2.375	(60.3)	3.031	(77.0)	.173	(4.4)	.906	(23.0)	.359	(9.1)
48	3 -16 UN	2.625	(66.7)	3.281	(83.3)	.173	(4.4)	.906	(23.0)	.359	(9.1)

1. For complete dimensions see Mil-C-5015.
2. Metric dimensions (mm) are indicated in parentheses.

© 2005 Glenair, Inc. CAGE Code 06324 Printed in U.S.A.

Компания «ЭлектроПласт» предлагает заключение долгосрочных отношений при поставках импортных электронных компонентов на взаимовыгодных условиях!

Наши преимущества:

- Оперативные поставки широкого спектра электронных компонентов отечественного и импортного производства напрямую от производителей и с крупнейших мировых складов;
- Поставка более 17-ти миллионов наименований электронных компонентов;
- Поставка сложных, дефицитных, либо снятых с производства позиций;
- Оперативные сроки поставки под заказ (от 5 рабочих дней);
- Экспресс доставка в любую точку России;
- Техническая поддержка проекта, помощь в подборе аналогов, поставка прототипов;
- Система менеджмента качества сертифицирована по Международному стандарту ISO 9001;
- Лицензия ФСБ на осуществление работ с использованием сведений, составляющих государственную тайну;
- Поставка специализированных компонентов (Xilinx, Altera, Analog Devices, Intersil, Interpoint, Microsemi, Aeroflex, Peregrine, Syfer, Eurofarad, Texas Instrument, Miteq, Cobham, E2V, MA-COM, Hittite, Mini-Circuits,General Dynamics и др.);

Помимо этого, одним из направлений компании «ЭлектроПласт» является направление «Источники питания». Мы предлагаем Вам помощь Конструкторского отдела:

- Подбор оптимального решения, техническое обоснование при выборе компонента;
- Подбор аналогов;
- Консультации по применению компонента;
- Поставка образцов и прототипов;
- Техническая поддержка проекта;
- Защита от снятия компонента с производства.

Как с нами связаться

Телефон: 8 (812) 309 58 32 (многоканальный)
Факс: 8 (812) 320-02-42
Электронная почта: org@eplast1.ru
Адрес: 198099, г. Санкт-Петербург, ул. Калинина, дом 2, корпус 4, литера А.