THIS COPY IS PROVIDED ON A RESTRICTED BASIS AND IS NOT TO BE USED IN ANY WAY DETRIMENTAL TO THE INTERESTS OF PANDUIT CORP.

PANDUIT PART NUMBER	MAX. BUNDLE DIAMETER	PACKAGE QUANTITY	LENGTH +/-.3" [7]
MLTFC2EH-LP316	2" [51]	50	11.8" [300]
MLTFC4EH-LP316	4" [102]	50	17.1" [434]
MLTFC6EH-LP316	6" [152]	50	23.4" [594]
MLTFC8EH-LP316	8" [203]	50	29.7" [754]

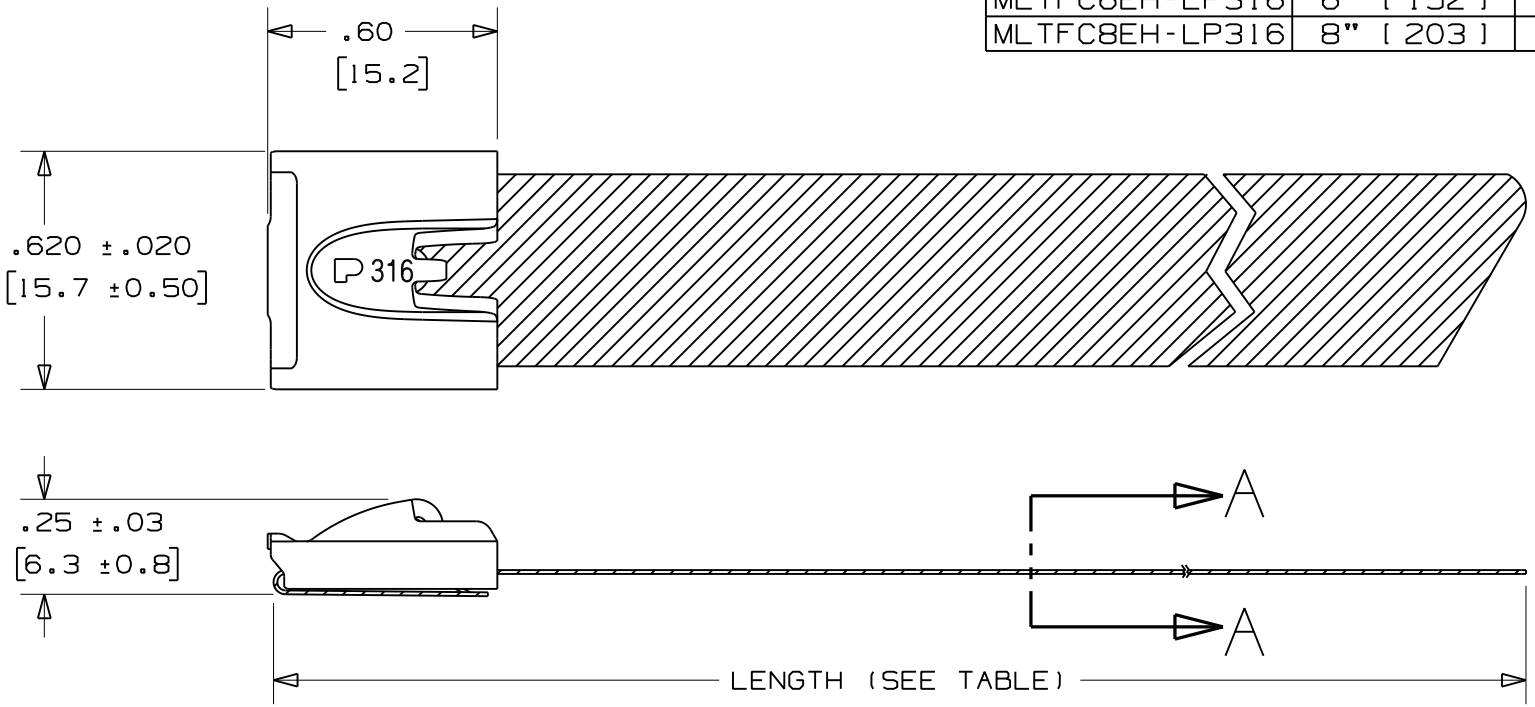

NOTES:

1. APPLICATION TOOLS - ST3MT & RT2HT
2. MINIMUM LOOP TENSILE STRENGTH - 300 LBS.(1335 NEWTONS) WHEN TESTED ON A 3" MANDREL.
3. BRACKETS [ ] DENOTES DIMENSION IN MILLIMETERS
4. TOLERANCES:
   .XXX = ±.010 [.25]
   .XX = ±.02 [.5]
   .X = ±.03 [.8]
   ANGLES = ±2°
5. BASE MATERIAL: 316 STAINLESS STEEL
6. COATING - POLYESTER
   COATING THICKNESS: .002 MIN./.005 MAX. PER SIDE

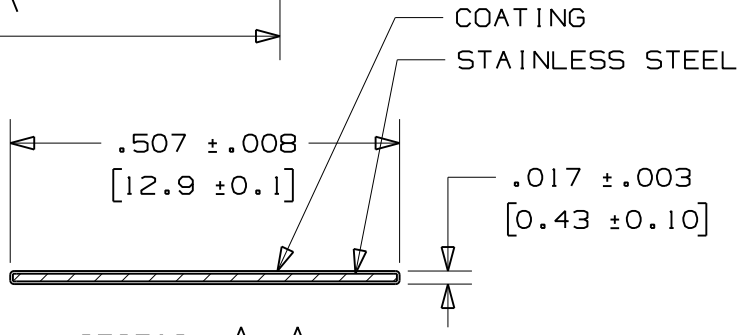

SECTION A-A
SCALE: 4x

N41216BS_DC/01A

REV	DATE	BY	CHK	DESCRIPTION	ECN #
01A	10/08	JAMB	SKB	ORIG CAD FILE SPEC WAS S41216_01 NOTE 1: APPLICATION TOOL RT1HT REPLACED BY RT2HT	
01	4/07	JMMR	EJD	ADDED NOTE 6	SS00350
00	9/05	JAMB	EJD	RELEASED	SS00052

PANDUIT CORP. TINLEY PARK, ILLINOIS

METAL LOCKING TIE EXTRA HEAVY DUTY
FULLY COATED 316 STAINLESS STEEL
CUSTOMER DRAWING

DRAWN BY	CHK'D	SCALE	DRAWING NO.
JAMB	EJD	2x	N41216BS_DC

Компания «ЭлектроПласт» предлагает заключение долгосрочных отношений при поставках импортных электронных компонентов на взаимовыгодных условиях!

Наши преимущества:

- Оперативные поставки широкого спектра электронных компонентов отечественного и импортного производства напрямую от производителей и с крупнейших мировых складов;
- Поставка более 17-ти миллионов наименований электронных компонентов;
- Поставка сложных, дефицитных, либо снятых с производства позиций;
- Оперативные сроки поставки под заказ (от 5 рабочих дней);
- Экспресс доставка в любую точку России;
- Техническая поддержка проекта, помощь в подборе аналогов, поставка прототипов;
- Система менеджмента качества сертифицирована по Международному стандарту ISO 9001;
- Лицензия ФСБ на осуществление работ с использованием сведений, составляющих государственную тайну;
- Поставка специализированных компонентов (Xilinx, Altera, Analog Devices, Intersil, Interpoint, Microsemi, Aeroflex, Peregrine, Syfer, Eurofarad, Texas Instrument, Miteq, Cobham, E2V, MA-COM, Hittite, Mini-Circuits,General Dynamics и др.);

Помимо этого, одним из направлений компании «ЭлектроПласт» является направление «Источники питания». Мы предлагаем Вам помощь Конструкторского отдела:

- Подбор оптимального решения, техническое обоснование при выборе компонента;
- Подбор аналогов;
- Консультации по применению компонента;
- Поставка образцов и прототипов;
- Техническая поддержка проекта;
- Защита от снятия компонента с производства.

Как с нами связаться

Телефон: 8 (812) 309 58 32 (многоканальный)
Факс: 8 (812) 320-02-42
Электронная почта: org@eplast1.ru
Адрес: 198099, г. Санкт-Петербург, ул. Калинина, дом 2, корпус 4, литера А.