THIS DRAWING IS UNPUBLISHED. RELEASED FOR PUBLICATION -,- .
© COPYRIGHT - By - ALL RIGHTS RESERVED.

REVISIONS 変更

P	LTR	DESCRIPTION	DATE	DWN	APVD
	A1	REVISED PER ECR-17-012979	08SEP2017	BDA	TD

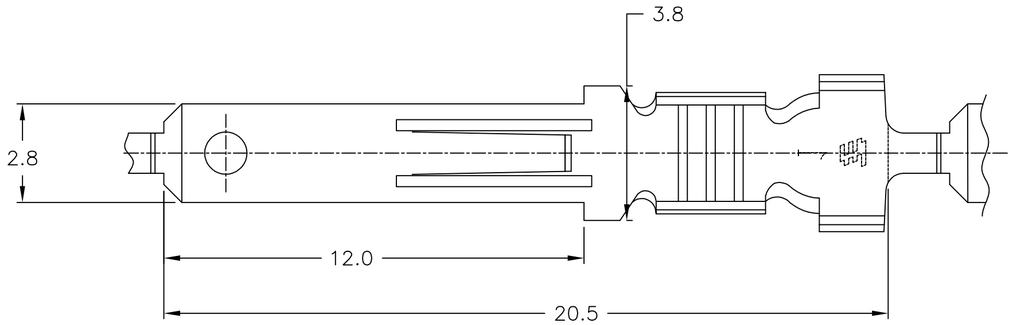

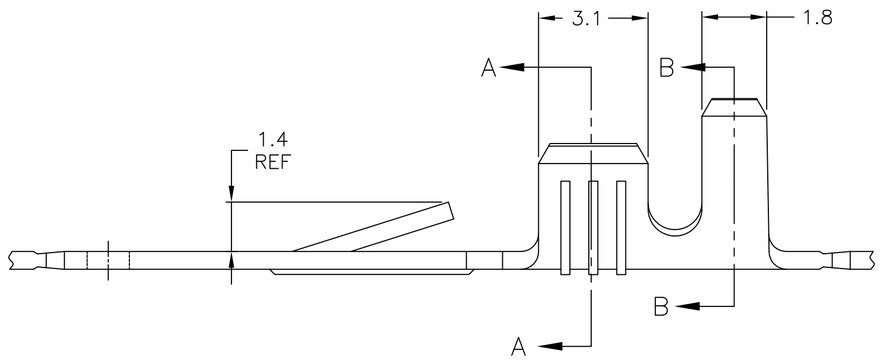

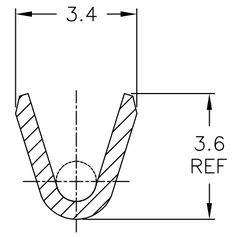

SECTION A–A

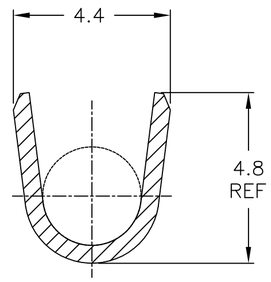

SECTION B–B

OBSOLETE	170041-3 (170014-3 L.P.)	TIN PLATING	BRASS	~~170041-3~~
OBSOLETE	170041-2 (170014-2 L.P.)	NONE	BRASS	~~170041-2~~
	170041-1 (170014-1 L.P.)	NONE	BRASS	170041-1
	COMBINATION NO.	FINISH	MATERIAL	PART NO.

WIRE RANGE: AWG #20-16 mm²
INSULATION DIA: ?.080-.120] 2.03~3.05

THIS DRAWING IS A CONTROLLED DOCUMENT.

DIMENSIONS: 単位: 耗 mm

TOLERANCES UNLESS OTHERWISE SPECIFIED: 一般公差

0 PLC	±
1 PLC	± 0.4
2 PLC	± 0.4
3 PLC	± 0.4
4 PLC	±
ANGLES	±

MATERIAL 材料: SEE TABLE

FINISH 仕上: -

DWN RAVI S 21NOV2016
CHK LI DAISY 21NOV2016
APVD DING TIM 21NOV2016
PRODUCT SPEC 製品規格 108-5005
APPLICATION SPEC 取付適用規格
WEIGHT

TE Connectivity

NAME 名称: .110 SERIES FASTIN - FASTON TAB LOOSE PIECE

-

SIZE: A2 | CAGE CODE: 00779 | DRAWING NO 番号: C-170041 | RESTRICTED TO: —

CUSTOMER DRAWING | SCALE 尺度: 4:1 | SHEET 1 OF 1 | REV A1

170041

1471-9 (1/15)

Компания «ЭлектроПласт» предлагает заключение долгосрочных отношений при поставках импортных электронных компонентов на взаимовыгодных условиях!

Наши преимущества:

- Оперативные поставки широкого спектра электронных компонентов отечественного и импортного производства напрямую от производителей и с крупнейших мировых складов;
- Поставка более 17-ти миллионов наименований электронных компонентов;
- Поставка сложных, дефицитных, либо снятых с производства позиций;
- Оперативные сроки поставки под заказ (от 5 рабочих дней);
- Экспресс доставка в любую точку России;
- Техническая поддержка проекта, помощь в подборе аналогов, поставка прототипов;
- Система менеджмента качества сертифицирована по Международному стандарту ISO 9001;
- Лицензия ФСБ на осуществление работ с использованием сведений, составляющих государственную тайну;
- Поставка специализированных компонентов (Xilinx, Altera, Analog Devices, Intersil, Interpoint, Microsemi, Aeroflex, Peregrine, Syfer, Eurofarad, Texas Instrument, Miteq, Cobham, E2V, MA-COM, Hittite, Mini-Circuits,General Dynamics и др.);

Помимо этого, одним из направлений компании «ЭлектроПласт» является направление «Источники питания». Мы предлагаем Вам помощь Конструкторского отдела:

- Подбор оптимального решения, техническое обоснование при выборе компонента;
- Подбор аналогов;
- Консультации по применению компонента;
- Поставка образцов и прототипов;
- Техническая поддержка проекта;
- Защита от снятия компонента с производства.

Как с нами связаться

Телефон: 8 (812) 309 58 32 (многоканальный)
Факс: 8 (812) 320-02-42
Электронная почта: org@eplast1.ru
Адрес: 198099, г. Санкт-Петербург, ул. Калинина, дом 2, корпус 4, литера А.