THIS DRAWING IS UNPUBLISHED.
VERTRAULICHE UNVEROEFFENTLICHTE ZEICHNUNG
RELEASED FOR PUBLICATION
FREI FUER VEROEFFENTLICHUNG
© COPYRIGHT – By –
ALL RIGHTS RESERVED.
ALLE RECHTE VORBEHALTEN

LOC	DIST
A1	—

REVISIONS
AENDERUNGEN

P	LTR	DESCRIPTION BESCHREIBUNG	DATE	DWN	APVD
	A	NEW CAD DRAWING CREATED	18–AUG–05	Abr	Goep
	A1	928958–4/–6/–9 and 928959–4/–6/–9 ARE OBSOLETE	14–SEP–05	Abr	Goep
	A2	ECR–10–026307	19JAN11	KK	HMR

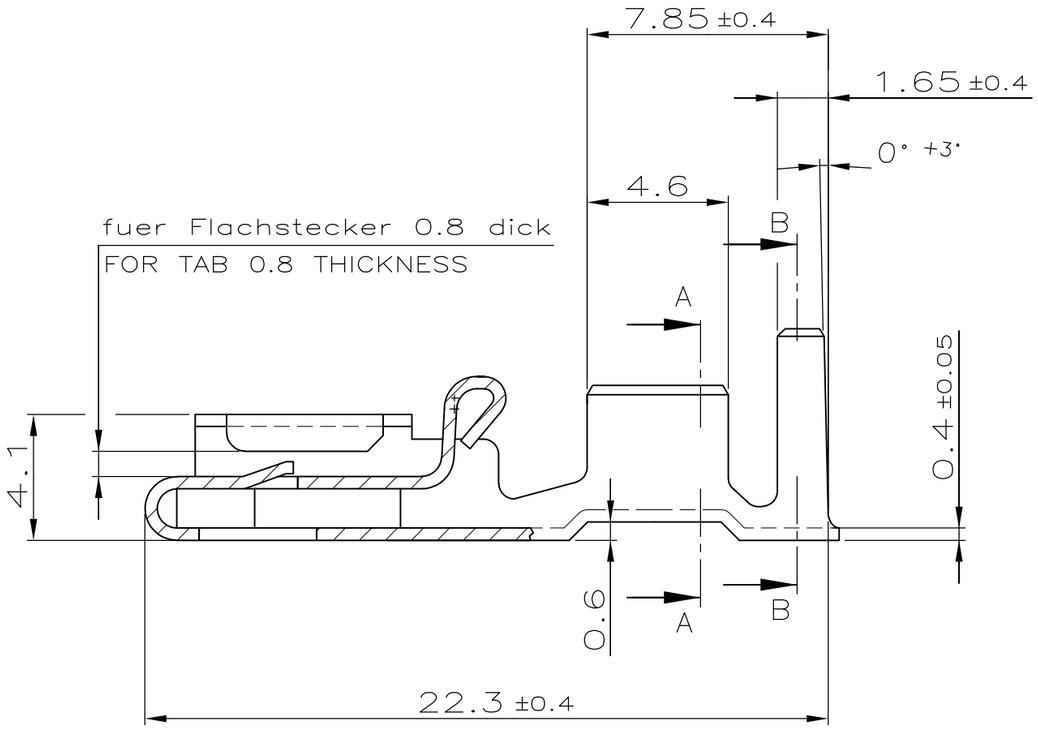

Schnitt A–A
SECTION A–A

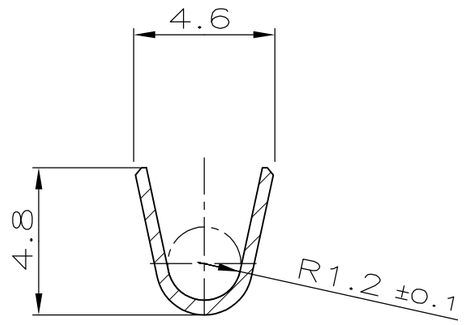

Schnitt B–B
SECTION B–B

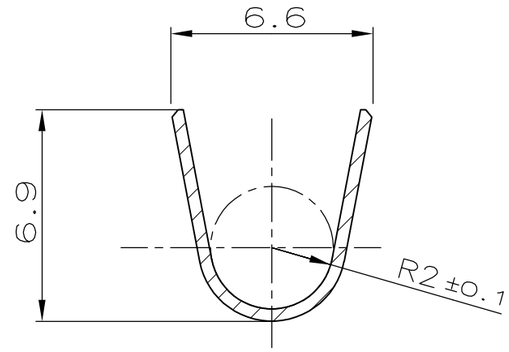

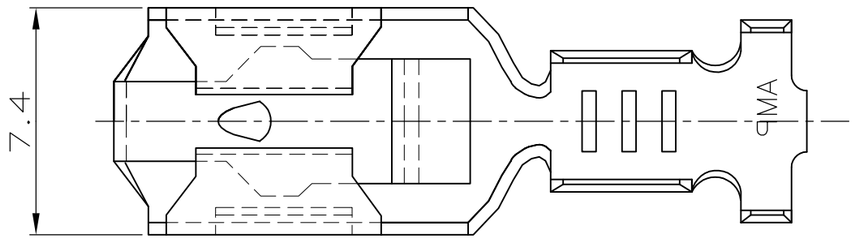

Leitung / WIRE :
Einzelanschlag : FLK Litze / SINGLE CONNECTION : FLK STRANDED WIRE
Doppelanschlag : FLR Litze / DOUBLE WIRE APPL.: FLR STRANDED WIRE
FLK Litze (Außer 2.5–1.5 mm²) FLK STRANDED WIRE (OUTSIDE 2.5–1.5 mm²)
Verarbeitung / APPLICATION :
Leiter / WIRE : F–Crimp
Isolation : F– oder Überlappungscrimp / INSULATION : F– OR OVERLAPPING CRIMP
Isolatinsdurchmesser / INSULATION DIA. : 3.3–4.7 mm
DrahtgrÖßenbereich / WIRE SIZE RANGE : >2.5–4.0 mm²

1 OBSOLETE

LOOSE PIECE		MATERIAL	SURFACE / COLOR	PART NO	REV.
OBSOLETE	~~0–928959–9~~	CuZn30	versilbert/SILVERED	~~0–928958–9~~	A
1	~~0–928959–8~~	CuSn4	versilbert/SILVERED	0–928958–8	A
	0–928959–7	CuSn4	vorverzinnt/PRETINED	0–928958–7	A
OBSOLETE	~~0–928959–6~~	CuZn30	vorverzinnt/PRETINED	~~0–928958–6~~	A
	–	–	–	–	–
OBSOLETE	~~0–928959–4~~	CuSn4	verzinnt/ELECTROTIN	~~0–928958–4~~	A
	0–928959–3	CuZn30	verzinnt/ELECTROTIN	1 ~~0–928958–3~~	A
	0–928959–2	CuSn4	blank/PLAIN	0–928958–2	A
	0–928959–1	CuZn30	blank/PLAIN	1 ~~0–928958–1~~	A

Leitungsquerschnitt in mm²
CROSS SECTION IN mm²

Einzel–anschlag SINGLE CONNECTION	0.5	0.75	1.0	1.5	2.0	2.5	3.0	4.0	6.0	–
1.0						X				
1.5				X		X				
2.5			X	X						
4.0	X									
–										
–										

THIS DRAWING IS A CONTROLLED DOCUMENT.
DIESE ZEICHNUNG IST EIN KONTROLLIERTES DOKUMENT.

DIMENSIONS: DIMENSIONEN: mm

TOLERANCES UNLESS OTHERWISE SPECIFIED: ALLGEMEINTOLERANZEN
±0.2
0 PLC ± –
1 PLC ± –
2 PLC ± –
3 PLC ± –
4 PLC ± –
ANGLES / WINKEL ± –

MATERIAL –
FINISH/OBERFLAECHE/FARBE –

DWN Abraham,G. 18–AUG–05
CHK Goeppel,C. 22–AUG–05
APVD Bleicher,M. 23–AUG–05
PRODUCT SPEC PRODUKTSPEZ. —
APPLICATION SPEC VERARBEITUNGSSPEZ. 114–18365
WEIGHT GEWICHT 1.2 g

TE Connectivity

NAME
Positive Lock Steckhuelse
POSITIVE LOCK RECEPTACLE

SIZE A3 | CAGE CODE 00779 | DRAWING NO ZEICHNUNGS–NR. C–928958 | RESTRICTED TO NUR FUER —

CUSTOMER DRAWING/KUNDENZEICHNUNG | SCALE MASSSTAB 5:1 | SHEET BLATT 1 OF VON 1 | REV A2

Компания «ЭлектроПласт» предлагает заключение долгосрочных отношений при поставках импортных электронных компонентов на взаимовыгодных условиях!

Наши преимущества:

- Оперативные поставки широкого спектра электронных компонентов отечественного и импортного производства напрямую от производителей и с крупнейших мировых складов;
- Поставка более 17-ти миллионов наименований электронных компонентов;
- Поставка сложных, дефицитных, либо снятых с производства позиций;
- Оперативные сроки поставки под заказ (от 5 рабочих дней);
- Экспресс доставка в любую точку России;
- Техническая поддержка проекта, помощь в подборе аналогов, поставка прототипов;
- Система менеджмента качества сертифицирована по Международному стандарту ISO 9001;
- Лицензия ФСБ на осуществление работ с использованием сведений, составляющих государственную тайну;
- Поставка специализированных компонентов (Xilinx, Altera, Analog Devices, Intersil, Interpoint, Microsemi, Aeroflex, Peregrine, Syfer, Eurofarad, Texas Instrument, Miteq, Cobham, E2V, MA-COM, Hittite, Mini-Circuits,General Dynamics и др.);

Помимо этого, одним из направлений компании «ЭлектроПласт» является направление «Источники питания». Мы предлагаем Вам помощь Конструкторского отдела:

- Подбор оптимального решения, техническое обоснование при выборе компонента;
- Подбор аналогов;
- Консультации по применению компонента;
- Поставка образцов и прототипов;
- Техническая поддержка проекта;
- Защита от снятия компонента с производства.

Как с нами связаться

Телефон: 8 (812) 309 58 32 (многоканальный)
Факс: 8 (812) 320-02-42
Электронная почта: org@eplast1.ru
Адрес: 198099, г. Санкт-Петербург, ул. Калинина, дом 2, корпус 4, литера А.