THIS DRAWING IS UNPUBLISHED. RELEASED FOR PUBLICATION 1997
© COPYRIGHT 1997 BY TYCO ELECTRONICS CORPORATION. ALL INTERNATIONAL RIGHTS RESERVED.

LOC	DIST
A1	-

REVISIONS

P	LTR	DESCRIPTION	DATE	DWN	APVD
	A8	ECR-10-022250	27.10.2010	SR	AR
	A9	ECR-17-013084	29MAR18	SG	MKO

PN 1-6

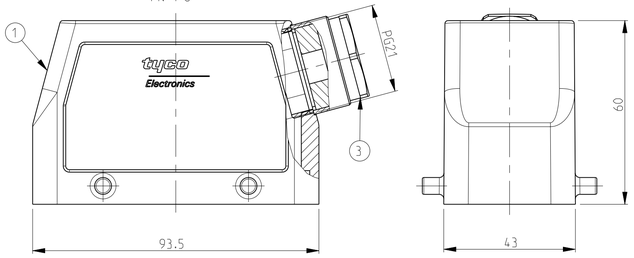

PN 0-1

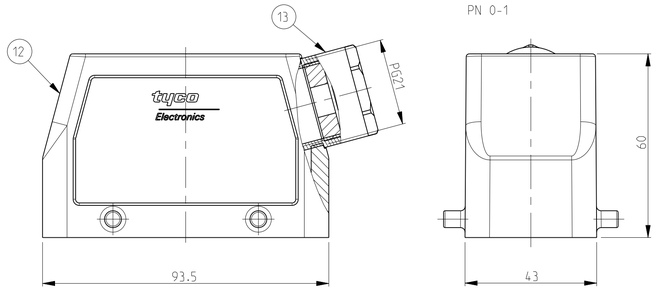

PN 2-6 (A8)

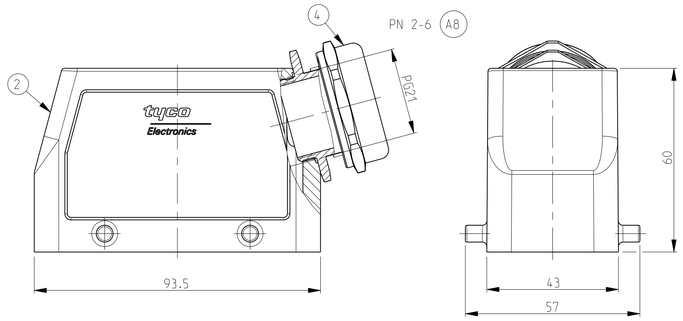

PN 1-1 & 2-1 (A8)

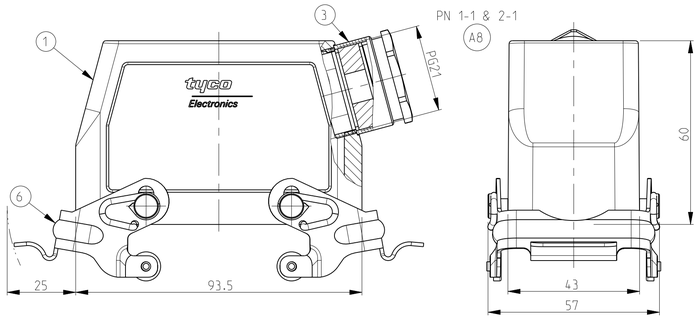

PN 0-2

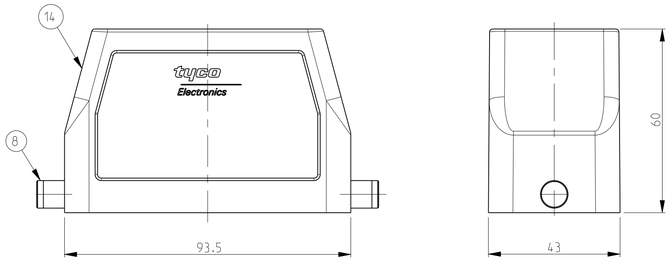

PN 1-7

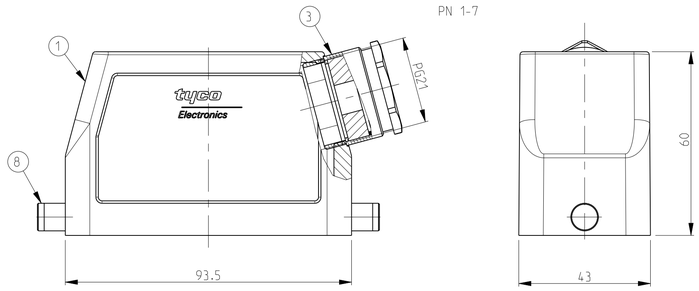

PN 2-7

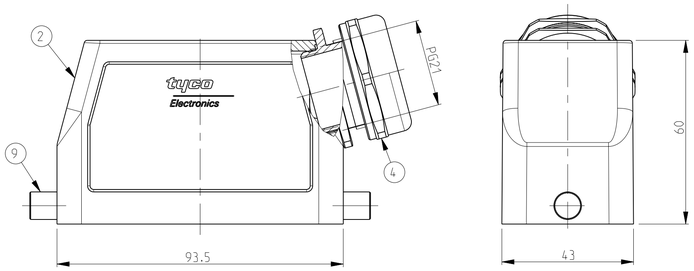

PN 1-3

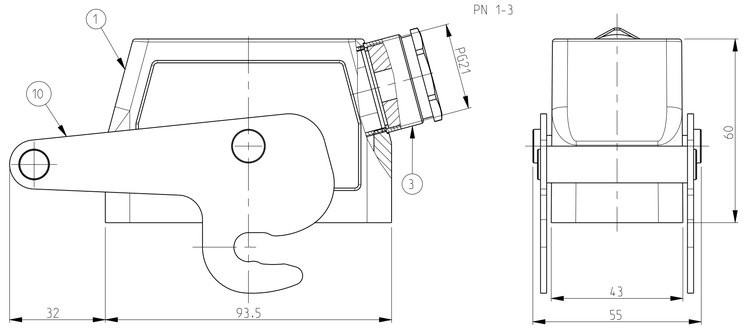

PN 2-3

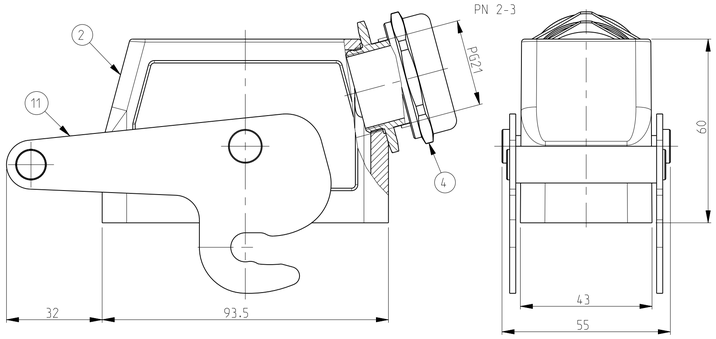

NOTES

1 Material: Housing: aluminium diecasting alloy
Seals: Neoprene: Viton

2 Surface:- -Powder varnish grey
-Aluminium oxide+Varnish black/ White/ Yellow

3 Varnish on the inside not necessary

4 Packaging
Packaging quantity 5 piece in a box

5 Special packaging quantity 50 pieces in kanban-box

6 OBSOLETE PARTS: OBSOLETE CIS STREAMLINING PER D.RENAUD/D.SINISI

(A8) (A8)

PN 0-1

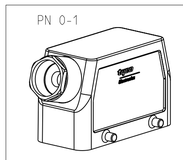

SCALE 1:2

PN 2-6

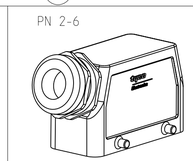

SCALE 1:2

PN 1-1 & 2-1

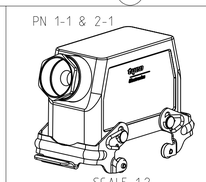

SCALE 1:2

PN 1-6

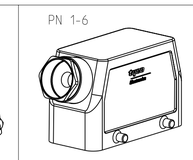

SCALE 1:2

PN 1-7

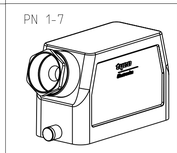

SCALE 1:2

PN 2-7

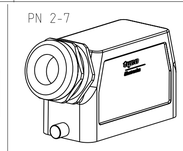

SCALE 1:2

PN 1-3

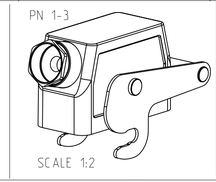

SCALE 1:2

PN 2-3

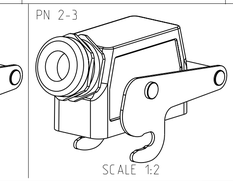

SCALE 1:2

PN 0-2

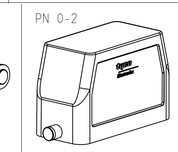

SCALE 1:2

| OBSOLETE | OBSOLETE 6 | | |

Компания «ЭлектроПласт» предлагает заключение долгосрочных отношений при поставках импортных электронных компонентов на взаимовыгодных условиях!

Наши преимущества:

- Оперативные поставки широкого спектра электронных компонентов отечественного и импортного производства напрямую от производителей и с крупнейших мировых складов;
- Поставка более 17-ти миллионов наименований электронных компонентов;
- Поставка сложных, дефицитных, либо снятых с производства позиций;
- Оперативные сроки поставки под заказ (от 5 рабочих дней);
- Экспресс доставка в любую точку России;
- Техническая поддержка проекта, помощь в подборе аналогов, поставка прототипов;
- Система менеджмента качества сертифицирована по Международному стандарту ISO 9001;
- Лицензия ФСБ на осуществление работ с использованием сведений, составляющих государственную тайну;
- Поставка специализированных компонентов (Xilinx, Altera, Analog Devices, Intersil, Interpoint, Microsemi, Aeroflex, Peregrine, Syfer, Eurofarad, Texas Instrument, Miteq, Cobham, E2V, MA-COM, Hittite, Mini-Circuits,General Dynamics и др.);

Помимо этого, одним из направлений компании «ЭлектроПласт» является направление «Источники питания». Мы предлагаем Вам помощь Конструкторского отдела:

- Подбор оптимального решения, техническое обоснование при выборе компонента;
- Подбор аналогов;
- Консультации по применению компонента;
- Поставка образцов и прототипов;
- Техническая поддержка проекта;
- Защита от снятия компонента с производства.

Как с нами связаться

Телефон: 8 (812) 309 58 32 (многоканальный)
Факс: 8 (812) 320-02-42
Электронная почта: org@eplast1.ru
Адрес: 198099, г. Санкт-Петербург, ул. Калинина, дом 2, корпус 4, литера А.