PART NO. 90868-0003
DWG. NO. SDA-90868E

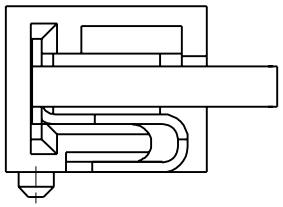

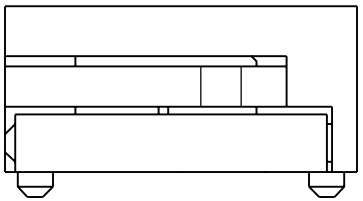

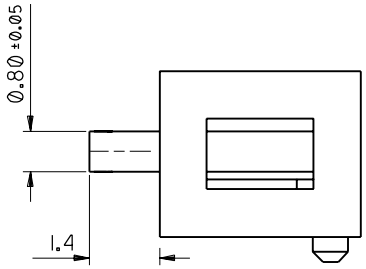

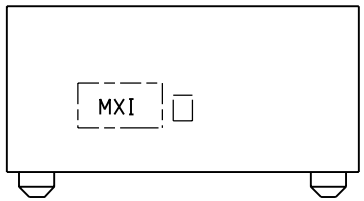

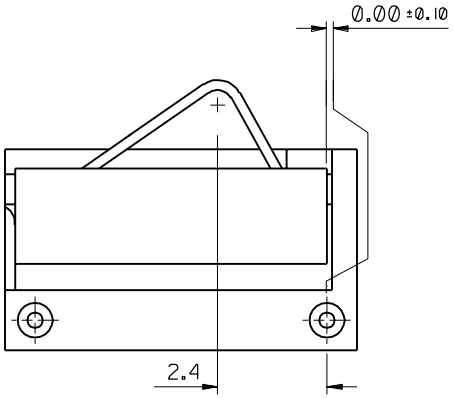

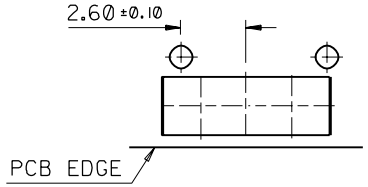

RECOMMENDED PCB THICKNESS: 1.2

RECOMMENDED PCB LAYOUT

NOTES:

1. FOR ALL UNSTATED DIMENSIONS SEE SHEET 1.
2. MATERIALS:
   HOUSING: 30% G.F. PA 46, COLOUR BLACK.
   CONTACT: 0.20 REF. BERYLLIUM COPPER.
3. PLATING: NICKEL 1.27um MIN. UNDERCOAT OVERALL.
   GOLD FLASH 0.10um MIN. OVER PALLADIUM-NICKEL 1.0um MIN. IN CONTACT AREA.
4. PACKAGING: TAPE AND REEL (EMBOSSED TAPE), SEE SDA-90868-0001.
5. SEE PRODUCT SPECIFICATION PS-99020-0041.
6. MXI AND CAVITY I.D. RAISED IN THESE AREAS MAX 0.1
   TEXT HEIGHT MAX 1.5

FOR PREVIOUS DRAWING ISSUES SEE MRI.

D	EC NO.	DRWN: SEE SHEET 1	CH'K:
	APPR:		
REV	DESCRIPTION		

QUALITY SYMBOLS
MAJOR =
CRITICAL (C) =

GENERAL TOLERANCES: (UNLESS SPECIFIED)

	mm	INCH
4 PLACES	±0.	±.
3 PLACES	±0.	±.
2 PLACES	±0.10	±.
1 PLACE	±0.20	±.
ANGULAR: ± 1°		

DRAFT WHERE APPLICABLE MUST REMAIN WITHIN DIMENSIONS

SCALE 10:1
DESIGN UNITS [X] mm [ ] INCH
THIRD ANGLE PROJECTION
DIMENSIONS: [ ] mm/INCH [ ] INCH/mm [X] mm ONLY
SHT | REV
REVISE ON CAD ONLY

DRAWN BY & DATE PMCDAID 26.05.99
CHECKED BY & DATE CCONLON 18.08.99
APPROVED BY & DATE MWILHITE 18.08.99
CAD FILENAME

TITLE: ONE CIRCUIT BATTERY CONNECTOR

molex MOLEX INCORPORATED

MATERIAL NO. 90868-0003
DRAWING NO. SDA-90868E
SHEET NO. 2OF

THIS DRAWING CONTAINS INFORMATION THAT IS PROPRIETARY TO MOLEX INCORPORATED AND SHOULD NOT BE USED WITHOUT WRITTEN PERMISSION.

SIZE B

7132-1283

Компания «ЭлектроПласт» предлагает заключение долгосрочных отношений при поставках импортных электронных компонентов на взаимовыгодных условиях!

Наши преимущества:

- Оперативные поставки широкого спектра электронных компонентов отечественного и импортного производства напрямую от производителей и с крупнейших мировых складов;
- Поставка более 17-ти миллионов наименований электронных компонентов;
- Поставка сложных, дефицитных, либо снятых с производства позиций;
- Оперативные сроки поставки под заказ (от 5 рабочих дней);
- Экспресс доставка в любую точку России;
- Техническая поддержка проекта, помощь в подборе аналогов, поставка прототипов;
- Система менеджмента качества сертифицирована по Международному стандарту ISO 9001;
- Лицензия ФСБ на осуществление работ с использованием сведений, составляющих государственную тайну;
- Поставка специализированных компонентов (Xilinx, Altera, Analog Devices, Intersil, Interpoint, Microsemi, Aeroflex, Peregrine, Syfer, Eurofarad, Texas Instrument, Miteq, Cobham, E2V, MA-COM, Hittite, Mini-Circuits,General Dynamics и др.);

Помимо этого, одним из направлений компании «ЭлектроПласт» является направление «Источники питания». Мы предлагаем Вам помощь Конструкторского отдела:

- Подбор оптимального решения, техническое обоснование при выборе компонента;
- Подбор аналогов;
- Консультации по применению компонента;
- Поставка образцов и прототипов;
- Техническая поддержка проекта;
- Защита от снятия компонента с производства.

Как с нами связаться

Телефон: 8 (812) 309 58 32 (многоканальный)
Факс: 8 (812) 320-02-42
Электронная почта: org@eplast1.ru
Адрес: 198099, г. Санкт-Петербург, ул. Калинина, дом 2, корпус 4, литера А.