REV.	ECN NO.	DATE	SIGN	DESCRIPTION
A	Initial Release	2017/12/26	Jason Yu	New Item

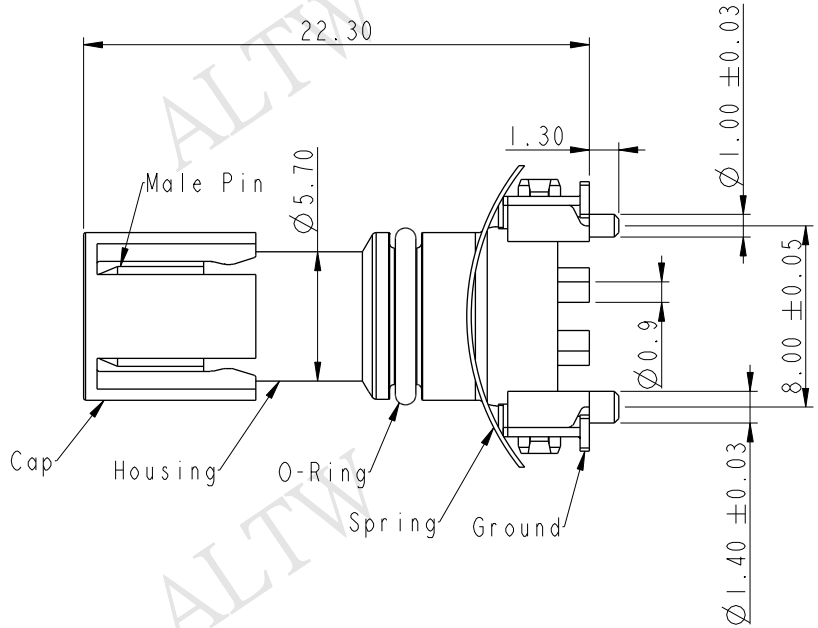

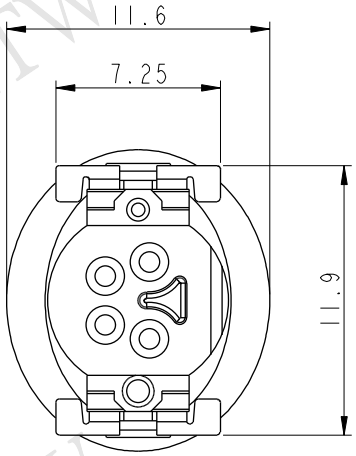

ALTW CONFIDENTIAL 2017-12-26 R&D DEPT.

ALTW DCC. DEPT. CONFIDENTIAL 2018.01.11 ISSUED

M 8 S - X X P M M T - E E 8 0 0 1

- M8S: M8 Shield
- 03: 3Pin / 04: 4Pin
- P: Panel
- M: Male Connector
- M: Male Pin
- T: SMT Type
- E: None Mating Style
- E: None Back Shell
- 8: IP68(Mated,1M/24Hours) IP65(Unmated)
- 001: Seriel Number

Note:
* (QC) Important Dimension to Check

Material Specification:
* Housing: Thermoplastic
* Male Pin: Copper Alloy, Gold Plated
* Ground: Copper Alloy, Tin Plated
* Spring: Stainless Steel

Electrical Specification:
* Contact Resistance: 10mΩ(Max.)
* Insulation Resistance: 100MΩ(Min.)
* Dielectric Withstanding Voltage: 1KV
* Rated Voltage: 60V d.c. or a.c.
* Rated Current: 3A

Mechanical Specification:
* Durability: 1000 Cycles(IEC:100 Cycles)

Environmental Specification:
* Termperature Range: -55~+125°C
* Salt Spray: 48 Hrs
* SMT Temperature & Time: 260°C / 5 sec
* SMT Paste : 0.12mm

UNIT:mm

TOLERANCE
.X ±0.25
.XX ±0.1
.XXX ±0.05
ANGLES ±1°

TITLE: M8 M CONN M PIN SMT TYPE			
SCALE: 3:1	SIZE: A4	SHEET: 1 OF 4	
REV.: A	WC-REV.: A.5	(QC): Inspection item	

Amphenol LTW
安費諾亮泰企業股份有限公司

ITEM NO	DRAWN BY: Jason Yu	DATE: 2017/12/26
DWG NO: M8S-XXPMMT-EE8XXX	CHECKED BY: Arvin Chan	DATE: 2017/12/26
CUSTOMER: ALTW	APPROVED BY: Kevin Hu	DATE: 2017/12/26

THIS DOCUMENT IS SUBJECT TO CHANGE WITHOUT NOTICE. IT IS CONFIDENTIAL AND A PROPERTY OF Amphenol LTW. DISCLOSURE TO THIRD PARTY HAS TO BE AUTHORIZED BY Amphenol LTW.

ALTW DCC. DEPT. CONFIDENTIAL 2018.01.11 ISSUED

ALTW CONFIDENTIAL 2017-12-26 R&D DEPT.

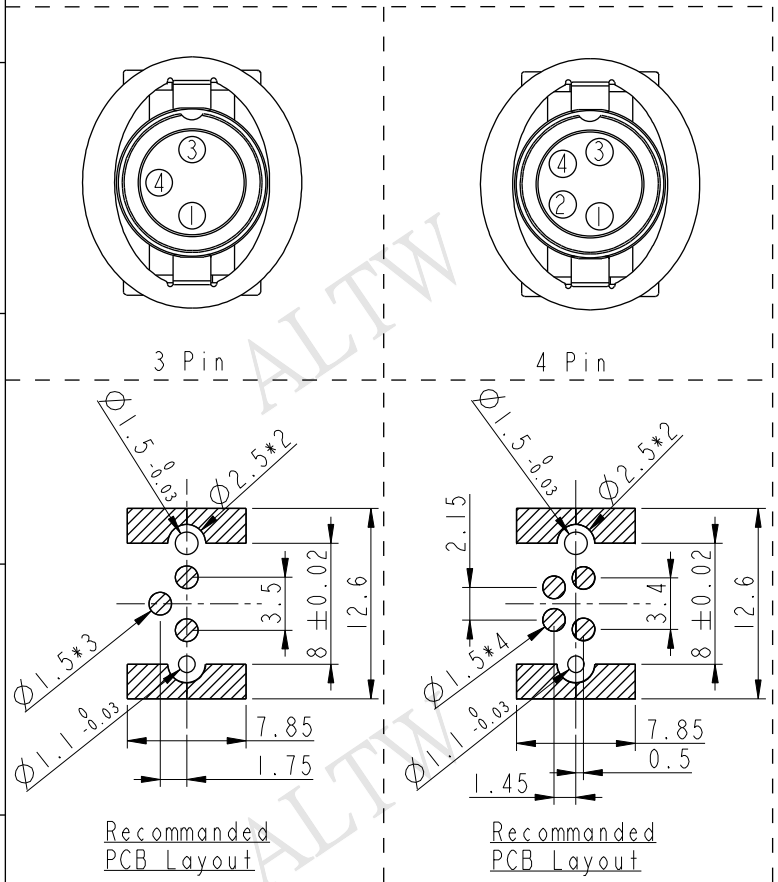

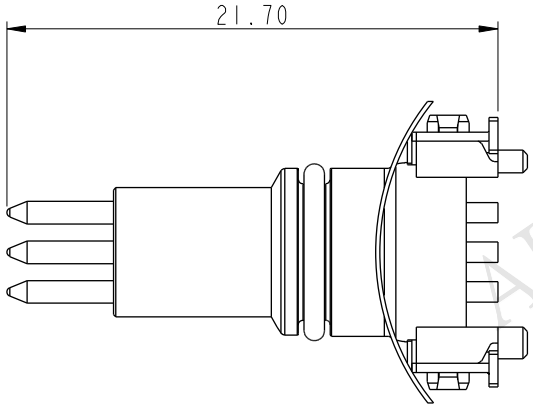

UNIT:mm	TITLE: M8 M CONN M PIN SMT TYPE	Amphenol LTW 安費諾亮泰企業股份有限公司	ITEM NO
TOLERANCE .X ±0.25 .XX ±0.1 .XXX ±0.05 ANGLES ±1°	SCALE Free / SIZE A4 / SHEET 2 OF 4		DWG NO M8S-XXPMMT-EE8XXX
	REV. A / WC-REV. A.3	QC: Inspection item	CUSTOMER ALTW

DRAWN BY Jason Yu	DATE 2017/12/26	
CHECKED BY Arvin Chan	DATE 2017/12/26	
APPROVED BY Kevin Hu	DATE 2017/12/26	

THIS DOCUMENT IS SUBJECT TO CHANGE WITHOUT NOTICE. IT IS CONFIDENTIAL AND A PROPERTY OF Amphenol LTW. DISCLOSURE TO THIRD PARTY HAS TO BE AUTHORIZED BY Amphenol LTW.

Tape & Reel Information:

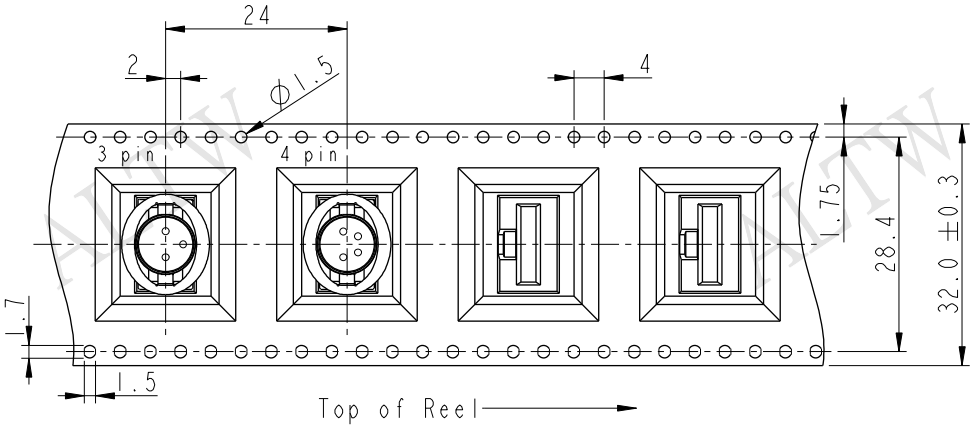

Note:
* (QC) Connector Orientat Follow Drawing

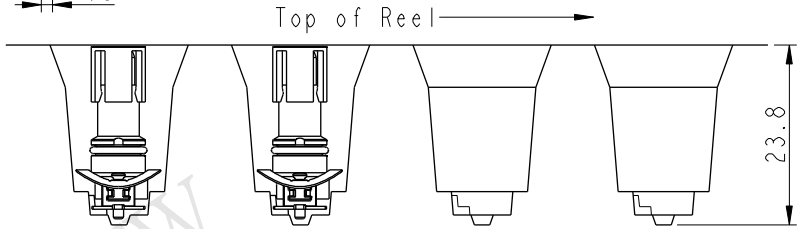

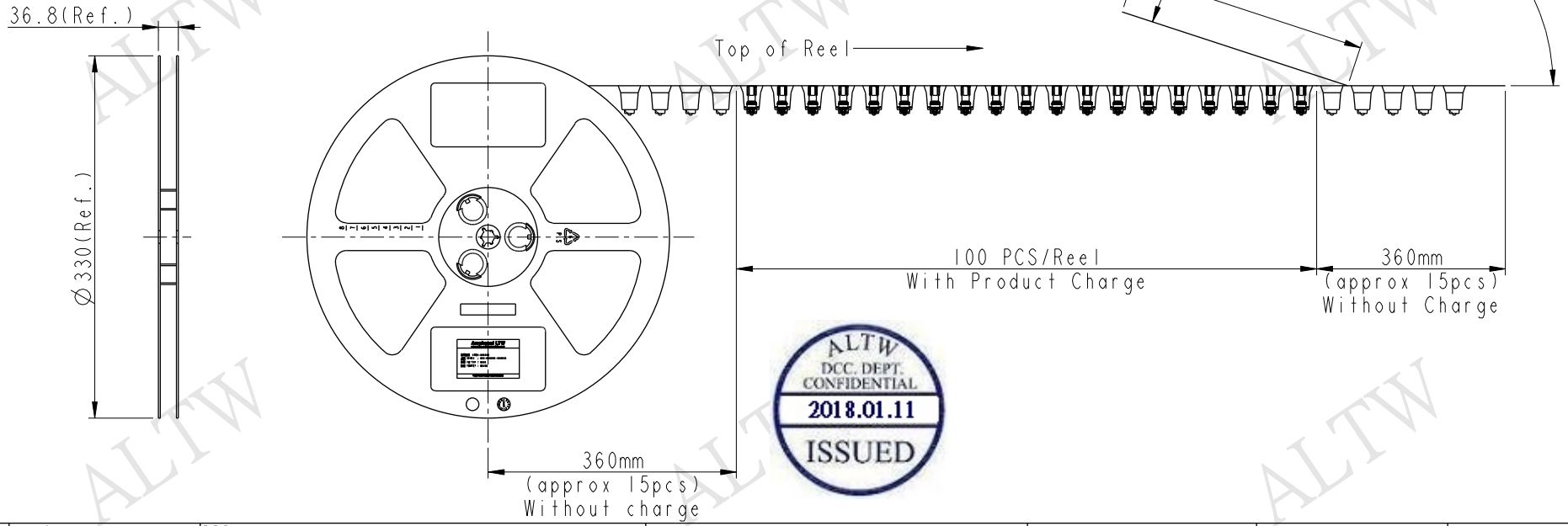

ALTW CONFIDENTIAL 2017-12-26 R&D DEPT.

ALTW DCC. DEPT. CONFIDENTIAL 2018.01.11 ISSUED

UNIT: mm	TITLE: M8 M CONN M PIN SMT TYPE			ITEM NO	DRAWN BY: Jason Yu	DATE: 2017/12/26
TOLERANCE .X ±0.25 .XX ±0.1 .XXX ±0.05 ANGLES ±1°	SCALE: Free	SIZE: A4	SHEET 3 OF 4	DWG NO: M8S-XXPMMT-EE8XXX	CHECKED BY: Arvin Chan	DATE: 2017/12/26
	REV.: A	WC-REV.: A.4	(QC): Inspection item	CUSTOMER: ALTW	APPROVED BY: Kevin Hu	DATE: 2017/12/26

Amphenol LTW
安費諾亮泰企業股份有限公司

THIS DOCUMENT IS SUBJECT TO CHANGE WITHOUT NOTICE. IT IS CONFIDENTIAL AND A PROPERTY OF Amphenol LTW. DISCLOSURE TO THIRD PARTY HAS TO BE AUTHORIZED BY Amphenol LTW.

Package:

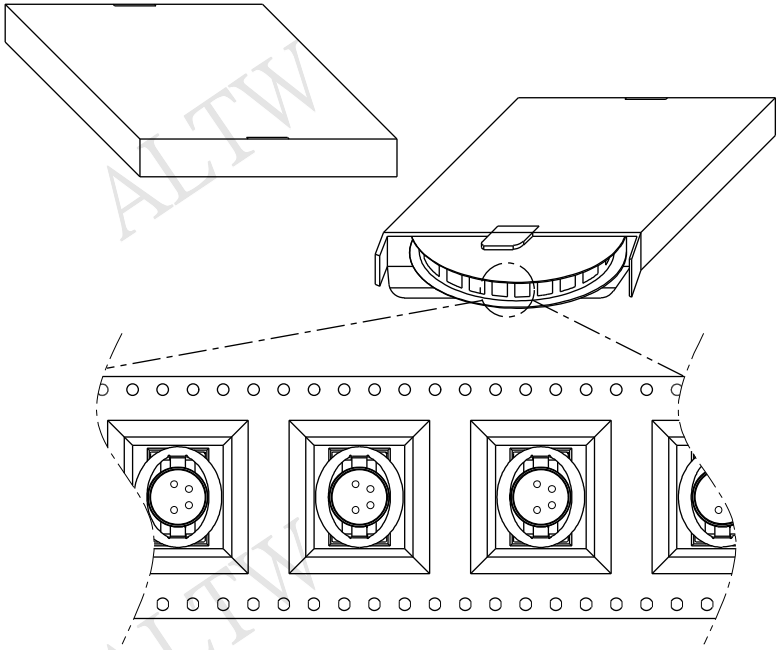

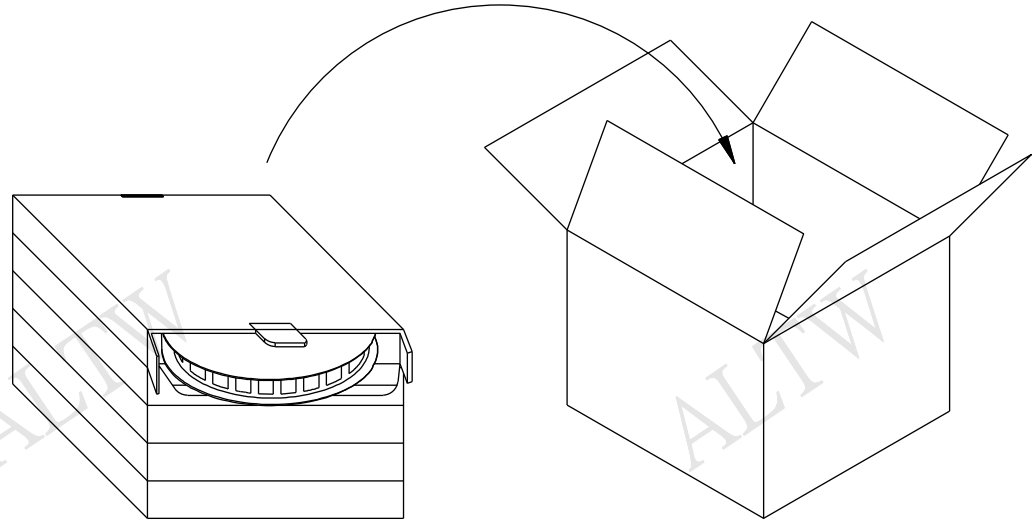

One Carton can put in the 5PCS(Max.) Box
(500 PCS/Carton)

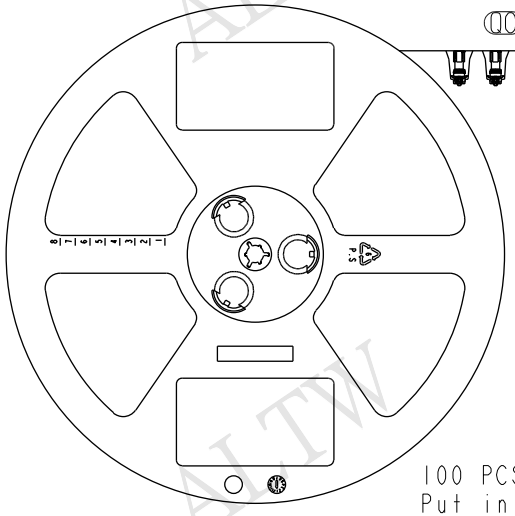

100 PCS(Connector)/Tape&Reel,
Put in a Box

ALTW DCC. DEPT. CONFIDENTIAL 2018.01.11 ISSUED

ALTW CONFIDENTIAL 2017-12-26 R&D DEPT.

THIS DOCUMENT IS SUBJECT TO CHANGE WITHOUT NOTICE. IT IS CONFIDENTIAL AND A PROPERTY OF Amphenol LTW. DISCLOSURE TO THIRD PARTY HAS TO BE AUTHORIZED BY Amphenol LTW.

UNIT:mm	TITLE: M8 M CONN M PIN SMT TYPE		ITEM NO	DRAWN BY: Jason Yu	DATE: 2017/12/26
TOLERANCE .X ±0.25 .XX ±0.1 .XXX ±0.05 ANGLES ±1°	SCALE: Free / SIZE: A4 / SHEET 4 OF 4		DWG NO: M8S-XXPMMT-EE8XXX	CHECKED BY: Arvin Chan	DATE: 2017/12/26
	REV.: A	WC-REV.: A.3 / QC: Inspection item	CUSTOMER: ALTW	APPROVED BY: Kevin Hu	DATE: 2017/12/26

Amphenol LTW
安費諾亮泰企業股份有限公司

Компания «ЭлектроПласт» предлагает заключение долгосрочных отношений при поставках импортных электронных компонентов на взаимовыгодных условиях!

Наши преимущества:

- Оперативные поставки широкого спектра электронных компонентов отечественного и импортного производства напрямую от производителей и с крупнейших мировых складов;
- Поставка более 17-ти миллионов наименований электронных компонентов;
- Поставка сложных, дефицитных, либо снятых с производства позиций;
- Оперативные сроки поставки под заказ (от 5 рабочих дней);
- Экспресс доставка в любую точку России;
- Техническая поддержка проекта, помощь в подборе аналогов, поставка прототипов;
- Система менеджмента качества сертифицирована по Международному стандарту ISO 9001;
- Лицензия ФСБ на осуществление работ с использованием сведений, составляющих государственную тайну;
- Поставка специализированных компонентов (Xilinx, Altera, Analog Devices, Intersil, Interpoint, Microsemi, Aeroflex, Peregrine, Syfer, Eurofarad, Texas Instrument, Miteq, Cobham, E2V, MA-COM, Hittite, Mini-Circuits,General Dynamics и др.);

Помимо этого, одним из направлений компании «ЭлектроПласт» является направление «Источники питания». Мы предлагаем Вам помощь Конструкторского отдела:

- Подбор оптимального решения, техническое обоснование при выборе компонента;
- Подбор аналогов;
- Консультации по применению компонента;
- Поставка образцов и прототипов;
- Техническая поддержка проекта;
- Защита от снятия компонента с производства.

Как с нами связаться

Телефон: 8 (812) 309 58 32 (многоканальный)
Факс: 8 (812) 320-02-42
Электронная почта: org@eplast1.ru
Адрес: 198099, г. Санкт-Петербург, ул. Калинина, дом 2, корпус 4, литера А.