THIS DRAWING IS UNPUBLISHED. RELEASED FOR PUBLICATION
© COPYRIGHT ALL RIGHTS RESERVED.

LOC	DIST
GT	

REVISIONS

P	LTR	DESCRIPTION	DATE	DWN	APVD
	A1	REVISED PER ECO-11-005294	20APR11	RK	HMR

STRIP FORM - UNSEALED
Bandware - ungedichtet

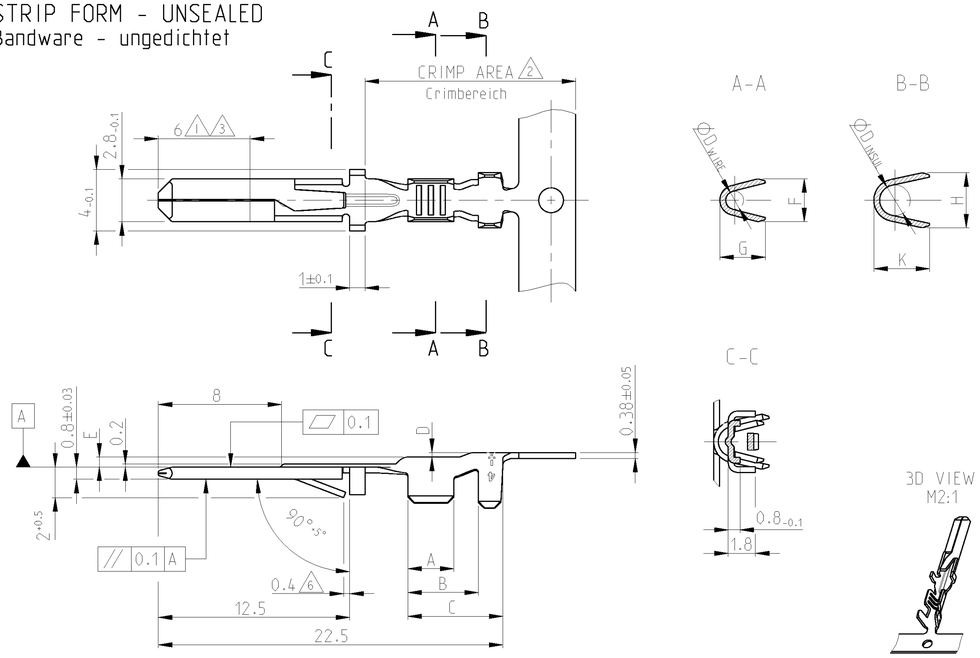

STRIP FORM - SINGLE WIRE SEAL
Bandware - Einzel-Dichtung System

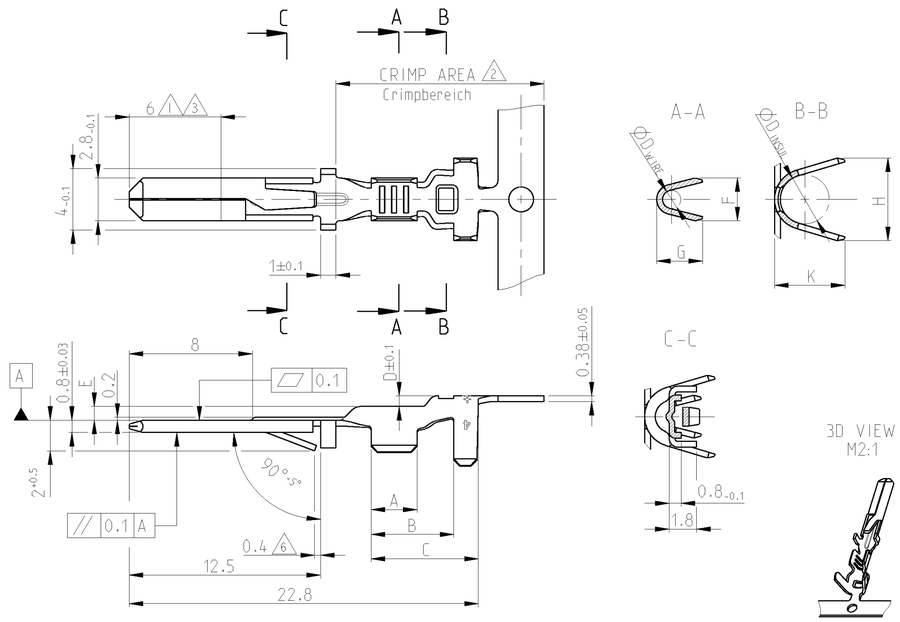

LOOSE PIECE
Einzelausführung

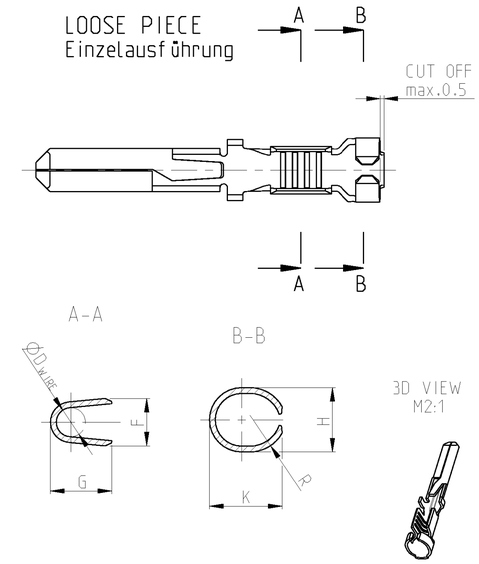

SINGLE WIRE SEAL/Einzel-Dichtung	N/A	N/A	4.3	4.8	2.8	4.0	3.1	1.7	4.6	5.6	3.6	4.0	3.8	1.7	0.85	0.95	7.5	5.9	3.5	B	Ø3.4	1.0 - 2.5 FLR	PRETINNED min.1µm	CuZn4	0-965975-5	J	0-929949-5
																				B			SEL. GOLD PLATED 1 2	CuZn30	0-965975-4	J	0-929949-4
																				A			PLAIN	CuZn30	0-965975-3	J	0-929949-3
																				B			PRETINNED min.1µm	CuZn30	0-965975-2	J	0-929949-2
																				B			SEL. SILVER PLATED 3	CuZn30	0-965975-1	J	0-929949-1
	N/A	N/A	4.3	4.8	2.8	3.0	2.2	1.2	4.6	5.4	3.2	3.0	2.8	1.2	0.9	0.7	7.0	5.4	3.0	B	Ø3.4	0.5 - 1.0 FLR	SEL. GOLD PLATED 1 2	CuSn4	0-965974-7	A	5 0-929948-7
																				A			PLAIN	CuSn4	0-965974-6	A	0-929948-6
																				B			PRETINNED min.1µm	CuSn4	0-965974-5	J	0-929948-5
																				B			SEL. GOLD PLATED 1 2	CuZn30	0-965974-4	J	5 0-929948-4
																				A			PLAIN	CuZn30	0-965974-3	J	0-929948-3
																				B			PRETINNED min.1µm	CuZn30	0-965974-2	J	0-929948-2
																				B			SEL. SILVER PLATED 3	CuZn30	0-965974-1	J	0-929948-1
UNSEALED / ungedichtet	2-1579001-1 WITH DIE SET: mit Matrize: 1579001-2	N/A	2.5	2.5	1.4	2.2	2.0	0.8	2.8	2.8	1.4	2.2	2.2	0.8	0.65	0.2	5.7	4.1	2.5	B	Ø1.15 - 1.6	0.2 - 0.5 FLR	PRETINNED min.1µm	CuSn4	0-963962-5	D	0-963961-5
																				B			SEL. GOLD PLATED 1 2	CuZn30	0-963962-4	D	0-963961-4
																				A			PLAIN	CuZn30	0-963962-3	D	0-963961-3
																				B			PRETINNED min.1µm	CuZn30	0-963962-2	D	0-963961-2
																				B			SEL. SILVER PLATED 3	CuZn30	0-963962-1	D	0-963961-1
	539635-1 WITH DIE SET: mit Matrize: 539743-2	878416-0	3.7	3.1	1.8	3.0	2.2	1.2	4.1	3.9	1.8	3.0	2.8	1.2	0.65	0.2	6.2	4.6	3.0	B	Ø1.4 - 2.3	0.5 - 1.0 FLR	PRETINNED min.1µm	CuSn4	0-928931-5	P	0-928930-5
																				B			SEL. GOLD PLATED 1 2	CuZn30	0-928931-4	P	0-928930-4
																				A			PLAIN	CuZn30	0-928931-3	P	0-928930-3
																				B			PRETINNED min.1µm	CuZn30	0-928931-2	P	0-928930-2
																				B			SEL. SILVER PLATED 3	CuZn30	0-928931-1	P	0-928930-1
	169400 WITH DIE SET: mit Matrize: 734262 - 0	878402-0	4.4	3.8	2.3	4.0	3.1	1.8	4.9	4.7	2.6	4.0	3.8	1.8	1.15	0.3	7.2	5.6	4.0	B	Ø1.8 - 2.9	1.0 - 2.5 FLR	PRETINNED min.1µm	CuSn4	0-928794-5	R	0-928781-5
																				B			SEL. GOLD PLATED 1 2	CuZn30	0-928794-4	R	0-928781-4
																				A			PLAIN	CuZn30	0-928794-3	R	0-928781-3
																				B			PRETINNED min.1µm	CuZn30	0-928794-2	R	0-928781-2
																				B			SEL. SILVER PLATED 3	CuZn30	0-928794-1	R	0-928781-1
	N/A	878227-0	4.8	4.2	2.4	4.0	3.1	1.9	5.3	4.8	3.1	4.0	3.8	1.9	1.15	0.4	7.2	5.6	4.0	B	Ø2.3 - 3.5 RB-Leitung	1.5 - 3 FLR	PRETINNED min.1µm	CuSn4	0-928924-5	R	0-927893-5
																				B			SEL. SILVER PLATED 3	CuSn4	0-928924-4	R	0-927893-4
																				A			PLAIN	CuSn4	0-928924-3	R	0-927893-3
																				B			SEL. GOLD PLATED 1 2	CuSn4	0-928924-2	R	0-927893-2
																				B			PRETINNED min.1µm	CuZn30	0-928924-1	R	0-927893-1
	N/A	N/A	3.3	3.1	1.8	3.0	2.2	1.2	3.65	3.6	2.0	3.0	2.8	1.2	0.65	0.3	6.2	4.6	3.0	B	Ø1.6 - 2.2 RB-Leitung	0.5 - 1.0 FLR	PRETINNED min.1µm	CuSn4	0-928923-5	S	0-927892-5
																				B			SEL. SILVER PLATED 3	CuSn4	0-928923-4	S	0-927892-4
																				A			PLAIN	CuSn4	0-928923-3	S	0-927892-3
																				B			SEL. GOLD PLATED 1 2	CuSn4	0-928923-2	S	0-927892-2
																				B			PRETINNED min.1µm	CuZn30	0-928923-1	S	0-927892-1
	HAND TOOL Handzage	APPLICATOR Anschlag-WKZ	K	H	R	G	F	D_{WIRE}	K	H	D_{INSUL}	G	F	D_{WIRE}	E	D	C	B	A	7 REELING	INSULATION RANGE Isolations-durchmesser	WIRE RANGE DGB [mm²]	FINISH Oberfläche	MATERIAL	TE CONNECTIVITY ORDER No. LOOSE PIECE Einzelausführung	REV	TE CONNECTIVITY ORDER No. STRIP FORM Bandware
			INSULATION BARREL Isolationsbereich			WIRE BARREL Drahtbereich			INSULATION BARREL Isolationsbereich			WIRE BARREL Drahtbereich															
			LOOSE PIECE Einzelausführung						STRIP FORM Bandware																		
			CRIMP DIMENSIONS Crimpmaßen																								

NOTES:
Bemerkungen

1. CONTACT AREA min.0.75 µm Au OVER min.1.25 µm Ni
   Kontaktbereich min.0.75 µm Au über min.1.25 µm Ni
2. CRIMP AREA 1-2 µm Sn OVER min.0.05 µm Ni
   Crimpbereich 1-2 µm Sn über min.0.05 µm Ni
3. Min.3 µm Ag IN LOCALIZED AREA, FLASH Ag ON REMAINDER, BOTH OVER min.1.25 µm Ni
   Min.3 µm Ag im lokalisierte Bereich, Rest flashversilbert, beide über min.1.25 µm Ni
4. ALL VERSIONS SPLICE FREE EXCEPT OF 5
   Alle Versionen Splice-free außer
5. SPLICE ACCORDING TO TE CONNECTIVITY-SPEC. 118-10107 SPLICE ADDITIONAL MARK WITH RED SPLICE-STICKER ON THE INTERLEAVING PAPER AND ON THE REEL
   Splice nach Tyco-Spec. 118-10107 zusätzlich Splice mit rotem Splice-Aufkleber auf dem Zwischenlagenpapier und auf dem Reel kennzeichnen
6. TO BE MEASURED BY DIMENSION 2 mm
   Bei Ausstellung 2 mm
7. REELING TYPE

DIMENSIONS: mm

TOLERANCES UNLESS OTHERWISE SPECIFIED: ISO 2768 -H E
0 PLC ± 0.2
1 PLC ± 0.2
2 PLC ± 0.2
3 PLC ± -
4 PLC ± -
ANGLES ± 1.5°

MATERIAL: see table / siehe Tabelle
FINISH: see table / siehe Tabelle

DWN	T. Koneczny	21AUG2006
CHK	P.Hasek	6OCT2006
APVD	R.Vlcek	9OCT2006
PRODUCT SPEC	108-18299	
APPLICATION SPEC	114-18014	
WEIGHT	-	

TE Connectivity

NAME: PRODUCT GROUP DRAWING FOR 2.8 mm FASTIN-FASTON® TAB

SIZE	CAGE CODE	DRAWING NO	RESTRICTED TO
A1	00779	C-1670467	-

CUSTOMER DRAWING | SCALE 5:1 | SHEET 1 OF 1 | REV A1

Компания «ЭлектроПласт» предлагает заключение долгосрочных отношений при поставках импортных электронных компонентов на взаимовыгодных условиях!

Наши преимущества:

- Оперативные поставки широкого спектра электронных компонентов отечественного и импортного производства напрямую от производителей и с крупнейших мировых складов;
- Поставка более 17-ти миллионов наименований электронных компонентов;
- Поставка сложных, дефицитных, либо снятых с производства позиций;
- Оперативные сроки поставки под заказ (от 5 рабочих дней);
- Экспресс доставка в любую точку России;
- Техническая поддержка проекта, помощь в подборе аналогов, поставка прототипов;
- Система менеджмента качества сертифицирована по Международному стандарту ISO 9001;
- Лицензия ФСБ на осуществление работ с использованием сведений, составляющих государственную тайну;
- Поставка специализированных компонентов (Xilinx, Altera, Analog Devices, Intersil, Interpoint, Microsemi, Aeroflex, Peregrine, Syfer, Eurofarad, Texas Instrument, Miteq, Cobham, E2V, MA-COM, Hittite, Mini-Circuits,General Dynamics и др.);

Помимо этого, одним из направлений компании «ЭлектроПласт» является направление «Источники питания». Мы предлагаем Вам помощь Конструкторского отдела:

- Подбор оптимального решения, техническое обоснование при выборе компонента;
- Подбор аналогов;
- Консультации по применению компонента;
- Поставка образцов и прототипов;
- Техническая поддержка проекта;
- Защита от снятия компонента с производства.

Как с нами связаться

Телефон: 8 (812) 309 58 32 (многоканальный)
Факс: 8 (812) 320-02-42
Электронная почта: org@eplast1.ru
Адрес: 198099, г. Санкт-Петербург, ул. Калинина, дом 2, корпус 4, литера А.