Series 112, 113, & 114 Deci-Center™ Jumpers (cont.)

All tolerances ± .005 [.13] unless otherwise specified

Note: 10, 12, 18, 20, & 28 conductor jumpers do not have numbers on covers

See Data Sheet No. 11008 for other configurations and additional information.

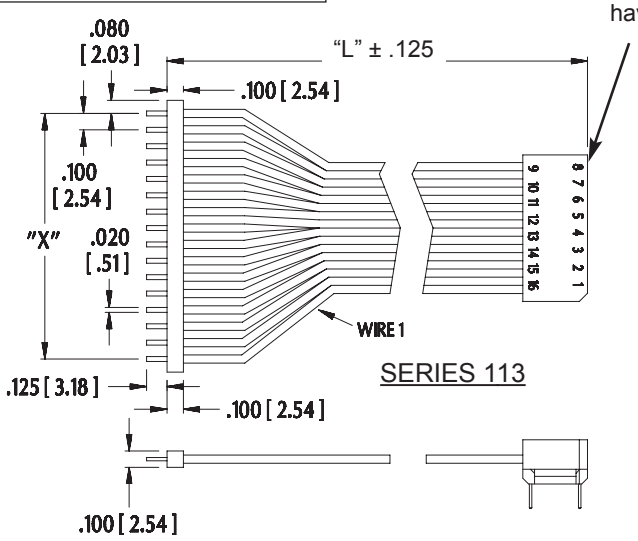

SERIES 113

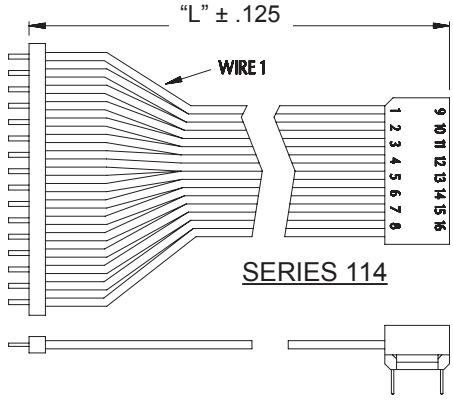

SERIES 114

WIRING LIST

Wire Number	Series 112, 113, 114 Pin Number	Series 112X, 113X, 114X Pin Number
1	1	1
2	2	16
3	3	2
4	4	15
5	5	3
6	6	14
7	7	4
8	8	13
9	9	5
10	10	12
11	11	6
12	12	11
13	13	7
14	14	10
15	15	8
16	16	9

CABLE DETAIL
(Series 112X, 113X, 114X)

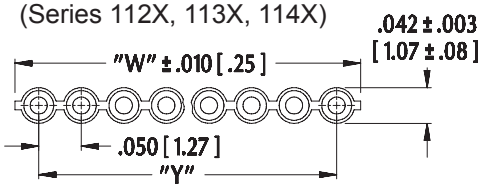

"W"=NO. OF CONDUCTORS X .050 [1.27]) + .005 [.08]
"Y"=(NO. OF CONDUCTORS - 1) X .050 [1.27]
"Z"=(NO. OF CONDUCTORS - 1) X .039 [.99]

HEADER DETAIL

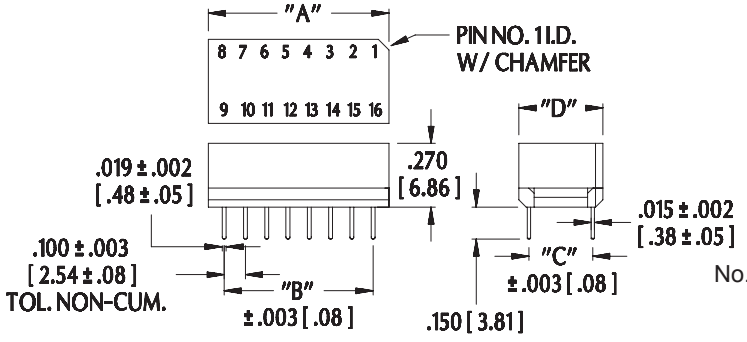

"A"=(NO. OF CONDUCTORS X .050 [1.27]) + .095 [2.41]
"B"=(NO. OF CONDUCTORS - 1) X .050 [1.27]
"X"=(NO. OF CONDUCTORS - 1) X .100 [2.54]

CABLE DETAIL
(Series 112, 113, 114)

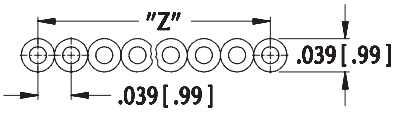

ORDERING INFORMATION

XX-XXXX-XXX

No. of conductors (see table)

Cable length in inches:
Ex: 3" = -.003-/ 3.5"= -003.5-
min. length =3" [76.20mm]

Jumper series:
112, 113, 114
112X, 113X, 114X
(see wiring table)

ARIES ELECTRONICS, INC.
http://www.arieselec.com • info@arieselec.com

Bristol, PA USA
TEL: (215) 781-9956
FAX: (215) 781-9845

RoHS Compliant

PRINTOUTS OF THIS DOCUMENT MAY BE OUT OF DATE AND SHOULD BE CONSIDERED UNCONTROLLED

Компания «ЭлектроПласт» предлагает заключение долгосрочных отношений при поставках импортных электронных компонентов на взаимовыгодных условиях!

Наши преимущества:

- Оперативные поставки широкого спектра электронных компонентов отечественного и импортного производства напрямую от производителей и с крупнейших мировых складов;
- Поставка более 17-ти миллионов наименований электронных компонентов;
- Поставка сложных, дефицитных, либо снятых с производства позиций;
- Оперативные сроки поставки под заказ (от 5 рабочих дней);
- Экспресс доставка в любую точку России;
- Техническая поддержка проекта, помощь в подборе аналогов, поставка прототипов;
- Система менеджмента качества сертифицирована по Международному стандарту ISO 9001;
- Лицензия ФСБ на осуществление работ с использованием сведений, составляющих государственную тайну;
- Поставка специализированных компонентов (Xilinx, Altera, Analog Devices, Intersil, Interpoint, Microsemi, Aeroflex, Peregrine, Syfer, Eurofarad, Texas Instrument, Miteq, Cobham, E2V, MA-COM, Hittite, Mini-Circuits,General Dynamics и др.);

Помимо этого, одним из направлений компании «ЭлектроПласт» является направление «Источники питания». Мы предлагаем Вам помощь Конструкторского отдела:

- Подбор оптимального решения, техническое обоснование при выборе компонента;
- Подбор аналогов;
- Консультации по применению компонента;
- Поставка образцов и прототипов;
- Техническая поддержка проекта;
- Защита от снятия компонента с производства.

Как с нами связаться

Телефон: 8 (812) 309 58 32 (многоканальный)
Факс: 8 (812) 320-02-42
Электронная почта: org@eplast1.ru
Адрес: 198099, г. Санкт-Петербург, ул. Калинина, дом 2, корпус 4, литера А.