NOTES:

1. MATERIALS AND FINISHES:

BODY	- BRASS	-	BRIGHT ACID TIN PLATED
CONTACT	- BeCu	-	TIN-LEAD PLATED
SPRING CLIP	- BeCu	-	BRIGHT ACID TIN PLATED
INSULATOR	- PTFE		

2. PHYSICAL:

OPERATING TEMPERATURE = -40°C to +105°C
DURABILITY = 150 MATING CYCLES MINIMUM
INSERTION/WITHDRAWAL FORCES = 1.0 LB. MIN. to 8.0 LB. MAX. WHEN TESTED IN A Ø.385 ±.002 BORE

3. ELECTRICAL:

RETURN LOSS = 25 dB MINIMUM FROM DC TO 500 MHz
INSERTION LOSS = 0.10 dB MAXIMUM FROM DC TO 500 MHz
AC CURRENT RATING = 1 AMP CONTINUOUS
PEAK VOLTAGE RATING = 1,000 VAC, 50/60 Hz
INSULATION RESISTANCE = 1,000 MEGOHMS @ 500 VDC

531-40065	REVISIONS				
DRAWING NO.	REV	DESCRIPTION	DATE	ECO	APPR
THIRD ANGLE PROJ.	A	RELEASE TO MFG.	09-Sep-99	43103	CPM/FO
	B	REVISED I.A.W. CUSTOMER SPECIFICATION	15-Sep-00	43231	BCG
	C	SEE SHEET 2	6/12/02	44070	BCG

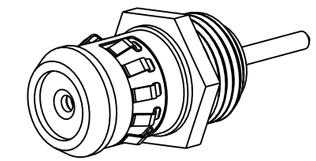

SCALE 2.000

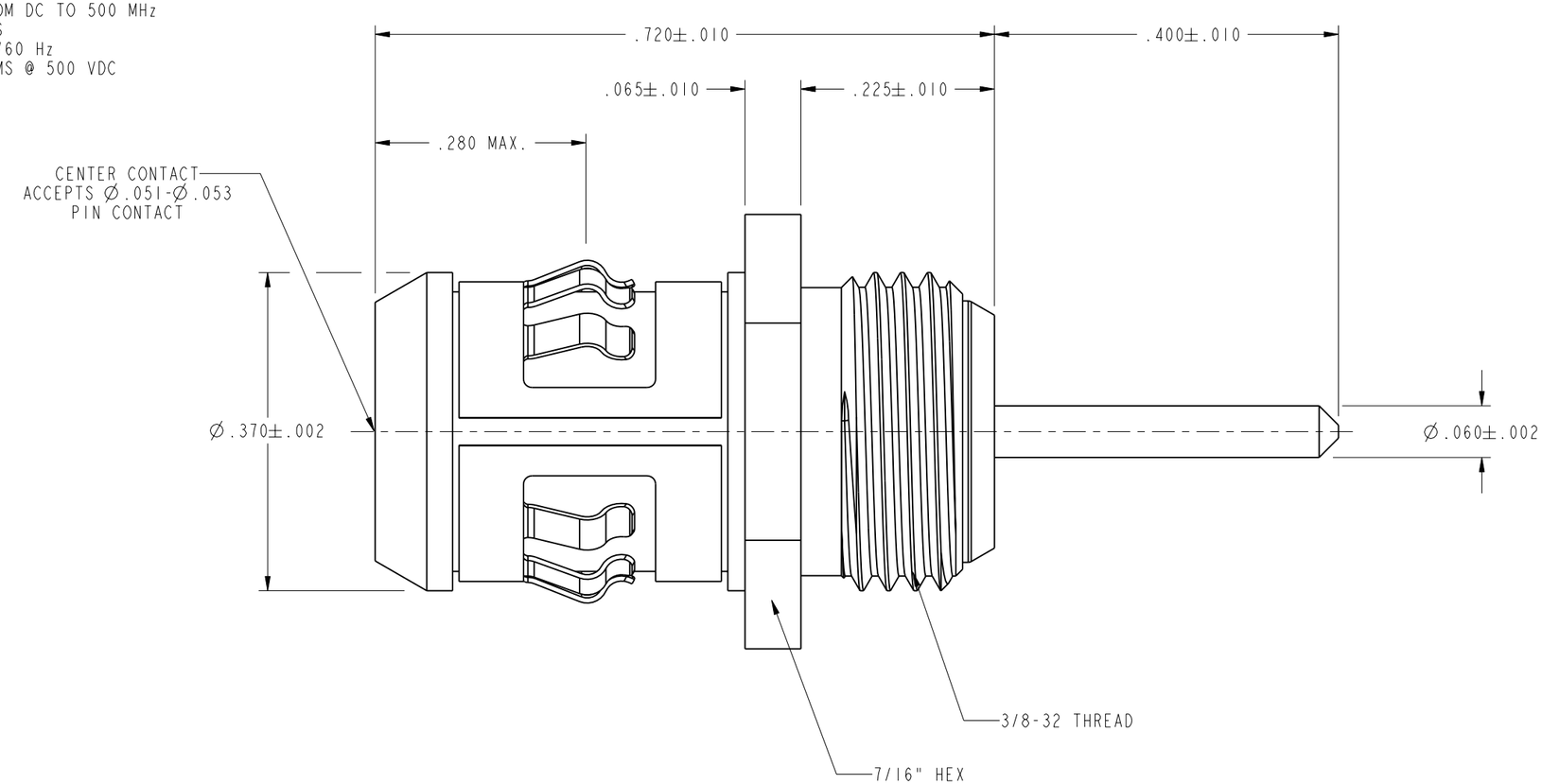

CUSTOMER OUTLINE DRAWING

ALL OTHER SHEETS ARE FOR INTERNAL USE ONLY

UNLESS OTHERWISE SPECIFIED, DIMENSIONS ARE IN INCHES AND TOLERANCES ARE:
2 PLACE DECIMAL ±.015 (0,381 mm) 3 PLACE DECIMAL ±.005 (0,127 mm) ANGLES ± 1°

NOTICE - These drawings, specifications, or other data (1) are, and remain the property of Amphenol Corp. (2) must be returned upon request; and (3) are confidential and not to be disclosed to any person other than those to whom they are given by Amphenol Corp. The furnishing of these drawings, specifications, or other data by Amphenol Corp., or to any other person to anyone for any purpose is not to be regarded by implication or otherwise in any manner licensing, granting rights or permitting such holder or any other person to manufacture, use or sell any product, process or design, patented or otherwise, that may in any way be related to or disclosed by said drawings, specifications, or other data.

MATERIAL

REFERENCE
EAR 966913-1
G.I. P/N 467755
GEN# 531-40065

DRAWN F. ORBETA	DATE 8/11/99	
ENGINEER F. ORBETA	DATE 8/11/99	
APPROVED T. AUBIN	DATE 8/17/99	
CAD FILE I:\CATV\F&G\531-40065		

TITLE
PANEL MOUNT
"G" CONNECTOR
W/ Ø.060" PIN

Amphenol
Amphenol Corporation
Communication and Network Products Division
Danbury, CT U.S.A. 06810

SCALE: 6.0:1 | SHEET 1 OF 3

CODE ID	DWG SIZE	DRAWING NO.	REV
74868	B	531-40065	C

Компания «ЭлектроПласт» предлагает заключение долгосрочных отношений при поставках импортных электронных компонентов на взаимовыгодных условиях!

Наши преимущества:

- Оперативные поставки широкого спектра электронных компонентов отечественного и импортного производства напрямую от производителей и с крупнейших мировых складов;
- Поставка более 17-ти миллионов наименований электронных компонентов;
- Поставка сложных, дефицитных, либо снятых с производства позиций;
- Оперативные сроки поставки под заказ (от 5 рабочих дней);
- Экспресс доставка в любую точку России;
- Техническая поддержка проекта, помощь в подборе аналогов, поставка прототипов;
- Система менеджмента качества сертифицирована по Международному стандарту ISO 9001;
- Лицензия ФСБ на осуществление работ с использованием сведений, составляющих государственную тайну;
- Поставка специализированных компонентов (Xilinx, Altera, Analog Devices, Intersil, Interpoint, Microsemi, Aeroflex, Peregrine, Syfer, Eurofarad, Texas Instrument, Miteq, Cobham, E2V, MA-COM, Hittite, Mini-Circuits,General Dynamics и др.);

Помимо этого, одним из направлений компании «ЭлектроПласт» является направление «Источники питания». Мы предлагаем Вам помощь Конструкторского отдела:

- Подбор оптимального решения, техническое обоснование при выборе компонента;
- Подбор аналогов;
- Консультации по применению компонента;
- Поставка образцов и прототипов;
- Техническая поддержка проекта;
- Защита от снятия компонента с производства.

Как с нами связаться

Телефон: 8 (812) 309 58 32 (многоканальный)
Факс: 8 (812) 320-02-42
Электронная почта: org@eplast1.ru
Адрес: 198099, г. Санкт-Петербург, ул. Калинина, дом 2, корпус 4, литера А.