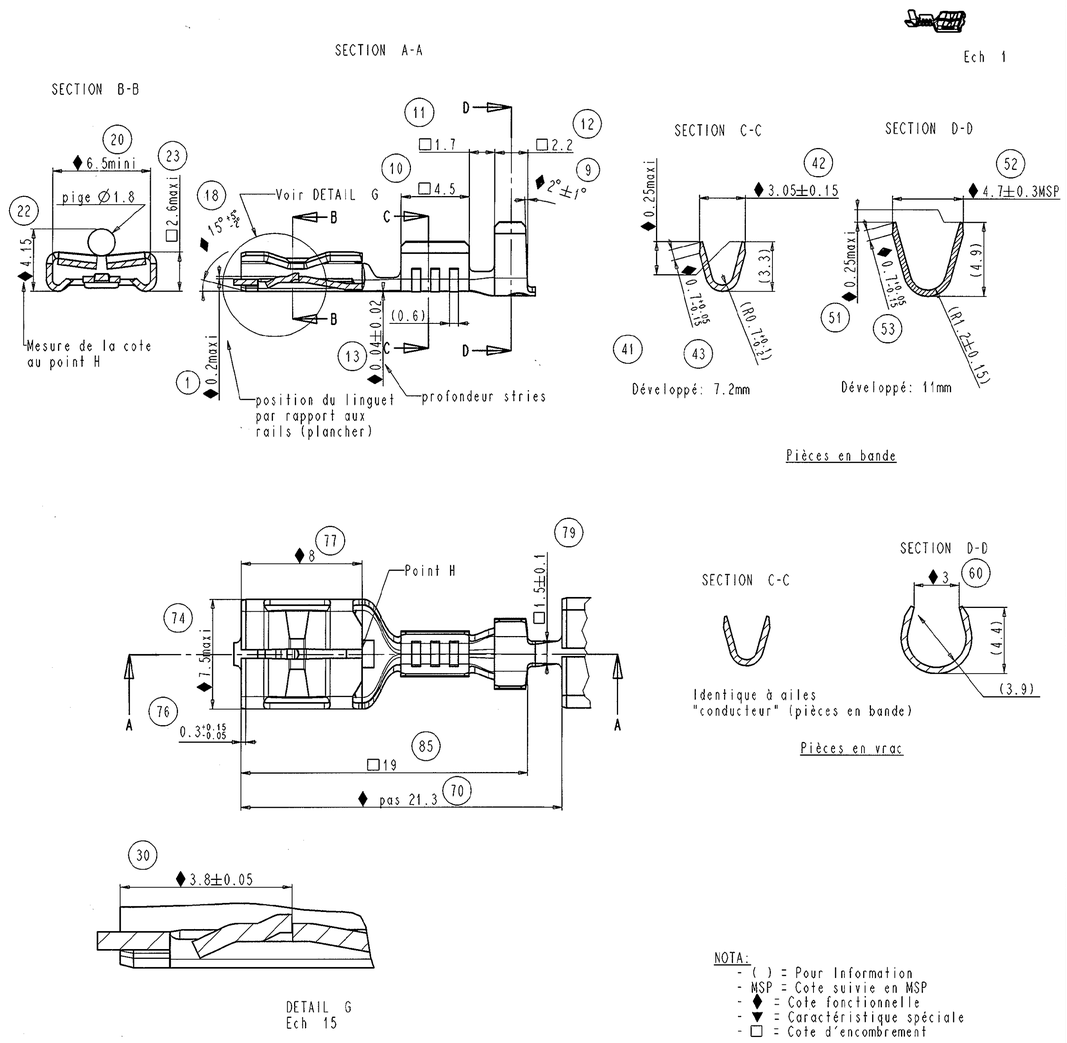

NOTA:
- ( ) = Pour Information
- MSP = Cote suivie en MSP
- ♦ = Cote fonctionnelle
- ▼ = Caractéristique spéciale
- □ = Cote d'encombrement

POINCON / MATRICE DE SERTISSAGE

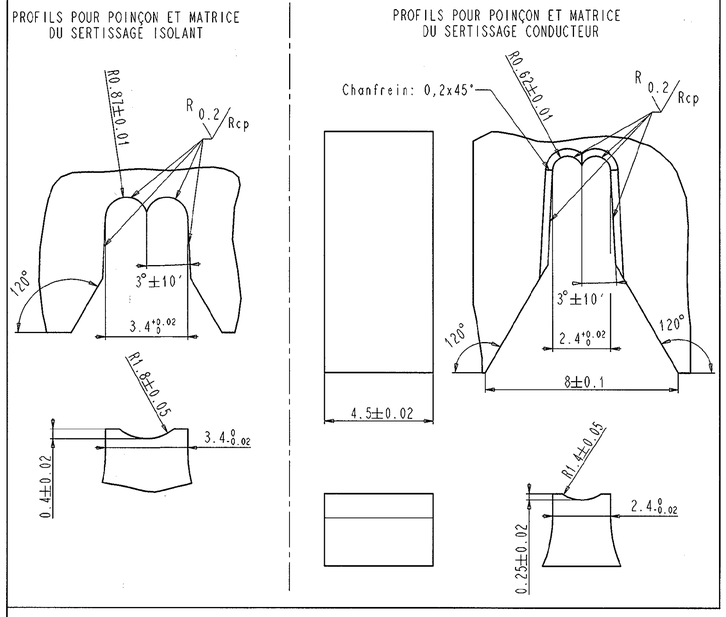

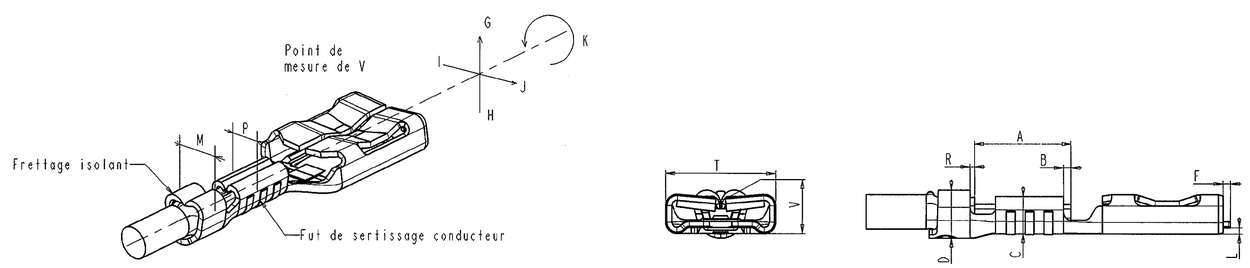

SPECIFICATIONS DE SERTISSAGE

1) CARACTERISTIQUES DE SERTISSAGE SUR APPLICATEUR

CARACTERISTIQUES A VERIFIER		VALEUR A MESURER	REPERE DESSIN
DEFORMATION APRES SERTISSAGE	FLEXION VERS LE HAUT	2° MAXI	G
	FLEXION VERS LE BAS	2° MAXI	H
	TORSION	2° MAXI	K
	DEFORMATION SUIVANT L'AXE DE LA PIECE	2° MAXI	I - J
LONGUEUR DE DENUDAGE sauf si M=4,6		6±0.4	A
LONGUEUR DE DENUDAGE pour M=4,6		7±0.4	A
DEPASSEMENT DU FIL		0,8±0.4	B
DEPASSEMENT DU FIL pour M=4.6		0,7±0.3	R
TEMOIN DE DECOUPE		0,2 MAXI	F
DEFORMATION DU TEMOIN DE DECOUPE , OU BAVURE (sauf si M=4,6)		0.05 MAXI	L
DIFFERENCE DE LARGEUR sauf si M=4,6		0.05 MAXI	T
DIFFERENCE DE LARGEUR pour M=4,6		2.33±0.1	V

2) VALEURS DE SERTISSAGE: (CONDUCTEURS SOUPLES)

SECTION AME mm^2	ISOLANT Ø MOYEN	FRETTAGE ISOLANT		SERTISSAGE CONDUCTEUR		
		HAUTEUR D	LARGEUR M	HAUTEUR C	LARGEUR P	RESISTANCE A LA TRACTION EN daN
0.5	2.3	3.2±0.1	3.4	1.47±0.03	2.4	>6
0.75	2.5	3.4±0.1		1.55±0.03		>10
1	2.6			1.62±0.05		>14
0,6	2.3	2.8±0.1	4,6	1.5±0.03	2.4	>10
0.75	3.1	2.9±0.1		1.55±0.03		>10

FORCES D'INSERTION ET D'EXTRACTION (EN NEWTOM) NOMBRE D'ESSAI=10					CONTROLE DE PRESSION DE CONTACT▼ MSP Avec dynamomètre monté sur calibre CFCA 627 (Controle du contact électrique en Newton)	A L'ETAT DE LIVRAISON
LANGUETTE 0.8±0.01 SUIVANT NFC 20120	1ERE INSERTION MAXI	6EME EXTRACTION		8EME EXTRACTION MINI	1ÈRE FI MINI L'ERGOT ETANT NEUTRALISÉ ET LE CLIP DÉGRAISSÉ	/
		MOYENNE	MINI INDIVIDUELLE			
30 011	22	22	18	/	10	LAITON et BRONZE BRUT*
	18	18	13	/	6	LAITON ETAME*
	22	18	13	/	9	BRONZE ETAME*
430 011	22	20	18	/	10	ACIER BRUT*
	28	20	18	/	/	ACIER NIKELE*
30 011	30	/	/	25	13	P74 100 74 811 21
430 011	30	/	25	/	10	P74 1B4 74 811 21
	40	/	25	/	/	P74 104 74 811 21

*: sauf référence indiquée

REF PRESSE PRONER
AP 68.13000
REF OUTIL
16230

REF PRESSE KORMA K	REF OUTIL
12550	12388
12600	

CE PLAN DE CONTROLE ETANT EXTRAIT DU PLAN DE DEFINITION POUR TOUT LITIGE, ON FERA REFERENCE AU PLAN DE DEFINITION

PRONER COMATEL P/N	TE Connectivity P/N
P7410074811	1544322-1
P7410074861	1544322-3
P7410374861	1544322-4
P7410474811	1544322-5
P741047481121	1544322-6

EPAISSEUR: 0.4mm

PLAN DE DEFINITION:
3237 D 001

CAPACITE:
0.5 à 1mm2

Référence/Désignation	Matière		Protection	Quantité
P74 103 74 861	BRONZE PHOSPHOREUX	CLIP EN BANDE	ETAME	
P74 103 74 811	BRONZE PHOSPHOREUX		/	
P74 104 74 811 21	XC18	CLIP EN BANDE	NICKELE	
P74 1B4 74 811 21	XC18		/	
P74 100 74 811 21	UZ 30	CLIP EN BANDE	/	
P74 108 74 961	UZ 15	CLIP EN VRAC	ETAME	
P74 108 74 911	UZ 15		/	
P74 108 74 861	UZ 15	CLIP EN BANDE	ETAME	
P74 108 74 811	UZ 15		/	
P74 100 74 961	UZ 30	CLIP EN VRAC	ETAME	
P74 100 74 911	UZ 30		/	
P74 100 74 861	UZ 30	CLIP EN BANDE	ETAME	
P74 100 74 811	UZ 30		/	
P74 104 74 911	XC18	CLIP EN VRAC	NICKELE	
P74 104 74 811	XC18	CLIP EN BANDE	NICKELE	

Sous-Ens.: //
Ensemble : //

POUR DIFFUSION

CLIP DE 6,3 A ENFICHAGE DOUX

TE Connectivity

Echelle: 5 | Masse: //
Tol. Lin.: ±0.1
Tol. Ang.: ±2° | Format A1

CUSTOMER DRAWING

1544322 | REV D3

REV	DESCRIPTION	DATE	DWN	APR
D3	REVISED PER ECO-11-005150	28MAR11	RK	HMR

Reproduction et diffusion interdites sans autorisation

Компания «ЭлектроПласт» предлагает заключение долгосрочных отношений при поставках импортных электронных компонентов на взаимовыгодных условиях!

Наши преимущества:

- Оперативные поставки широкого спектра электронных компонентов отечественного и импортного производства напрямую от производителей и с крупнейших мировых складов;
- Поставка более 17-ти миллионов наименований электронных компонентов;
- Поставка сложных, дефицитных, либо снятых с производства позиций;
- Оперативные сроки поставки под заказ (от 5 рабочих дней);
- Экспресс доставка в любую точку России;
- Техническая поддержка проекта, помощь в подборе аналогов, поставка прототипов;
- Система менеджмента качества сертифицирована по Международному стандарту ISO 9001;
- Лицензия ФСБ на осуществление работ с использованием сведений, составляющих государственную тайну;
- Поставка специализированных компонентов (Xilinx, Altera, Analog Devices, Intersil, Interpoint, Microsemi, Aeroflex, Peregrine, Syfer, Eurofarad, Texas Instrument, Miteq, Cobham, E2V, MA-COM, Hittite, Mini-Circuits,General Dynamics и др.);

Помимо этого, одним из направлений компании «ЭлектроПласт» является направление «Источники питания». Мы предлагаем Вам помощь Конструкторского отдела:

- Подбор оптимального решения, техническое обоснование при выборе компонента;
- Подбор аналогов;
- Консультации по применению компонента;
- Поставка образцов и прототипов;
- Техническая поддержка проекта;
- Защита от снятия компонента с производства.

Как с нами связаться

Телефон: 8 (812) 309 58 32 (многоканальный)
Факс: 8 (812) 320-02-42
Электронная почта: org@eplast1.ru
Адрес: 198099, г. Санкт-Петербург, ул. Калинина, дом 2, корпус 4, литера А.