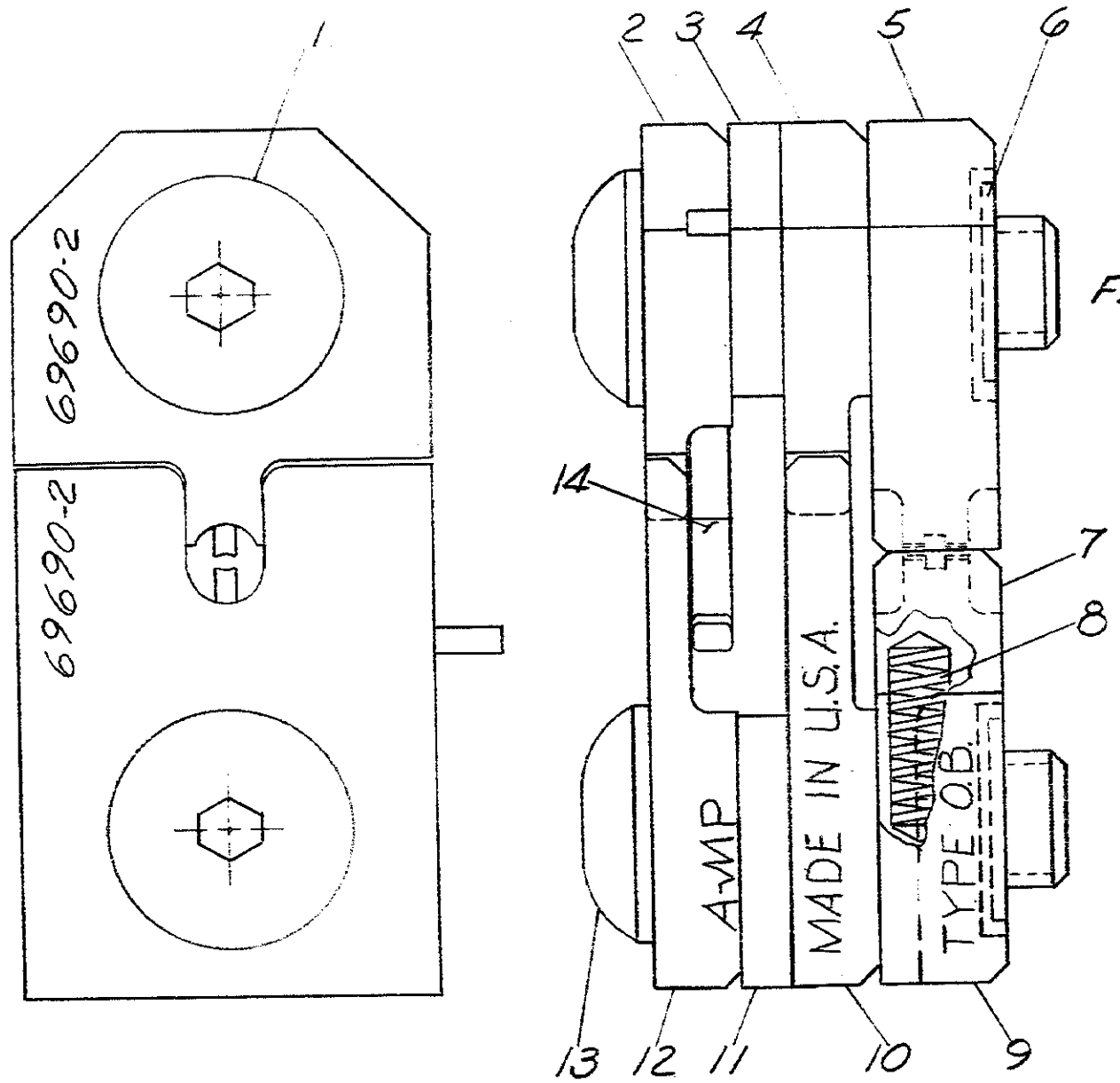

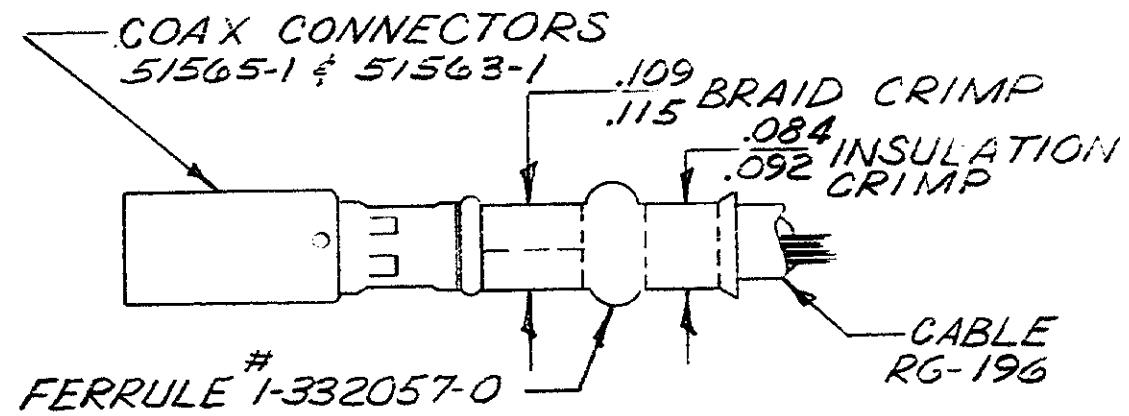

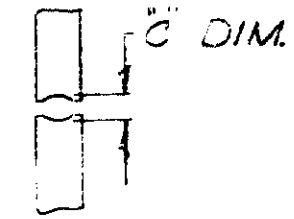

CENTER CONTACT CRIMP
(PLUG GAGE)

METHOD OF GAGING CRIMP DIMENSIONS

THE CRIMP DIM'S APPLY ONLY TO THE ABOVE COMBINATIONS, ON A CRIMPED PRODUCT.

SUPERSEDED BY I.S. 2024-3

"C" DIM	
60	NO 60
.013	.017

				ITEM NO
1		306493-2	EJECTOR	14
1		1-306593-4	SCREW-SPECIAL	13
1		306740-2	INDENTER-INSULATION	12
1		306192-7	SPACER-LOWER	11
1		306742	INDENTER-BRAID	10
1		306543-1	BARREL-BLOCK	9
2		305182	SPRING	8
1		306544-8	INSERT-BARREL-LOWER	7
2		1-21046-3	RING-RETAINING	6
1		306738-2	INSERT-BARREL-UPPER	5
1		306741	ANVIL-BRAID	4
1		1-306191-0	SPACER-UPPER	3
1		306739-2	ANVIL-INSULATION	2
1		7-306131-2	SCREW-SPECIAL	1
-2	DWG SIZE	NUMBER	NAME / REMARKS	

LTR	REVISION RECORD	DR	CHK	DATE
D	SUP BY I.S. 2024-3	EJF	EJA	5-16-72
C-1	REVISED	PL		11-17-70
C	REVISED	B.S.		6-26-68
B	REVISED	B.S.		3-12-68
A	REVISED	PL	AF	11-24-67

NUMBER 69690-2

REQUIRED PER ASSEMBLY

DESCRIPTION

©1966 BY AMP INCORPORATED. ALL RIGHTS RESERVED.
AMP PRODUCTS COVERED BY PATENTS AND/OR PATENTS PENDING.

CUSTOMER COPY REFERENCE ONLY

DR B. Shenfeld 2-1-66
CHK 2-2-66
DR 2-28-66

MATERIAL AND FINISH —

WIRE — RANGE — INSULATION RG196 —

TOLERANCE EXCEPT AS NOTED ± .015 ± 1° 0'

SCALE 4-1

AMP INCORPORATED HARRISBURG, PENNA.

CLASS —

TYPE SUB MIN. COAX

LOC M B NO 69690-2 REV D

NAME DIE ASSEMBLY

DIMENSIONS IN INCHES. DO NOT SCALE PRINT.

PRINT DIST 18

AMP 1253 REV 7/68

Компания «ЭлектроПласт» предлагает заключение долгосрочных отношений при поставках импортных электронных компонентов на взаимовыгодных условиях!

Наши преимущества:

- Оперативные поставки широкого спектра электронных компонентов отечественного и импортного производства напрямую от производителей и с крупнейших мировых складов;
- Поставка более 17-ти миллионов наименований электронных компонентов;
- Поставка сложных, дефицитных, либо снятых с производства позиций;
- Оперативные сроки поставки под заказ (от 5 рабочих дней);
- Экспресс доставка в любую точку России;
- Техническая поддержка проекта, помощь в подборе аналогов, поставка прототипов;
- Система менеджмента качества сертифицирована по Международному стандарту ISO 9001;
- Лицензия ФСБ на осуществление работ с использованием сведений, составляющих государственную тайну;
- Поставка специализированных компонентов (Xilinx, Altera, Analog Devices, Intersil, Interpoint, Microsemi, Aeroflex, Peregrine, Syfer, Eurofarad, Texas Instrument, Miteq, Cobham, E2V, MA-COM, Hittite, Mini-Circuits,General Dynamics и др.);

Помимо этого, одним из направлений компании «ЭлектроПласт» является направление «Источники питания». Мы предлагаем Вам помощь Конструкторского отдела:

- Подбор оптимального решения, техническое обоснование при выборе компонента;
- Подбор аналогов;
- Консультации по применению компонента;
- Поставка образцов и прототипов;
- Техническая поддержка проекта;
- Защита от снятия компонента с производства.

Как с нами связаться

Телефон: 8 (812) 309 58 32 (многоканальный)
Факс: 8 (812) 320-02-42
Электронная почта: org@eplast1.ru
Адрес: 198099, г. Санкт-Петербург, ул. Калинина, дом 2, корпус 4, литера А.