ETA-USA
Your power supply experts

3~10 WATT NON-ISOLATED DC-DC CONVERTER

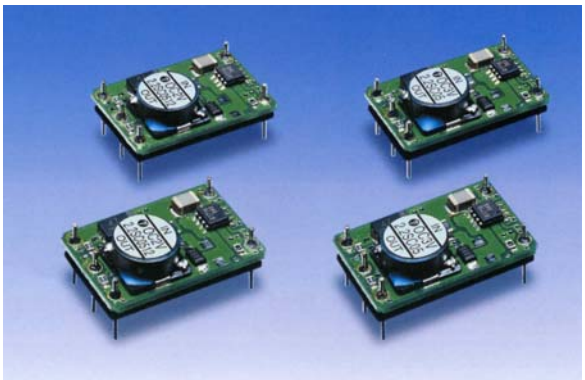

OC2V –SC0512

Specifications<DC/DC>	Model			
OC2V-2.2SC0512 SINGLE	OC2V-2.2SC0512			
Input Voltage DC[V]	5/12			
Input Range DC[V]	4.5 or output voltage +1, whichever greater, to 14.0			
Input Range				
at no load [mA](typical)	6/6	6.5/6.5	7/7	9/7.5
at full load[mA](typical)	800/340	1070/460	1500/690	1810/930
Efficiency [%] (typical)	75/73	82/79	88/79	92/90
Input Voltage [V]in	5/12	5/12	5/12	6/12

ETA-USA Tel: 408-778-2793 **Fax**: 408-779-2753 **e-mail**: sales@eta-usa.com

Specifications<DC/DC>	Model			
OC2V-2.2SC0512 SINGLE	OC2V-2.2SC0512			
Output	1.5V	2.2V	3.3V	5.0V
Default Output Voltage [V]	+2.28 +/-0.2			
Switching Frequency [kHz]	130(fixed)(may decrease by 50% depending on output/input conditions)			
Output Voltage [V]	+1.5 to 5.0			
Output Current [A]	2.0			
Ripple and Noise [mVp-p](maximum)	100			
Regulation				
a.Static Line Regulation [V]	less than 2% of output voltage at input voltage 4.5 to 14V			
b.Static Load Regulation	less than 2.5% of output voltage at input voltage 5.0V or 6V and load 0 to 2A			
	Less than 0.9% of output voltage at input volage 5.0V or 6V and load 0.2 to 2A			
Recovery Time	5mS(maximum)			
Rise up time	300mS(maximum)			
Functions				
Overcurrent Protection	Current Limiting with automatic recovery			
Overvoltage Protection	Not available			
Trimming of output voltage	Not available			
Input Fuse	Installed[2.5A]			
Environmental				
Operating Temperature	-20 to 71C			
(derating)	2%/C(50C to 71C) (out of warranty on/over 71C)			
Operating Humidity	20-90%/RH(non-condensing)			
Storage Temperature	-20 to +85C			
Storage Humidity	20 to 90%/RH(non-condensing)			
Vibration	5-10Hz:10mm double amplitude,10-550Hz:24.5m/S^2,each along X,Y,Z axes(non-operating)			
Shock	294m/S^2			
Cooling	Convection			
Weight (typical)	open board type:7g			

Dimension diagram

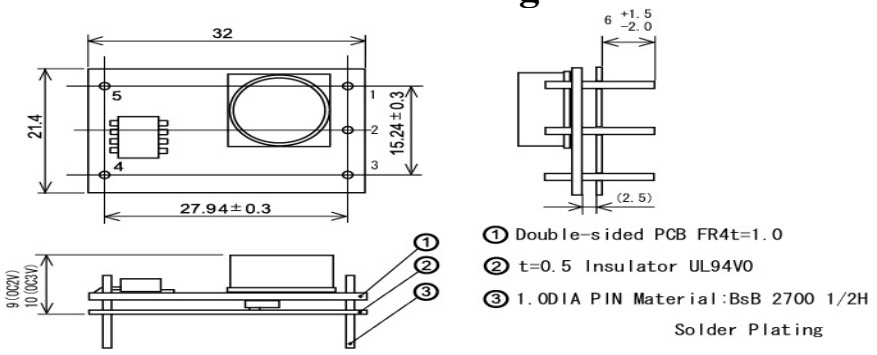

ETA-USA Tel: 408-778-2793 **Fax**: 408-779-2753 **e-mail**: sales@eta-usa.com

Компания «ЭлектроПласт» предлагает заключение долгосрочных отношений при поставках импортных электронных компонентов на взаимовыгодных условиях!

Наши преимущества:

- Оперативные поставки широкого спектра электронных компонентов отечественного и импортного производства напрямую от производителей и с крупнейших мировых складов;
- Поставка более 17-ти миллионов наименований электронных компонентов;
- Поставка сложных, дефицитных, либо снятых с производства позиций;
- Оперативные сроки поставки под заказ (от 5 рабочих дней);
- Экспресс доставка в любую точку России;
- Техническая поддержка проекта, помощь в подборе аналогов, поставка прототипов;
- Система менеджмента качества сертифицирована по Международному стандарту ISO 9001;
- Лицензия ФСБ на осуществление работ с использованием сведений, составляющих государственную тайну;
- Поставка специализированных компонентов (Xilinx, Altera, Analog Devices, Intersil, Interpoint, Microsemi, Aeroflex, Peregrine, Syfer, Eurofarad, Texas Instrument, Miteq, Cobham, E2V, MA-COM, Hittite, Mini-Circuits,General Dynamics и др.);

Помимо этого, одним из направлений компании «ЭлектроПласт» является направление «Источники питания». Мы предлагаем Вам помощь Конструкторского отдела:

- Подбор оптимального решения, техническое обоснование при выборе компонента;
- Подбор аналогов;
- Консультации по применению компонента;
- Поставка образцов и прототипов;
- Техническая поддержка проекта;
- Защита от снятия компонента с производства.

Как с нами связаться

Телефон: 8 (812) 309 58 32 (многоканальный)
Факс: 8 (812) 320-02-42
Электронная почта: org@eplast1.ru
Адрес: 198099, г. Санкт-Петербург, ул. Калинина, дом 2, корпус 4, литера А.