THIS COPY IS PROVIDED ON A RESTRICTED BASIS AND IS NOT TO BE USED IN ANY WAY DETRIMENTAL TO THE INTERESTS OF PANDUIT CORP.

PANDUIT P/N	WEIGHT
CPPL72WBLY	.59 LB/EACH PC (265.8 g/EACH PC)

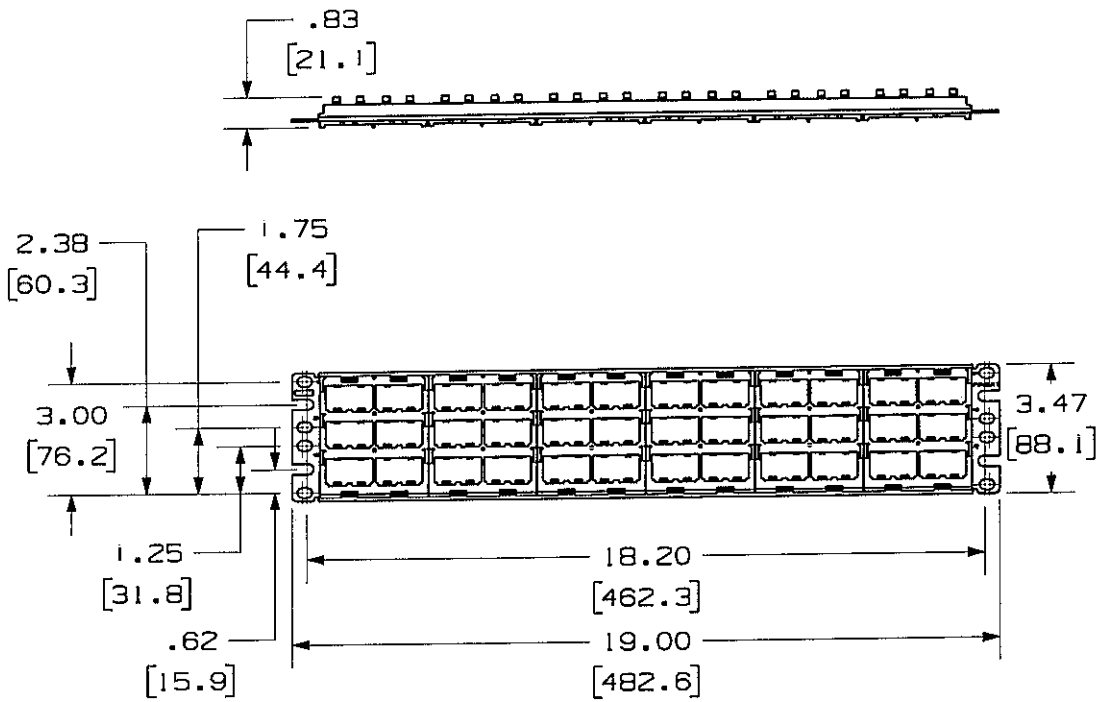

NOTES:
1. SEE CURRENT CATALOG FOR ADDITIONAL PART NUMBER SUFFIXES TO INDICATE COLOR AND OR PACKAGE QUANTITY.
2. SEE CATALOG FOR COMPLETE LIST OF PARTS APPLICABLE FOR USE WITH THIS PART.
3. DIMENSIONS IN PARENTHESES ARE IN METRIC.
4. PART INCLUDES:
   1- METAL STAMPING
   6- 12 POSITION FACEPLATE WITH LABEL SLOTS
   18- LABEL COVER
   1- LABEL SHEET (INCLUDES 18 LABELS)
   1- SCREW KIT (INCLUDES FOUR #12-24 SCREWS)
   1- SCREW KIT (INCLUDES FOUR M6 SCREWS)
5. LABELS ARE PRE-NUMBERED (1-72) WITH BLANK SIDE FOR CUSTOM LABELING.

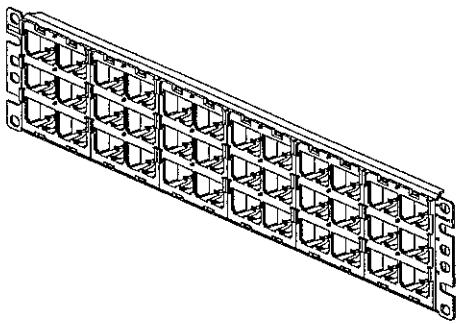

MODEL FILENAME: M01181AD_CPP72_ASMBLY_01.PRT
DRAWING FILENAME: M02479CZ_DC80_00A.PRT
SIZE: A

MINI-COM 72 PORT MODULAR FACEPLATE PATCH PANEL WITH LABEL CUSTOMER DRAWING

PANDUIT™ CORP.
TINLEY PARK, ILL 60477

THIRD ANGLE PROJECTION

ALL DIMENSIONS ARE GIVEN IN INCHES, UNLESS OTHERWISE SPECIFIED.
DIMENSIONAL TOLERANCES ARE:
(.X) ± (.XXX) ±.010(.3)
(.XX) ±.031(.8) ANGLES ±

DRAWN BY: JsP
DATE: 4-19-06
CHK'D: MD

MATERIAL:
PANEL- CRS
FACEPLATE- ABS

I.I. NUMBER: N/A
PRODUCT SPEC: N/A
WORK INSTRUCTION: N/A
SCALE: NONE
PART NO.: CPPL72WBLY
DRAWING NO.: 02479-080

NETWORK SYSTEMS
MAY 26 2006
ENGINEERING DEPT

REV	DATE	BY	CHK	DESCRIPTION	ECN - R	CUST	SUP	OTH
R	4-19-06	JsP	MD	RELEASED TO PRODUCTION	02479-080 MD	MD		

Компания «ЭлектроПласт» предлагает заключение долгосрочных отношений при поставках импортных электронных компонентов на взаимовыгодных условиях!

Наши преимущества:

- Оперативные поставки широкого спектра электронных компонентов отечественного и импортного производства напрямую от производителей и с крупнейших мировых складов;
- Поставка более 17-ти миллионов наименований электронных компонентов;
- Поставка сложных, дефицитных, либо снятых с производства позиций;
- Оперативные сроки поставки под заказ (от 5 рабочих дней);
- Экспресс доставка в любую точку России;
- Техническая поддержка проекта, помощь в подборе аналогов, поставка прототипов;
- Система менеджмента качества сертифицирована по Международному стандарту ISO 9001;
- Лицензия ФСБ на осуществление работ с использованием сведений, составляющих государственную тайну;
- Поставка специализированных компонентов (Xilinx, Altera, Analog Devices, Intersil, Interpoint, Microsemi, Aeroflex, Peregrine, Syfer, Eurofarad, Texas Instrument, Miteq, Cobham, E2V, MA-COM, Hittite, Mini-Circuits,General Dynamics и др.);

Помимо этого, одним из направлений компании «ЭлектроПласт» является направление «Источники питания». Мы предлагаем Вам помощь Конструкторского отдела:

- Подбор оптимального решения, техническое обоснование при выборе компонента;
- Подбор аналогов;
- Консультации по применению компонента;
- Поставка образцов и прототипов;
- Техническая поддержка проекта;
- Защита от снятия компонента с производства.

Как с нами связаться

Телефон: 8 (812) 309 58 32 (многоканальный)
Факс: 8 (812) 320-02-42
Электронная почта: org@eplast1.ru
Адрес: 198099, г. Санкт-Петербург, ул. Калинина, дом 2, корпус 4, литера А.