THIS COPY IS PROVIDED ON A RESTRICTED BASIS AND IS NOT TO BE USED IN ANY WAY DETRIMENTAL TO THE INTERESTS OF PANDUIT CORP.

PART NO.	"A" MIN.	"B"	"C"	"D"	MATERIAL	COLOR
T038X000YP1	100 [30.5]	1.000 [25.4]	0.3125 [7.94]	0.375 [9.5]	GMY4-HT	WHITE
T050X000YP1	100 [30.5]	1.000 [25.4]	0.25 [6.35]	0.5 [12.5]	GMY4-HT	WHITE

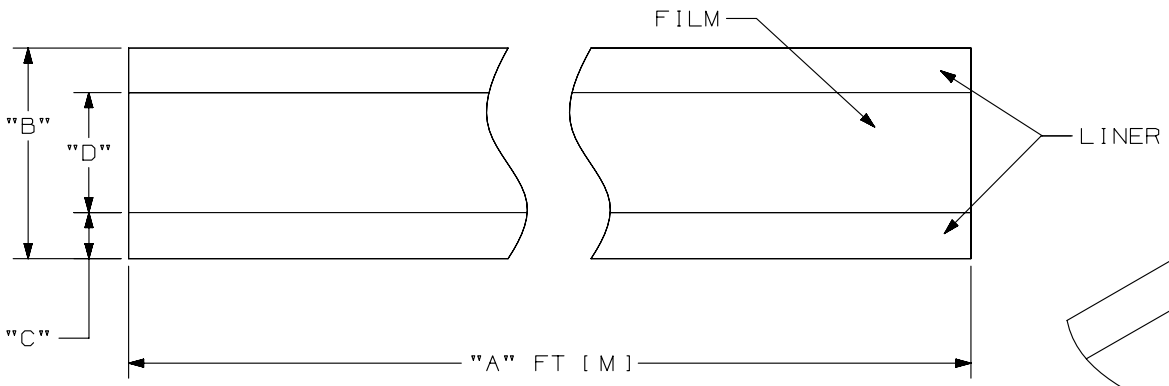

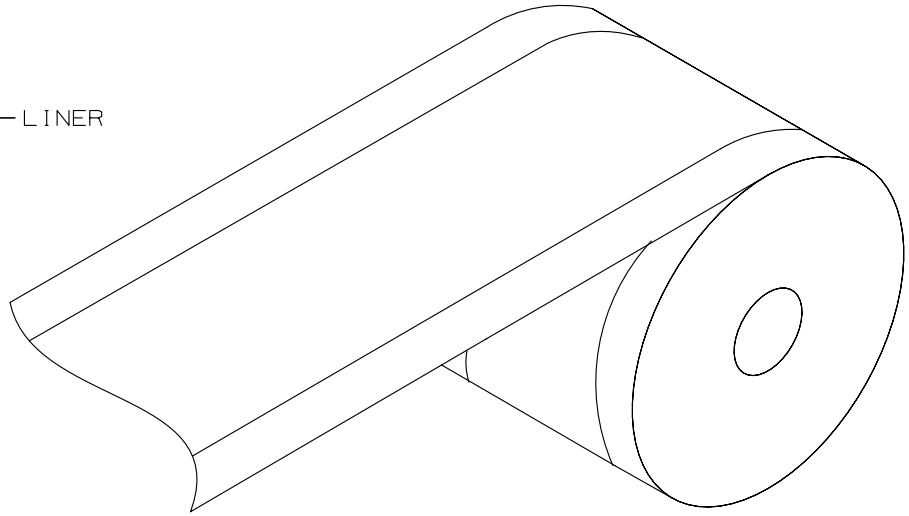

NOTES:
1. RIBBON RESIN RECOMMENDED
2. [ ] DENOTE METRIC DIMENSIONS

REV	DATE	BY	CHK	APR	DESCRIPTION	ECN
1	4/23/13	MIFT			ADDED 3/8 INCH TAPE INFORMATION	00822
0	5/16/12	JHAC			DRAWING RELEASE	6785

TITLE
3/8 INCH AND 1/2 INCH SUPER-TACK POLYESTER TAPES
CUSTOMER DRAWING

ITEM REVISION NAME: 12I043AA/02

DATASET FILE NAME: 12I043AA/02_C10989/02

PANDUIT™

UNLESS OTHERWISE SPECIFIED, DIMENSIONAL TOLERANCES ARE: IN [mm]
.x ± .15 [3.81] .xxx ± .064 [.163]
.xx ± .1 [2.54] ANGLES ± 5 °
THIRD ANGLE PROJECTION

MATERIAL:

DRAWING NUMBER: C10989

DRAWN BY	DATE	CHK	SCALE	SHT 1 OF 1	SIZE
JHAC	5/16/12		NTS		A

D10100DA/12

Компания «ЭлектроПласт» предлагает заключение долгосрочных отношений при поставках импортных электронных компонентов на взаимовыгодных условиях!

Наши преимущества:

- Оперативные поставки широкого спектра электронных компонентов отечественного и импортного производства напрямую от производителей и с крупнейших мировых складов;
- Поставка более 17-ти миллионов наименований электронных компонентов;
- Поставка сложных, дефицитных, либо снятых с производства позиций;
- Оперативные сроки поставки под заказ (от 5 рабочих дней);
- Экспресс доставка в любую точку России;
- Техническая поддержка проекта, помощь в подборе аналогов, поставка прототипов;
- Система менеджмента качества сертифицирована по Международному стандарту ISO 9001;
- Лицензия ФСБ на осуществление работ с использованием сведений, составляющих государственную тайну;
- Поставка специализированных компонентов (Xilinx, Altera, Analog Devices, Intersil, Interpoint, Microsemi, Aeroflex, Peregrine, Syfer, Eurofarad, Texas Instrument, Miteq, Cobham, E2V, MA-COM, Hittite, Mini-Circuits,General Dynamics и др.);

Помимо этого, одним из направлений компании «ЭлектроПласт» является направление «Источники питания». Мы предлагаем Вам помощь Конструкторского отдела:

- Подбор оптимального решения, техническое обоснование при выборе компонента;
- Подбор аналогов;
- Консультации по применению компонента;
- Поставка образцов и прототипов;
- Техническая поддержка проекта;
- Защита от снятия компонента с производства.

Как с нами связаться

Телефон: 8 (812) 309 58 32 (многоканальный)
Факс: 8 (812) 320-02-42
Электронная почта: org@eplast1.ru
Адрес: 198099, г. Санкт-Петербург, ул. Калинина, дом 2, корпус 4, литера А.