SBC86620

Mini-ITX SBC with AMD LX800, Dual LANs, 4 COM and USB 2.0

Features

- Low Power Fanless AMD LX800
- Dual 10/100 Mbps Ethernet supported
- 4 COM and 4 USB 2.0 ports
- 1 PCI slot and PCI Express Mini Card

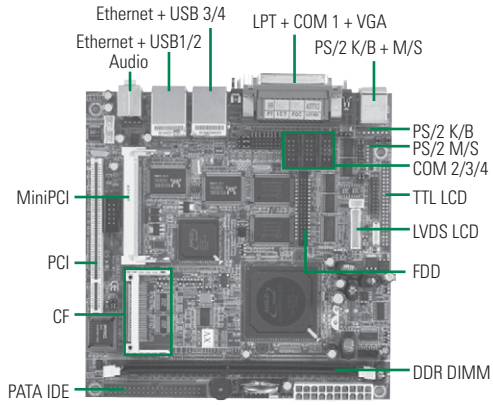

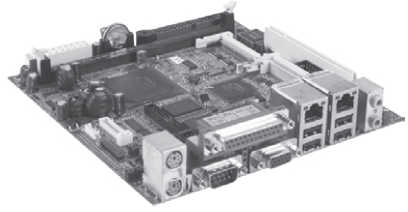

▲ Side view

Fanless | Low Power | PCIe Mini

Core System

CPU	AMD LX800 processor onboard
System Memory	1 x 184-pin DDR-333/400 DIMM, up to 1GB
Chipset	AMD LX800 + CS5536AD
BIOS	Phoenix-Award
SSD	1 x CompactFlash™ type-II
Watchdog Timer	255 levels, 1~255 sec.
Expansion Interface	1 x PCI for 32-bit PCI supports 2 bus masters 1 x PCI Express Mini Card
Battery	Lithium 3V/220 mAH
Power Requirements	AMD LX800, 1GB DDR Max. RMS: +5V_SBY @ 0.07A, +3.3V @ NA, +5V @ 1.255A, +12V @ 0.046A, -12V @ NA
Size	170 x 170 mm
Board Thickness	1.6 mm
Temperature	0°C ~ +60°C (32°F ~ 140°F), operation
Relative Humidity	10% ~ 95% relative humidity, non-condensing

I/O

MIO	1 x IDE; PATA-100 1 x FDD 1 x PS/2 keyboard & mouse 3 x RS-232 (COM 2/3/4); with +5V/+12V powered 1 x RS-232/422/485 (COM 1); with +5V/+12V powered 1 x LPT; with SPP/EPP/ECP supported
SATA	N/A
Hardware Monitoring	Detect CPU/system temperature and voltage
Ethernet	2 ports as 10/100 Mbps support Wake-on-LAN, RPL/PXE Boot ROM with Realtek RTL8100C
Audio	AC'97 Codec audio as MIC-in/Line-out/Speaker-out with Realtek ALC203
USB	4 x USB 2.0
SMBus	System Management Bus for advanced monitoring/control interface
Digital I/O	8 channels (4-IN & 4-OUT)

Display

Chipset	AMD LX intergrated
Memory Size	Max. up to 254 MB
Display Interface	1 x VGA 1 x LCD interface for TTL (Max up to 24-bit) or LVDS (18/24-bit single channel)

Packing List

Standard

Quick installation guide, user's manual/utility CD, cable

Cable

Part Number	Description	Qty
59380402010E	COM port cable w/ bracket	1
593836A0010E	40-40-40 IDE cable L=310+155 mm	1

Ordering Information

Standard

SBC86620VEEA -500 (P/N: E386620101)	Mini-ITX SBC with AMD LX800 500 MHz CPU, VGA/LCD, 2 GbE LANs, AC 97 audio and 4 COM ports

* All specifications and photos are subject to change without notice.

Компания «ЭлектроПласт» предлагает заключение долгосрочных отношений при поставках импортных электронных компонентов на взаимовыгодных условиях!

Наши преимущества:

- Оперативные поставки широкого спектра электронных компонентов отечественного и импортного производства напрямую от производителей и с крупнейших мировых складов;
- Поставка более 17-ти миллионов наименований электронных компонентов;
- Поставка сложных, дефицитных, либо снятых с производства позиций;
- Оперативные сроки поставки под заказ (от 5 рабочих дней);
- Экспресс доставка в любую точку России;
- Техническая поддержка проекта, помощь в подборе аналогов, поставка прототипов;
- Система менеджмента качества сертифицирована по Международному стандарту ISO 9001;
- Лицензия ФСБ на осуществление работ с использованием сведений, составляющих государственную тайну;
- Поставка специализированных компонентов (Xilinx, Altera, Analog Devices, Intersil, Interpoint, Microsemi, Aeroflex, Peregrine, Syfer, Eurofarad, Texas Instrument, Miteq, Cobham, E2V, MA-COM, Hittite, Mini-Circuits,General Dynamics и др.);

Помимо этого, одним из направлений компании «ЭлектроПласт» является направление «Источники питания». Мы предлагаем Вам помощь Конструкторского отдела:

- Подбор оптимального решения, техническое обоснование при выборе компонента;
- Подбор аналогов;
- Консультации по применению компонента;
- Поставка образцов и прототипов;
- Техническая поддержка проекта;
- Защита от снятия компонента с производства.

Как с нами связаться

Телефон: 8 (812) 309 58 32 (многоканальный)
Факс: 8 (812) 320-02-42
Электронная почта: org@eplast1.ru
Адрес: 198099, г. Санкт-Петербург, ул. Калинина, дом 2, корпус 4, литера А.