THIS DOCUMENT CONTAINS PROPRIETARY DATA OF POLARIS INDUSTRIAL ENTERPRISES,INC. NO DISCLOSURE, REPRODUCTION, OR USE OF ANY PART THERE OF MAY BE MADE EXCEPT BY WRITTEN PERMISSION.

REV.	BY	DATE	APPRVL.	P/N RV6NAYSD

SPECIFICATIONS

RESISTANCE RANGE ---------- 1K,5K,10K
RESISTANCE TOLERANCE ---------- ±10%
POWER RATING ----------.5 WATT @70°C
DERATED TO 0 WATTS AT 120°C
MECHANICAL ANGLE ---------- 295°
OPERATING VOLTAGE ---------- 350V SUBJECT TO POWER RATING
INSULATION RESISTANCE ---------- DRY: 10K MEG OHM
WET: 100K MEG OHM
DIELECTRIC STRENGTH ---------- 750 V RMS AT SEA LEVEL
OPERATING TORQUE ---------- 0.5 OZ/IN TO 6 OZ/IN
OPERATING TEMPERATURE ---------- -65°C TO +125°C
ROTATIONAL LIFE ---------- 25,000 CYCLES

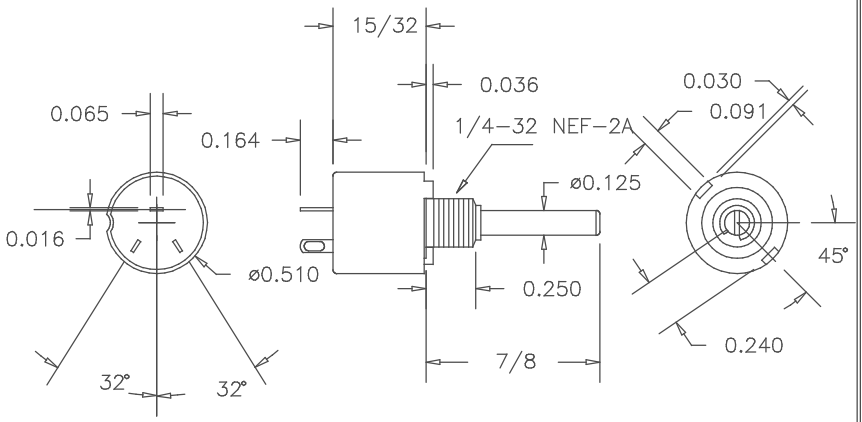

MATERIALS

ONE PIECE HOUSING AND BUSHING
TERMINALS ---------- GOLD PLATED
SHAFT ---------- STAINLESS STEEL
RESISTIVE ELEMENT ---------- HOT MOLDED CARBON

ENVIRONMENTAL

RESISTANCE TO SOLDERING HEAT ------ 350°C FOR 5 SECONDS
HUMIDITY RANGE ---------- PER MIL-R-94
VIBRATION RANGE ---------- PER MIL-R-94
SHOCK RESISTANCE ---------- PER MIL-R-94
LOAD LIFE ---------- 1000 Hr AT 70°C

OPTIONS

OTHER STANDARD RESISTANCE VALUES AVAILABLE
CUSTOM SHAFTS AND BUSHINGS
SPECIAL TAPERS

SCHEMATIC

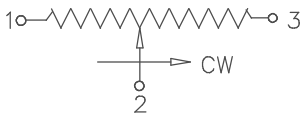

TOLERANCES
XX = +/- .010" FRACT. = +/- 1/64"
XXX= +/- .005" ANGLES = +/- 1/2°
ALL SPECIFICATIONS SUBJECT TO CHANGE WITHOUT NOTICE.

SCALE	DATE:	12-7-07
NONE	BY	AT
	APPRV'D	
CODE IDENT:	19477	

ETI SYSTEMS
ETI SYSTEMS
CARLSBAD
CALIFORNIA

TITLE
SINGLE TURN POTENTIOMETER

PART NO.
RV6NAYSD

THIS DOCUMENT CONTAINS PROPRIETARY DATA OF POLARIS INDUSTRIAL ENTERPRISES,INC. NO DISCLOSURE, REPRODUCTION, OR USE OF ANY PART THERE OF MAY BE MADE EXCEPT BY WRITTEN PERMISSION.

REV.	BY	DATE	APPRVL.	P/N RV6LAYSA

SPECIFICATIONS

RESISTANCE RANGE ---------- 1K,5K,10K
RESISTANCE TOLERANCE ---------- ±10%
POWER RATING ----------.5 WATT @70°C
DERATED TO 0 WATTS AT 120°C
MECHANICAL ANGLE ---------- 295°
OPERATING VOLTAGE ---------- 350V SUBJECT TO POWER RATING
INSULATION RESISTANCE ---------- DRY: 10K MEG OHM
WET: 100K MEG OHM
DIELECTRIC STRENGTH ---------- 750 V RMS AT SEA LEVEL
OPERATING TORQUE ---------- 0.5 OZ/IN TO 6 OZ/IN
OPERATING TEMPERATURE ---------- -65°C TO +125°C
ROTATIONAL LIFE ---------- 25,000 CYCLES

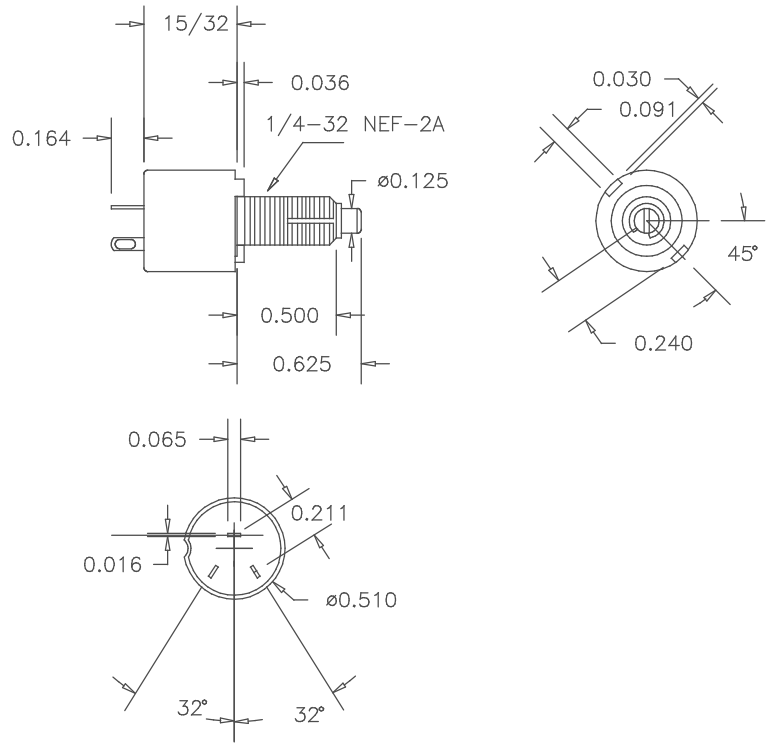

MATERIALS

ONE PIECE HOUSING AND BUSHING
TERMINALS ---------- GOLD PLATED
SHAFT ---------- STAINLESS STEEL
RESISTIVE ELEMENT ---------- HOT MOLDED CARBON

ENVIRONMENTAL

RESISTANCE TO SOLDERING HEAT ------ 350°C FOR 5 SECONDS
HUMIDITY RANGE ---------- PER MIL-R-94
VIBRATION RANGE ---------- PER MIL-R-94
SHOCK RESISTANCE ---------- PER MIL-R-94
LOAD LIFE ---------- 1000 Hr AT 70°C

OPTIONS

OTHER STANDARD RESISTANCE VALUES AVAILABLE
CUSTOM SHAFTS AND BUSHINGS
SPECIAL TAPERS

SCHEMATIC

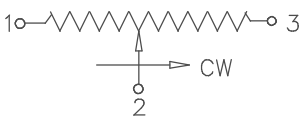

TOLERANCES
XX = +/- .010" FRACT. = +/- 1/64"
XXX= +/- .005" ANGLES = +/- 1/2°
ALL SPECIFICATIONS SUBJECT TO CHANGE WITHOUT NOTICE.

SCALE	DATE:	12-7-07
NONE	BY	AT
	APPRV'D	
CODE IDENT: 19477		

ETI SYSTEMS
ETI SYSTEMS
CARLSBAD
CALIFORNIA

TITLE
SINGLE TURN POTENTIOMETER

PART NO.
RV6LAYSA

Компания «ЭлектроПласт» предлагает заключение долгосрочных отношений при поставках импортных электронных компонентов на взаимовыгодных условиях!

Наши преимущества:

- Оперативные поставки широкого спектра электронных компонентов отечественного и импортного производства напрямую от производителей и с крупнейших мировых складов;
- Поставка более 17-ти миллионов наименований электронных компонентов;
- Поставка сложных, дефицитных, либо снятых с производства позиций;
- Оперативные сроки поставки под заказ (от 5 рабочих дней);
- Экспресс доставка в любую точку России;
- Техническая поддержка проекта, помощь в подборе аналогов, поставка прототипов;
- Система менеджмента качества сертифицирована по Международному стандарту ISO 9001;
- Лицензия ФСБ на осуществление работ с использованием сведений, составляющих государственную тайну;
- Поставка специализированных компонентов (Xilinx, Altera, Analog Devices, Intersil, Interpoint, Microsemi, Aeroflex, Peregrine, Syfer, Eurofarad, Texas Instrument, Miteq, Cobham, E2V, MA-COM, Hittite, Mini-Circuits,General Dynamics и др.);

Помимо этого, одним из направлений компании «ЭлектроПласт» является направление «Источники питания». Мы предлагаем Вам помощь Конструкторского отдела:

- Подбор оптимального решения, техническое обоснование при выборе компонента;
- Подбор аналогов;
- Консультации по применению компонента;
- Поставка образцов и прототипов;
- Техническая поддержка проекта;
- Защита от снятия компонента с производства.

Как с нами связаться

Телефон: 8 (812) 309 58 32 (многоканальный)
Факс: 8 (812) 320-02-42
Электронная почта: org@eplast1.ru
Адрес: 198099, г. Санкт-Петербург, ул. Калинина, дом 2, корпус 4, литера А.