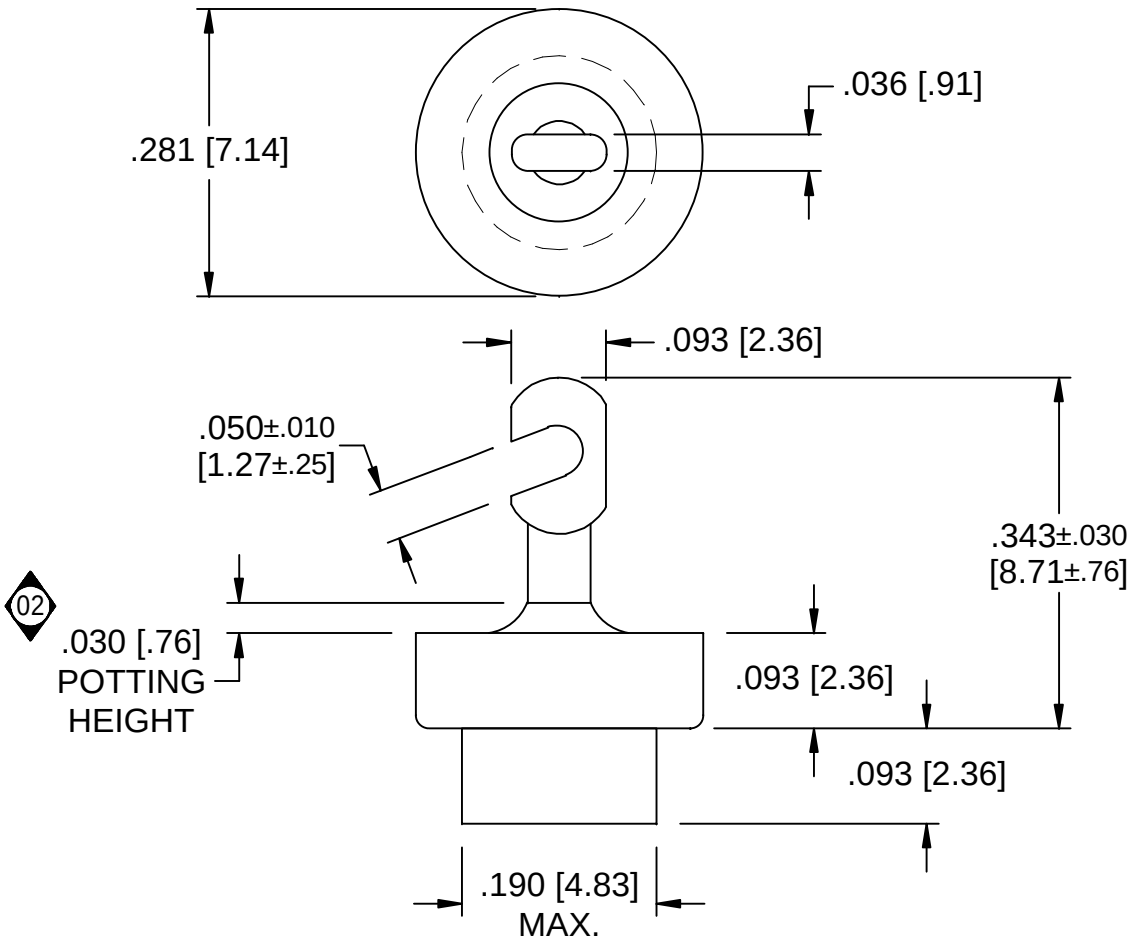


| | |
|---|---|
| LEAD FINISH | SILVER |
| BUSHING FINISH | SILVER |
| CAPACITANCE | 1000pF + 100 / -0% |
| TEMP. RANGE | -55°C TO +125°C |
| CURRENT | 25 AMPS MAX. |
| WORKING VOLTAGE | 85°C VCD MAX.<br>125°C 250 VDC MAX. |
| DC RESISTANCE | .01 ohms MAX. |

MIN. I.L. PER MIL-STD-220 AT 25°C NO LOAD

| FREQ. MHz | I.L. (db) |
|---|---|
| 1 | N/A |
| 100 | 15 |
| 300 | 25 |
| 1 GHz | 35 |
| 10 GHz | 40 |

SCHEMATIC

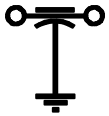

MARKING:

PART: NONE

BAG: 54F-803-017
LOT # _____
DATE CODE
QTY/BAG (50 MAX.)

NOTES:
1. SUGGESTED MOUNTING HOLE = ø.191[4.86]
2. PRE FLATTEN/NOTCH DIMENSIONS
   TOP: .323±.010
3. THIS PRODUCT IS LEAD FREE.
4. MAX REFLOW TEMP IS 245°C FOR 5 SECONDS.
5. PREFORM IS SUPPLIES AS HARDWARE.

RoHS COMPLIANT

| REV NO | CHANGE NOTICE |
|---|---|
| 02 | CN 41159-ENG |
| 01 | CN 35659-ENG |
| 00 | CN 25130-CPD |

UNLESS OTHERWISE SPECIFIED DIMENSIONS ARE IN INCHES [MILLIMETERS]

DO NOT SCALE

THIRD ANGLE PROJECTION

TOLERANCES UNLESS OTHERWISE SPECIFIED
DECIMAL .X ± .030
DECIMAL .XX ± .010
DECIMAL .XXX ± .005
ANGLES ± 0° 30'

CODE IDENT. NUMBER 0LSP2

SPECTRUM CONTROL INC.

FAIRVIEW PENNSYLVANIA

DWN. Kauffman
DATE 4-9-08
ENGR. SACKETT
SHEET 1 OF 1

STANDOFF CERAMIC FILTER

54F-803-017

Quality Products From The Specialists In Electro—Magnetic Compatibility

Компания «ЭлектроПласт» предлагает заключение долгосрочных отношений при поставках импортных электронных компонентов на взаимовыгодных условиях!

Наши преимущества:

- Оперативные поставки широкого спектра электронных компонентов отечественного и импортного производства напрямую от производителей и с крупнейших мировых складов;
- Поставка более 17-ти миллионов наименований электронных компонентов;
- Поставка сложных, дефицитных, либо снятых с производства позиций;
- Оперативные сроки поставки под заказ (от 5 рабочих дней);
- Экспресс доставка в любую точку России;
- Техническая поддержка проекта, помощь в подборе аналогов, поставка прототипов;
- Система менеджмента качества сертифицирована по Международному стандарту ISO 9001;
- Лицензия ФСБ на осуществление работ с использованием сведений, составляющих государственную тайну;
- Поставка специализированных компонентов (Xilinx, Altera, Analog Devices, Intersil, Interpoint, Microsemi, Aeroflex, Peregrine, Syfer, Eurofarad, Texas Instrument, Miteq, Cobham, E2V, MA-COM, Hittite, Mini-Circuits,General Dynamics и др.);

Помимо этого, одним из направлений компании «ЭлектроПласт» является направление «Источники питания». Мы предлагаем Вам помощь Конструкторского отдела:

- Подбор оптимального решения, техническое обоснование при выборе компонента;
- Подбор аналогов;
- Консультации по применению компонента;
- Поставка образцов и прототипов;
- Техническая поддержка проекта;
- Защита от снятия компонента с производства.

**Как с нами связаться**

**Телефон:** 8 (812) 309 58 32 (многоканальный)
**Факс:** 8 (812) 320-02-42
**Электронная почта:** org@eplast1.ru
**Адрес:** 198099, г. Санкт-Петербург, ул. Калинина, дом 2, корпус 4, литера А.