THIS DRAWING IS UNPUBLISHED. RELEASED FOR PUBLICATION -,- .
© COPYRIGHT - By - ALL RIGHTS RESERVED.

LOC	DIST
GP	00

REVISIONS

P	LTR	DESCRIPTION	DATE	DWN	APVD
	D1	REVISED PER ECO-11-004835	11MAR11	RK	HMR

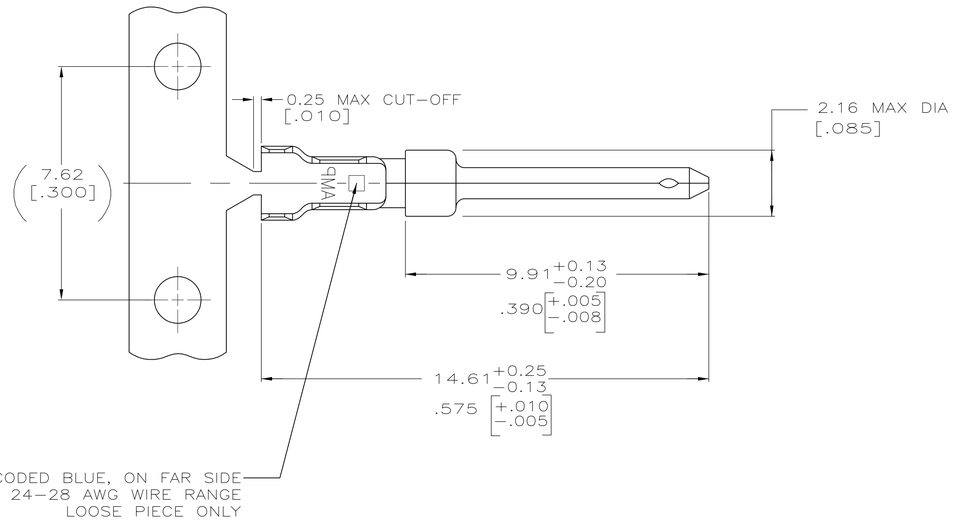

1. FOR MINI-APPLICATOR AND STRIPPER CRIMPER.
2. FOR HAND TOOL USE ONLY.
3. WIRE RANGE OF 24-28, INSULATION RANGE OF .030-.040.
4. TIN PLATING MAY NOT APPEAR ON CARRIER STRIP.
5. GOLD FLASH IN LOCALIZED GOLD PLATE AREA,
   2.54µm [.000100] MIN TIN ON WIRE BARRELS, ALL OVER
   0.76m [.000030] MIN NICKEL UNDERPLATE.
6. GOLD FLASH IN LOCALIZED GOLD PLATED AREA,
   0.76µm [.000030] MIN TIN ON WIRE BARRELS, ALL OVER
   0.76µm [.000030] MIN NICKEL UNDERPLATE.
7. GOLD PLATED IN LOCALIZED GOLD PLATE AREA AS FOLLOWS:
   0.76µm [.000030] MIN GOLD IN MATED AREA,
   2.54µm [.000100] MIN TIN ON WIRE BARRELS, ALL OVER
   1.27µm [.000050] MIN NICKEL UNDERPLATE.
   OR
   GOLD FLASH OVER
   PALLADIUM-NICKEL PLATE, 0.76µm [.000030] MIN TOTAL IN MATED AREA,
   2.54µm [.000100] MIN TIN ON WIRE BARRELS, ALL OVER
   1.27µm [.000050] MIN NICKEL UNDERPLATE.
8. FOR STANDARD APPLICATOR ONLY.

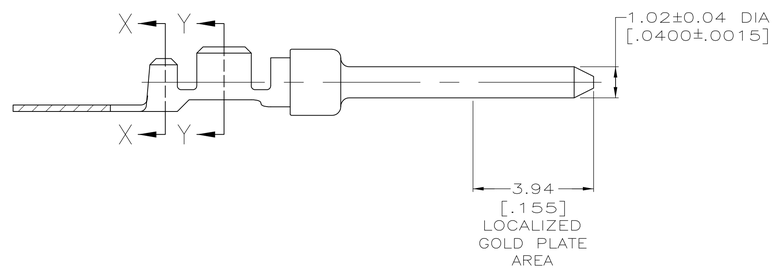

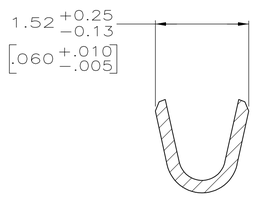

SECTION X-X
INSULATION BARREL
SCALE 20:1

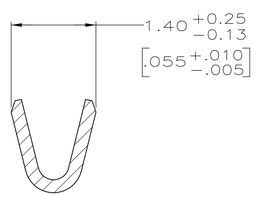

SECTION Y-Y
WIRE BARREL
SCALE 20:1

FINISH	USE	TYPE	PART NUMBER
7	8	STRIP	1658540-6
7	2	LOOSE PIECE	1658540-5
7	1	STRIP	1658540-4
6	1	STRIP	1658540-3
5	2	LOOSE PIECE	1658540-2
5	1	STRIP	1658540-1

THIS DRAWING IS A CONTROLLED DOCUMENT.

DIMENSIONS: mm [INCHES]

TOLERANCES UNLESS OTHERWISE SPECIFIED:
0 PLC ± -
1 PLC ± -
2 PLC ± 0.13 [.005]
3 PLC ± -
4 PLC ± -
ANGLES ± -

MATERIAL: BRASS
FINISH: SEE TABLE

DWN 11-17-04 L. VARELA - DOCK5
CHK 11-17-04 S. BOLASH
APVD 11-17-04 M. WALMSLEY
PRODUCT SPEC 108-40005
APPLICATION SPEC 114-10000
WEIGHT -

TE Connectivity

NAME: PIN CONTACT, 20 DF, 24-28 AWG, AMPLIMITE -

SIZE A1 | CAGE CODE 00779 | DRAWING NO C-1658540 | RESTRICTED TO -

CUSTOMER DRAWING | SCALE 10:1 | SHEET 1 OF 1 | REV D1

Компания «ЭлектроПласт» предлагает заключение долгосрочных отношений при поставках импортных электронных компонентов на взаимовыгодных условиях!

Наши преимущества:

- Оперативные поставки широкого спектра электронных компонентов отечественного и импортного производства напрямую от производителей и с крупнейших мировых складов;
- Поставка более 17-ти миллионов наименований электронных компонентов;
- Поставка сложных, дефицитных, либо снятых с производства позиций;
- Оперативные сроки поставки под заказ (от 5 рабочих дней);
- Экспресс доставка в любую точку России;
- Техническая поддержка проекта, помощь в подборе аналогов, поставка прототипов;
- Система менеджмента качества сертифицирована по Международному стандарту ISO 9001;
- Лицензия ФСБ на осуществление работ с использованием сведений, составляющих государственную тайну;
- Поставка специализированных компонентов (Xilinx, Altera, Analog Devices, Intersil, Interpoint, Microsemi, Aeroflex, Peregrine, Syfer, Eurofarad, Texas Instrument, Miteq, Cobham, E2V, MA-COM, Hittite, Mini-Circuits,General Dynamics и др.);

Помимо этого, одним из направлений компании «ЭлектроПласт» является направление «Источники питания». Мы предлагаем Вам помощь Конструкторского отдела:

- Подбор оптимального решения, техническое обоснование при выборе компонента;
- Подбор аналогов;
- Консультации по применению компонента;
- Поставка образцов и прототипов;
- Техническая поддержка проекта;
- Защита от снятия компонента с производства.

Как с нами связаться

Телефон: 8 (812) 309 58 32 (многоканальный)
Факс: 8 (812) 320-02-42
Электронная почта: org@eplast1.ru
Адрес: 198099, г. Санкт-Петербург, ул. Калинина, дом 2, корпус 4, литера А.