DO NOT SCALE
DIMENSIONS IN mm

METRIC

THIRD ANGLE PROJECTION

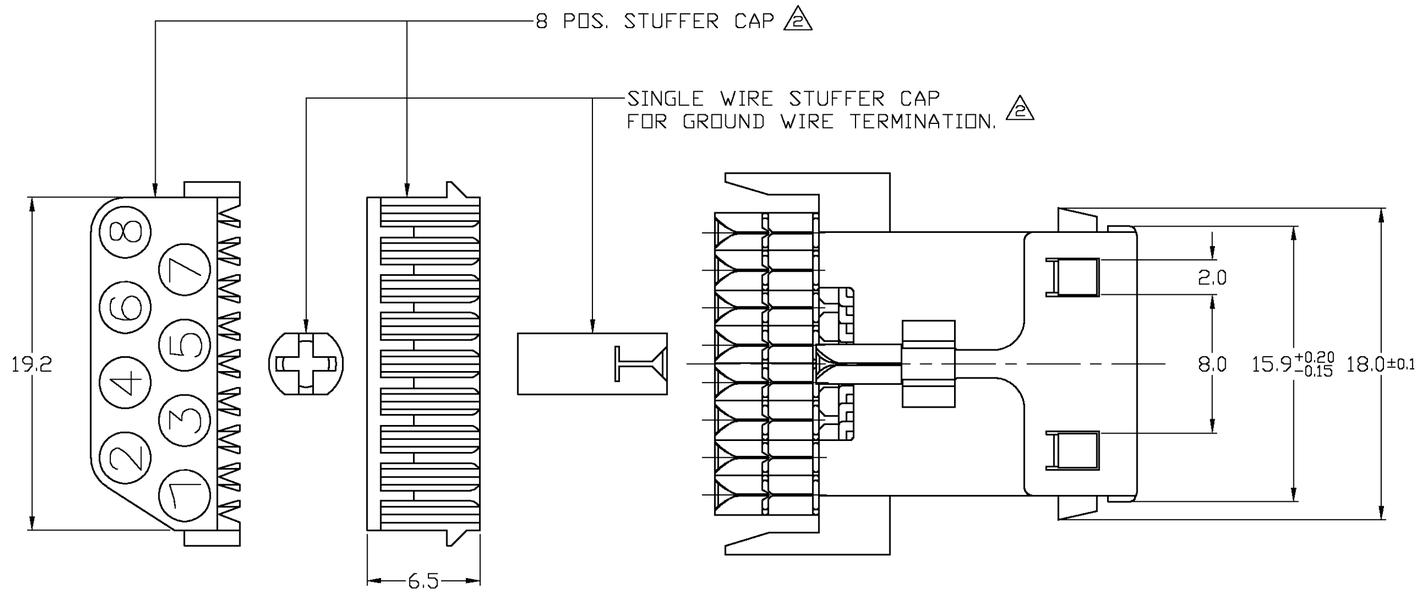

NOTES:

1. BARREL TERMINALS WIL ACCEPT ON OR TWO WIRES WITH THE SAME SIZE PER TERMINAL. WIRE RANGE FOR SOLID AND STRANDED WIRES: 0,12 mm² (AWG 26) – 0,35 mm² (AWG 22) MAXIMUM INSULATION ⌀: 1,2 mm.
2. 8 POSITION STUFFER CAP AND SINGLE WIRE STUFFER CAP ARE SHIPPED NOT ASSEMBLED.
3. MATERIALS: 8 POS. STUFFER CAP: ABS NATURAL
   1 WIRE STUFFER CAP: NYLON
   BARREL TERMINALS: PHOS. BRONZE PRE-TINPLATED
   CONTACTS: PHOS. BRONZE PLATED 1,25 µm SELECTIVE GOLD OVER 1,25 µm NICKEL
   HOUSING KEY: PBT, COLOR BLACK UL 94HB
   SHIELD: BRASS PRE-TINPLATED
4. REMOVABLE KEY IS SHIPPED NOT ASSEMBLED.
5. ADDITIONAL HARDWARE IS REQUIRED FOR PANEL MOUNTING. FOR INSTANCE MOUNTING CLIP 100575-1 (IS NOT INCLUDED).

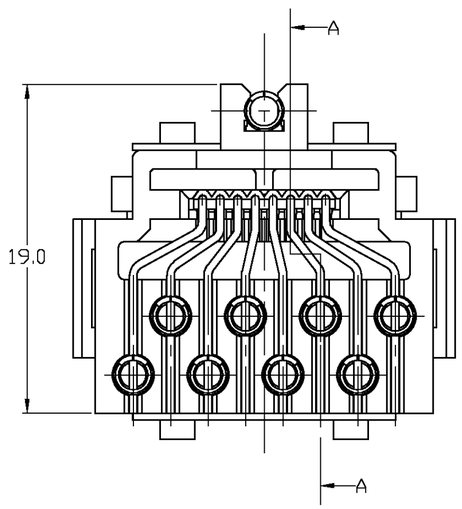

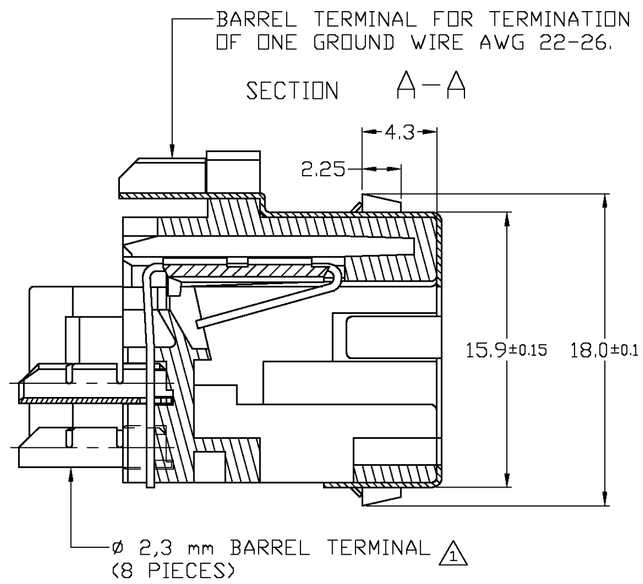

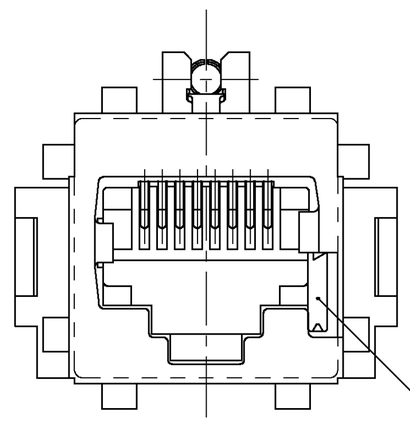

ADDITIONAL MOUNTING CLIP 5

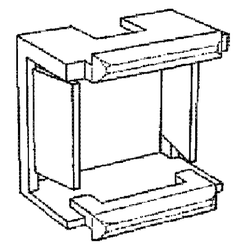

(FOR PANEL CUTOUT, SEE DRAWING C 100575)

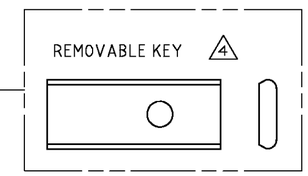

SUGGESTED PANEL LAYOUT

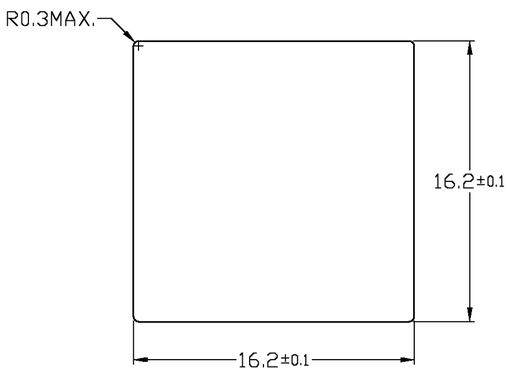

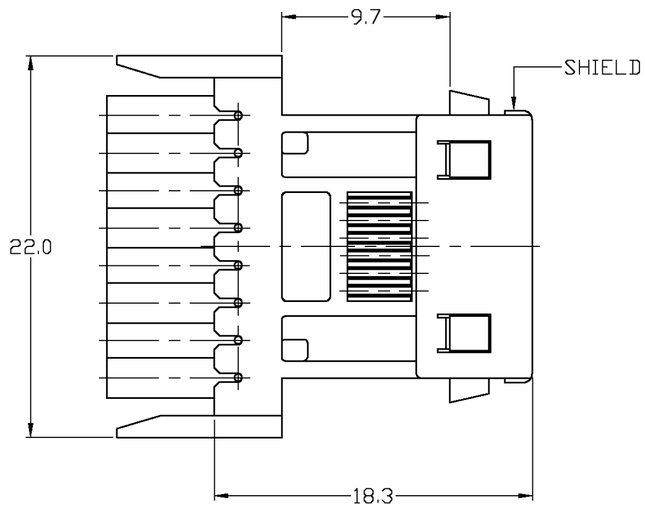

500 PCS IN A BOX		SEE NOTE 3		SEE NOTE 3	216811-1
PACKAGING		FINISH		MATERIAL	P/N
G	SR10-0119-01	KV		20 MAR 01	
F	H-8627	J.T.	J.T.	25 OCT 93	
E	H-8627	J.T.	W.B.	02 AUG 93	
D	H-8627	J.T.	W.B.	13 APR 92	
C	H-8627	J.v.L.	J.T.	04 NOV 91	
LTR.	REVISION RECORD	DR.	CHK.	DATE	

CUSTOMER DRAWING — FOR REFERENCE ONLY WILL NOT BE UPDATED

© COPYRIGHT 19 BY AMP HOLLAND B.V.
ALL INTERNATIONAL RIGHTS RESERVED. AMP PRODUCTS MAY BE COVERED BY U.S. AND FOREIGN AND/OR PATENTS PENDING.

THIS DRAWING IS UNPUBLISHED
~~RELEASED FOR PUBLICATION ,19~~

tyco Electronics — Tyco Electronics Corporation, Oostkamp – BELGIUM

NAME: TOOLLESS MODULAR JACK
8 POS. SHIELDED

DR.: J.v.LIEMPT DATE: 04 NOV 91
CHK.: W.BRUMMANS DATE:
APP.: J.van SOEST DATE: 27 OCT 93

DWG.No. C-216811 | REV.LTR. G | SHEET 1 OF 1 | A2

Компания «ЭлектроПласт» предлагает заключение долгосрочных отношений при поставках импортных электронных компонентов на взаимовыгодных условиях!

Наши преимущества:

- Оперативные поставки широкого спектра электронных компонентов отечественного и импортного производства напрямую от производителей и с крупнейших мировых складов;
- Поставка более 17-ти миллионов наименований электронных компонентов;
- Поставка сложных, дефицитных, либо снятых с производства позиций;
- Оперативные сроки поставки под заказ (от 5 рабочих дней);
- Экспресс доставка в любую точку России;
- Техническая поддержка проекта, помощь в подборе аналогов, поставка прототипов;
- Система менеджмента качества сертифицирована по Международному стандарту ISO 9001;
- Лицензия ФСБ на осуществление работ с использованием сведений, составляющих государственную тайну;
- Поставка специализированных компонентов (Xilinx, Altera, Analog Devices, Intersil, Interpoint, Microsemi, Aeroflex, Peregrine, Syfer, Eurofarad, Texas Instrument, Miteq, Cobham, E2V, MA-COM, Hittite, Mini-Circuits,General Dynamics и др.);

Помимо этого, одним из направлений компании «ЭлектроПласт» является направление «Источники питания». Мы предлагаем Вам помощь Конструкторского отдела:

- Подбор оптимального решения, техническое обоснование при выборе компонента;
- Подбор аналогов;
- Консультации по применению компонента;
- Поставка образцов и прототипов;
- Техническая поддержка проекта;
- Защита от снятия компонента с производства.

Как с нами связаться

Телефон: 8 (812) 309 58 32 (многоканальный)
Факс: 8 (812) 320-02-42
Электронная почта: org@eplast1.ru
Адрес: 198099, г. Санкт-Петербург, ул. Калинина, дом 2, корпус 4, литера А.