THIS DRAWING IS UNPUBLISHED. RELEASED FOR PUBLICATION -
© COPYRIGHT - BY - ALL RIGHTS RESERVED.

LOC	DIST
-	-

REVISIONS

P	LTR	DESCRIPTION	DATE	DWN	APVD
	G	REV PER ECO 15-010033	7-10-15	CT	DH

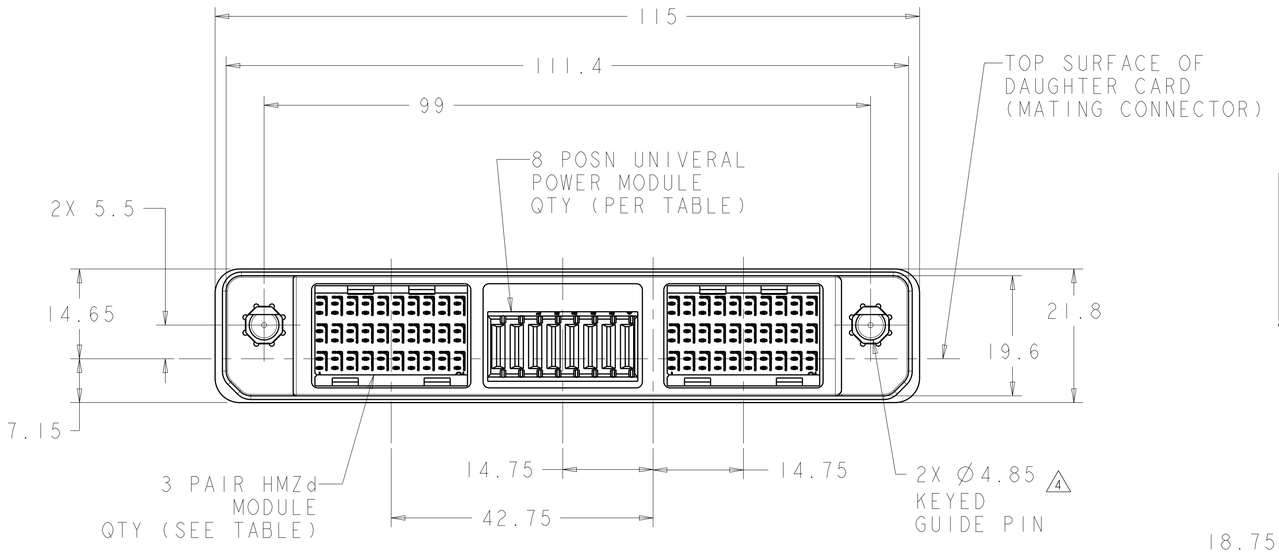

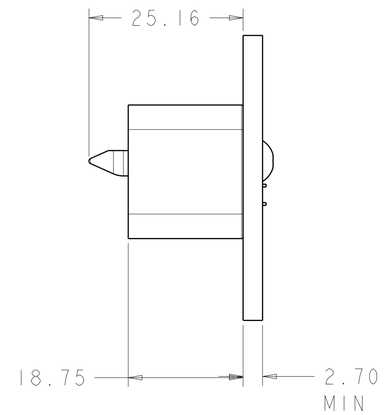

1. MATING CONNECTOR FOR THIS CONNECTOR IS 2000979.
2. MATERIAL- SHELL: ALUMINUM
   HOUSING: GLASS FILLED POLYESTER, UL94V0
   RETAINING RING: STAINLESS STEEL
   KEYING GUIDE PIN: STAINLESS STEEL
3. PLATING- SHELL: ELECTROLESS NICKEL
4. KEYING GUIDE PIN PACKAGED FOR ASSEMBLY BY CUSTOMER.
5. PLATING- CONTACT MATING AREA:
   1.27µm MIN GOLD OVER 1.27µm MIN NICKEL
   CONTACT PCB AREA: 0.5µm MIN TIN
   OVER 1.27µm MIN NICKEL

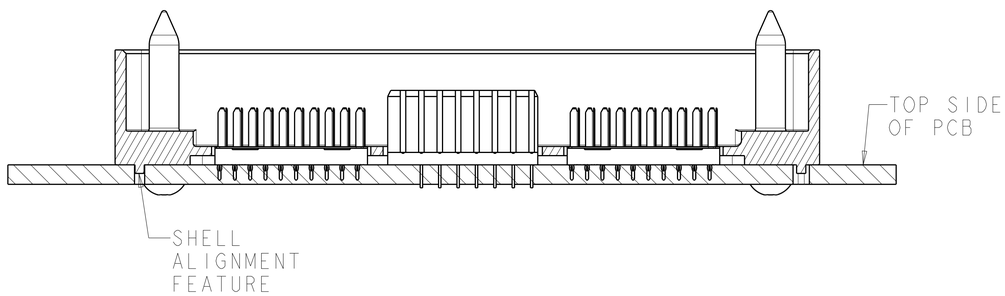

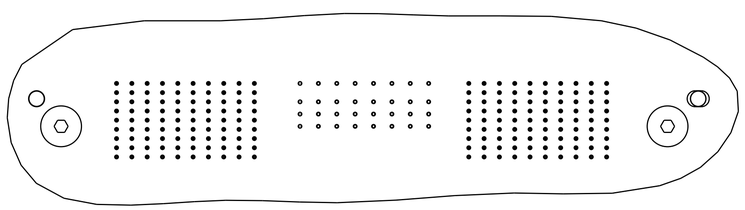

	3 PAIR HMZd MODULE (RoHS)	8 POSN UPM MODULE	7 POSN RF COAX MODULE	3 PAIR HMZd MODULE	PART NUMBER
	2	1	--	--	5-2000980-4
OBSOLETE	2	1	--	--	5-2000980-3
NOT RELEASED FOR PRODUCTION	--	1	1	1	2000980-6
	--	-	-	3	2000980-5
	--	1	-	2	2000980-4
OBSOLETE	--	1	-	2	2000980-3
OBSOLETE	--	1	1	1	2000980-2
OBSOLETE	--	-	-	3	2000980-1
	MODULE QTY PER ASSY				

THIS DRAWING IS A CONTROLLED DOCUMENT.

DIMENSIONS: mm

TOLERANCES UNLESS OTHERWISE SPECIFIED:
0 PLC ±0.2
1 PLC ±0.1
2 PLC ±0.05
3 PLC ±0.025
4 PLC ±
ANGLES ±

MATERIAL - 2
FINISH 3 - 5

DWN Brent D. Yohn 13JAN2010
CHK CHONG YI 13JAN2010
APVD M.B.McALONIS 13JAN2010
PRODUCT SPEC 108-2381
APPLICATION SPEC -
WEIGHT -

TE Connectivity

NAME MOTHER BOARD CONNECTOR, HIGH SPEED RUGGEDIZED (HSR), 3 BAY, UNSEALED, VERTICAL

SIZE	CAGE CODE	DRAWING NO	RESTRICTED TO
A1	00779	C-2000980	-

CUSTOMER DRAWING | SCALE 2:1 | SHEET 1 OF 3 | REV G

THIS DRAWING IS UNPUBLISHED. RELEASED FOR PUBLICATION -
© COPYRIGHT - BY - ALL RIGHTS RESERVED.

LOC	DIST
-	-

REVISIONS

P	LTR	DESCRIPTION	DATE	DWN	APVD
	-	SEE SHEET 1	-	-	-

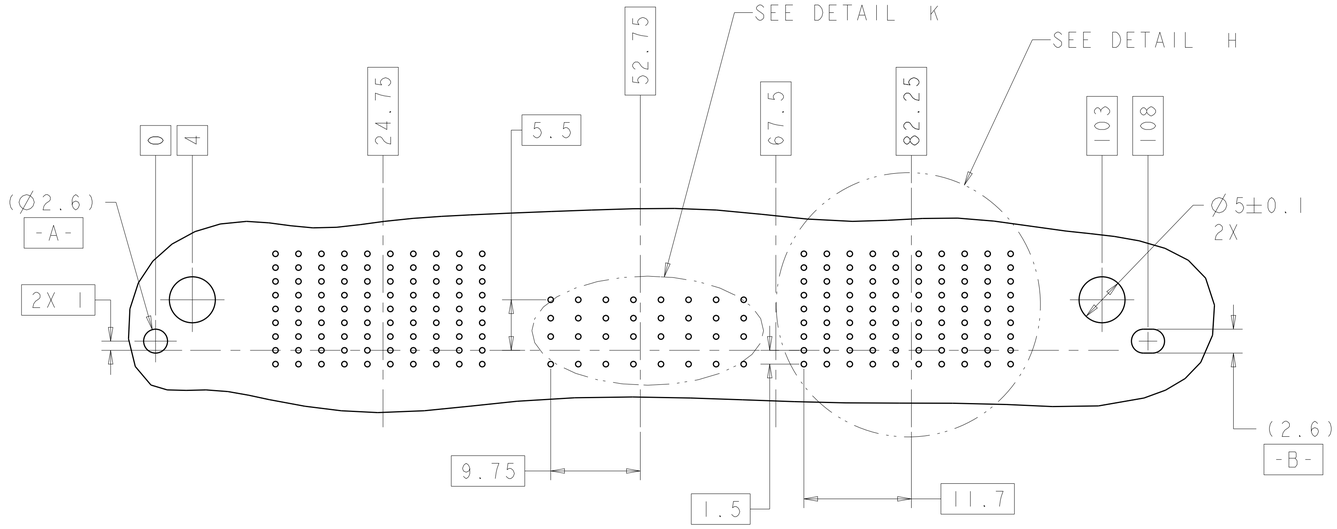

RECOMMENDED PC BOARD HOLE LAYOUT
AS VIEWED FROM TOP OF PCB
PCB FOR 2000980-4 SHOWN
(2 HM-Zd AND 1 UPM MODULE)

SCALE 3:1

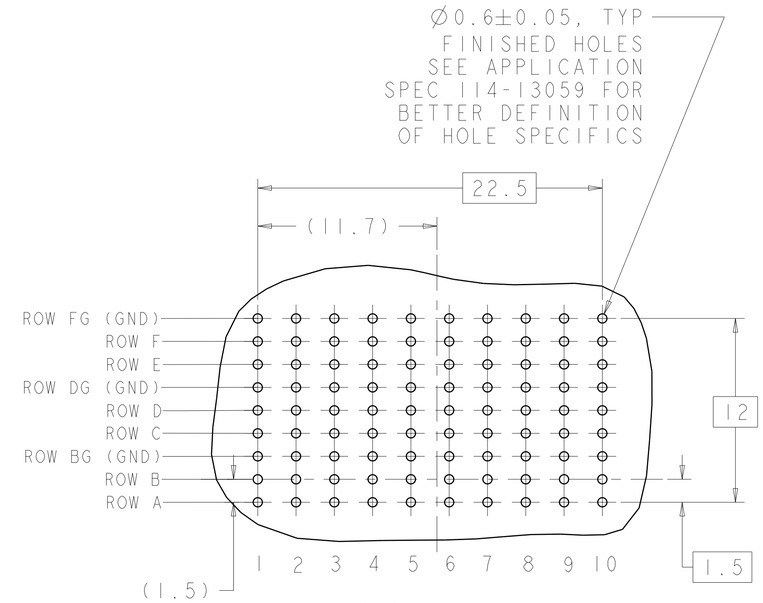

3 PAIR HMZd
TYP 2X FOR -4
TYP 3X FOR -5

DETAIL H
SCALE 5:1

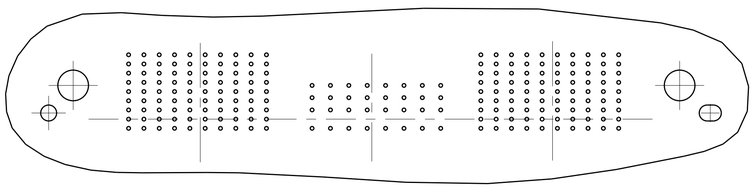

POCKET C POCKET B POCKET A

2000980-4 PCB
SCALE 2:1

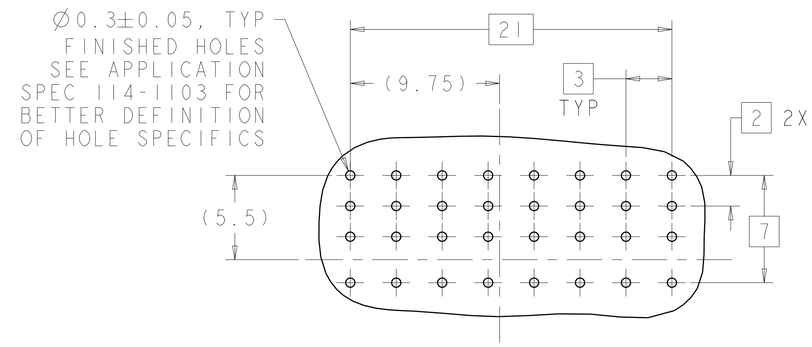

H G F E D C B A

8 POSITION
UNIVERSAL POWER MODULE
DETAIL K
SCALE 5:1

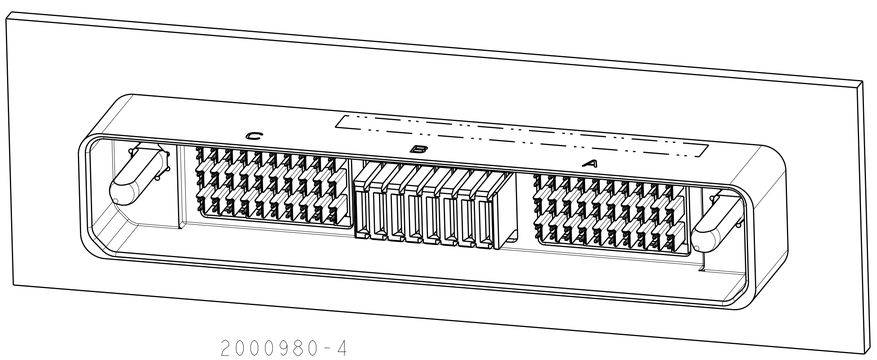

2000980-4
SCALE 2:1

THIS DRAWING IS A CONTROLLED DOCUMENT.

DIMENSIONS: mm

TOLERANCES UNLESS OTHERWISE SPECIFIED:
0 PLC ±0.2
1 PLC ±0.1
2 PLC ±0.05
3 PLC ±0.025
4 PLC ±-
ANGLES ±-

MATERIAL - -

FINISH SEE TABLE -

DWN Brent D. Yohn 13JAN2010
CHK CHONG YI 13JAN2010
APVD M.R.McALONIS 13JAN2010

PRODUCT SPEC 108-2381
APPLICATION SPEC -
WEIGHT -

TE Connectivity

NAME MOTHER BOARD CONNECTOR, HIGH SPEED RUGGEDIZED (HSR), 3 BAY, UNSEALED, VERTICAL

SIZE	CAGE CODE	DRAWING NO	RESTRICTED TO
A1	00779	C-2000980	-

CUSTOMER DRAWING | SCALE 1:1 | SHEET 2 OF 3 | REV G

4805 (3/11)

THIS DRAWING IS UNPUBLISHED. RELEASED FOR PUBLICATION -
© COPYRIGHT - BY - ALL RIGHTS RESERVED.

LOC	DIST
-	-

REVISIONS

P	LTR	DESCRIPTION	DATE	DWN	APVD
	-	SEE SHEET 1	-	-	-

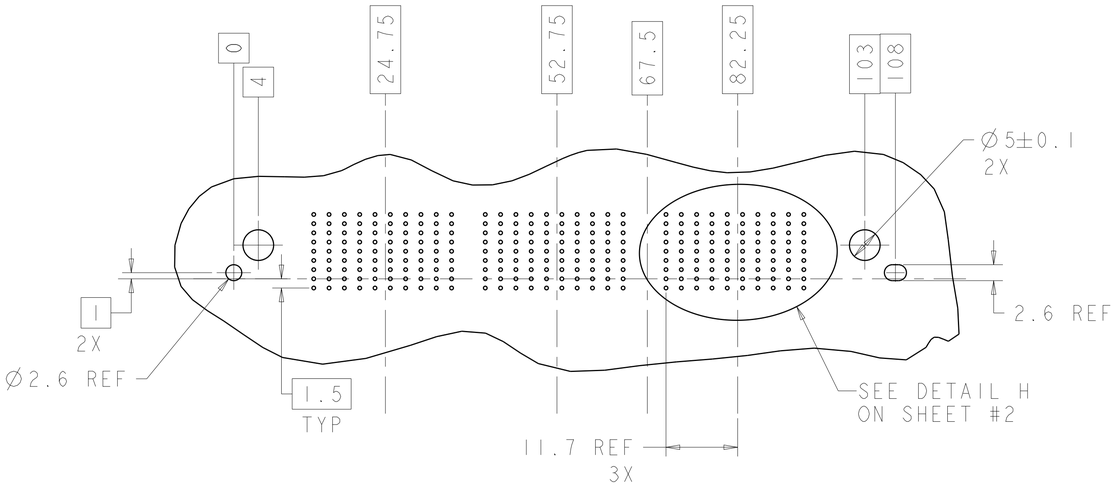

RECOMMENED PC BOARD LAYOUT (MOTHERBOARD)
FOR 2000980-5
AS VIEWED FROM TOP OF PCB
(3 HM-Zd)

THIS DRAWING IS A CONTROLLED DOCUMENT.

DIMENSIONS: mm

TOLERANCES UNLESS OTHERWISE SPECIFIED:
0 PLC ±0.2
1 PLC ±0.1
2 PLC ±0.05
3 PLC ±0.025
4 PLC ±-
ANGLES ±-

MATERIAL - -

FINISH SEE TABLE -

DWN Brent D. Yohn 13JAN2010
CHK CHONG YI 13JAN2010
APVD M.R. McALONIS 13JAN2010

PRODUCT SPEC 108-2381
APPLICATION SPEC -
WEIGHT -

TE Connectivity

NAME MOTHER BOARD CONNECTOR, HIGH SPEED RUGGEDIZED (HSR), 3 BAY, UNSEALED, VERTICAL

SIZE	CAGE CODE	DRAWING NO	RESTRICTED TO
A1	00779	C-2000980	-

CUSTOMER DRAWING | SCALE 1:1 | SHEET 3 OF 3 | REV G

4805 (3/11)

Компания «ЭлектроПласт» предлагает заключение долгосрочных отношений при поставках импортных электронных компонентов на взаимовыгодных условиях!

Наши преимущества:

- Оперативные поставки широкого спектра электронных компонентов отечественного и импортного производства напрямую от производителей и с крупнейших мировых складов;
- Поставка более 17-ти миллионов наименований электронных компонентов;
- Поставка сложных, дефицитных, либо снятых с производства позиций;
- Оперативные сроки поставки под заказ (от 5 рабочих дней);
- Экспресс доставка в любую точку России;
- Техническая поддержка проекта, помощь в подборе аналогов, поставка прототипов;
- Система менеджмента качества сертифицирована по Международному стандарту ISO 9001;
- Лицензия ФСБ на осуществление работ с использованием сведений, составляющих государственную тайну;
- Поставка специализированных компонентов (Xilinx, Altera, Analog Devices, Intersil, Interpoint, Microsemi, Aeroflex, Peregrine, Syfer, Eurofarad, Texas Instrument, Miteq, Cobham, E2V, MA-COM, Hittite, Mini-Circuits,General Dynamics и др.);

Помимо этого, одним из направлений компании «ЭлектроПласт» является направление «Источники питания». Мы предлагаем Вам помощь Конструкторского отдела:

- Подбор оптимального решения, техническое обоснование при выборе компонента;
- Подбор аналогов;
- Консультации по применению компонента;
- Поставка образцов и прототипов;
- Техническая поддержка проекта;
- Защита от снятия компонента с производства.

Как с нами связаться

Телефон: 8 (812) 309 58 32 (многоканальный)
Факс: 8 (812) 320-02-42
Электронная почта: org@eplast1.ru
Адрес: 198099, г. Санкт-Петербург, ул. Калинина, дом 2, корпус 4, литера А.