DASH NO.	M CODE	MADE FROM

GSD

M39012/26-0101

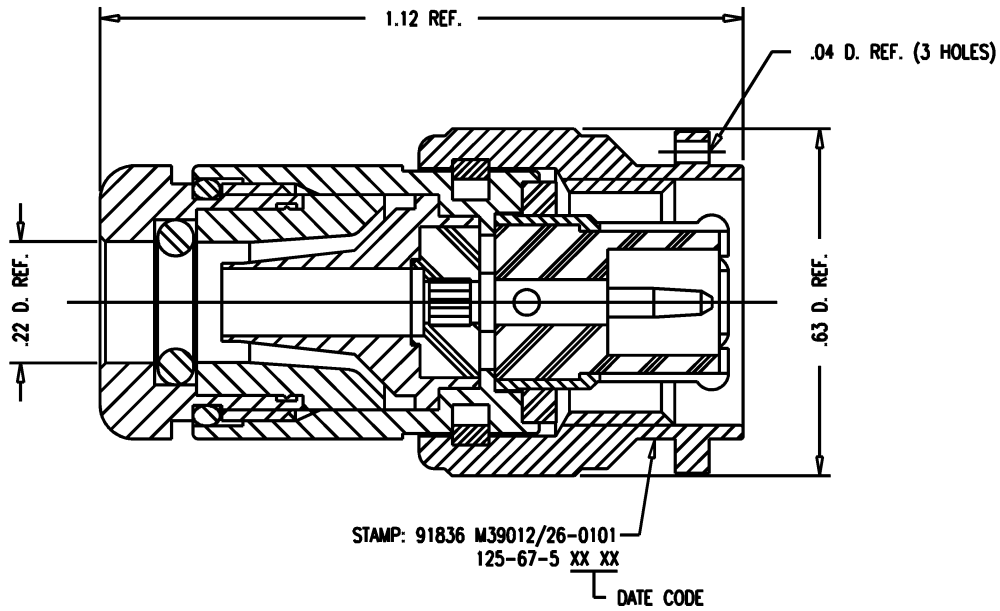

NOTES:
1. FOR USE WITH M17/028-RG058, /084-RG223, /128-RG400 & /060-RG142 CABLE.
2. FOR CABLING INSTRUCTIONS SEE 3-526
3. INTERFACE PER MIL-STD-348, FIG. 313-1.
4. MATERIALS:
   - INSULATORS: TEFLON, ASTM-D-1457
   - GASKET & O-RINGS: SIL. RUB., ZZ-R-765
   - C-RING: PHOS. BRONZE, QQ-B-750
   - OUTER CONTACT: BER. COP., ASTM-B-196
   - ALL OTHER PARTS: BRASS, QQ-B-626
5. FINISHES:
   - CENTER CONTACT: HARD GOLD PLT. PER MIL-G-45204
   - ALL OTHER METAL PARTS: SILVER PLT. PER QQ-S-365
6. ELECTRICAL CHARACTERISTICS:
   - NOMINAL IMPEDANCE: 50 OHMS
   - VOLTAGE RATING: 500 VRMS
   - FREQUENCY RANGE: DC TO 11 GHz

GSD

REVISIONS

ISSUE	CHANGES
0	ER 33572 KH 12/06/91
1	CN 34075 A MJB 08/07/92
2	CN 34762 D KH 06/29/93

125-67-5 JCA0865

SCALE 4:1

APPROX SURFACE AREA

WAS: E-16101

USED ON

REF:

PLUG, TNC, W/P TAPER GRIP

DRAWN	JCA	DATE	09/11/90
DESIGN	MJB	DATE	09/12/90
APPR.		DATE	

KINGS
ELECTRONICS CO., INC.
TUCKAHOE, NEW YORK 10707

M39012/26-0101

MAY 2007 - THIS DRAWING BECAME THE PROPERTY OF WINCHESTER ELECTRONICS CORPORATION, WALLINGFORD, CT 06492

Компания «ЭлектроПласт» предлагает заключение долгосрочных отношений при поставках импортных электронных компонентов на взаимовыгодных условиях!

Наши преимущества:

- Оперативные поставки широкого спектра электронных компонентов отечественного и импортного производства напрямую от производителей и с крупнейших мировых складов;
- Поставка более 17-ти миллионов наименований электронных компонентов;
- Поставка сложных, дефицитных, либо снятых с производства позиций;
- Оперативные сроки поставки под заказ (от 5 рабочих дней);
- Экспресс доставка в любую точку России;
- Техническая поддержка проекта, помощь в подборе аналогов, поставка прототипов;
- Система менеджмента качества сертифицирована по Международному стандарту ISO 9001;
- Лицензия ФСБ на осуществление работ с использованием сведений, составляющих государственную тайну;
- Поставка специализированных компонентов (Xilinx, Altera, Analog Devices, Intersil, Interpoint, Microsemi, Aeroflex, Peregrine, Syfer, Eurofarad, Texas Instrument, Miteq, Cobham, E2V, MA-COM, Hittite, Mini-Circuits,General Dynamics и др.);

Помимо этого, одним из направлений компании «ЭлектроПласт» является направление «Источники питания». Мы предлагаем Вам помощь Конструкторского отдела:

- Подбор оптимального решения, техническое обоснование при выборе компонента;
- Подбор аналогов;
- Консультации по применению компонента;
- Поставка образцов и прототипов;
- Техническая поддержка проекта;
- Защита от снятия компонента с производства.

Как с нами связаться

Телефон: 8 (812) 309 58 32 (многоканальный)
Факс: 8 (812) 320-02-42
Электронная почта: org@eplast1.ru
Адрес: 198099, г. Санкт-Петербург, ул. Калинина, дом 2, корпус 4, литера А.