REV.	ECN NO.	DATE	SIGN	DESCRIPTION
B	LE3-720045	2007/01/24	Simon	Add Copper Foil
C	LEN-780057	2007/08/02	Jill	Modify Pin Out
D	LEN1770030~32	2017/06/30	Ruru	Change Logo & SR

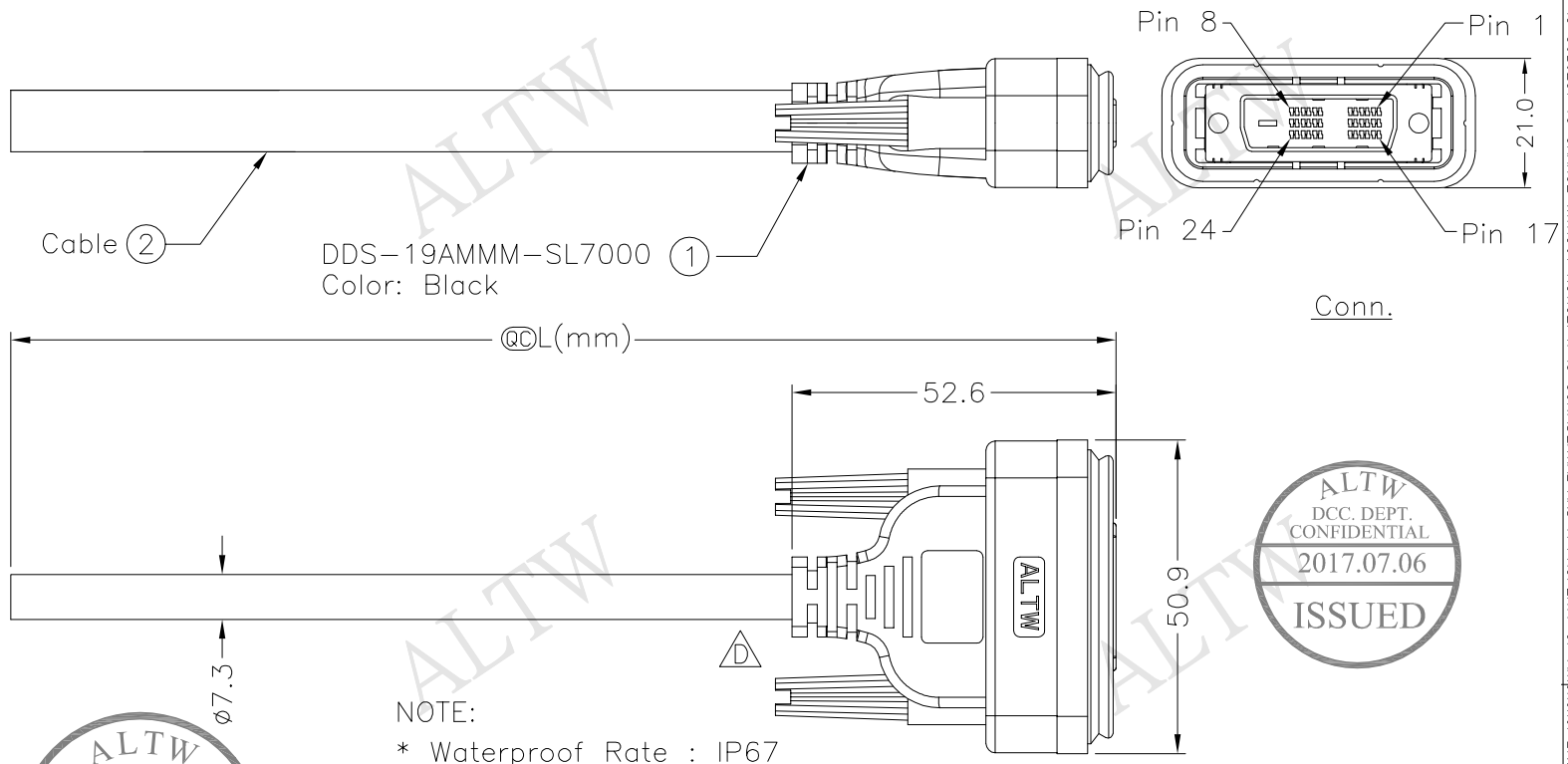

Conn.	Wire Color	Wire Type
24	White	2
23	Blue	
22	Drain	
21		
20		
19		
	Drain	
18	Red	C 2
17	White	
16	White	4
15	Orange	3
14	Yellow	
13		
12		
11		
	Drain	
10	Green	2
9	White	
8		
7	Purple	4
6	Red	4
5		
4		
3		
	Drain	
2	Brown	2
1	White	

Pin Out

Type 4	1C
Type 3	1P
Type 2	1P+D+AL+MY

Wire Type

NOTE:
* Waterproof Rate : IP67
* QC Important Dimension To Check.
* Housing : Black,ABS
* Pin : Copper Alloy,Gold Plated
* Gasket : Black,EPDM
* SCREW : Steel,Nickel Plated
* Cable: UL20276 (1P*28#+D+AL+MYLAR)*
  4C+(1P+3C)*28#+AL+B, Black, OD=7.3mm
* Cable Length Tolerance: 1M~5M±5%mm,
B QC * DVI CONN.的金屬殼與銅箔及Braid 需做導通測試且能導通

DDS-19AMMM-SL7AXX

XX:01-05Meters
01:01Meter
02:02Meters
:
:
05:05Meters
Cable Length (L):01~05Meters

ALTW DCC. DEPT. CONFIDENTIAL 2017.07.06 ISSUED

ALTW CONFIDENTIAL 2017.06.30 R&D DEPT.

THIS DOCUMENT IS SUBJECT TO CHANGE WITHOUT NOTICE. IT IS CONFIDENTIAL AND A PROPERTY OF Amphenol LTW. DISCLOSURE TO THIRD PARTY HAS TO BE AUTHORIZED BY Amphenol LTW.

UNIT:mm	TITLE: DDS 18+1 M Pin M Conn 180	ITEM NO	DRAWN BY: Ruru / DATE: 2017/06/30
TOLERANCE: ±0.5 mm	SCALE: Free / SHEET 1 OF 1	DWG NO: DDS-19AMMM-SL7AXX	CHECKED BY: Rita / DATE: 2017/06/30
	REV. D / SIZE A4 / QC :Inspection Item	CUSTOMER: ALTW	APPROVED BY: Max / DATE: 2017/06/30

Amphenol LTW
安費諾亮泰企業股份有限公司

FMWI0702-01-01A2

Компания «ЭлектроПласт» предлагает заключение долгосрочных отношений при поставках импортных электронных компонентов на взаимовыгодных условиях!

Наши преимущества:

- Оперативные поставки широкого спектра электронных компонентов отечественного и импортного производства напрямую от производителей и с крупнейших мировых складов;
- Поставка более 17-ти миллионов наименований электронных компонентов;
- Поставка сложных, дефицитных, либо снятых с производства позиций;
- Оперативные сроки поставки под заказ (от 5 рабочих дней);
- Экспресс доставка в любую точку России;
- Техническая поддержка проекта, помощь в подборе аналогов, поставка прототипов;
- Система менеджмента качества сертифицирована по Международному стандарту ISO 9001;
- Лицензия ФСБ на осуществление работ с использованием сведений, составляющих государственную тайну;
- Поставка специализированных компонентов (Xilinx, Altera, Analog Devices, Intersil, Interpoint, Microsemi, Aeroflex, Peregrine, Syfer, Eurofarad, Texas Instrument, Miteq, Cobham, E2V, MA-COM, Hittite, Mini-Circuits,General Dynamics и др.);

Помимо этого, одним из направлений компании «ЭлектроПласт» является направление «Источники питания». Мы предлагаем Вам помощь Конструкторского отдела:

- Подбор оптимального решения, техническое обоснование при выборе компонента;
- Подбор аналогов;
- Консультации по применению компонента;
- Поставка образцов и прототипов;
- Техническая поддержка проекта;
- Защита от снятия компонента с производства.

Как с нами связаться

Телефон: 8 (812) 309 58 32 (многоканальный)
Факс: 8 (812) 320-02-42
Электронная почта: org@eplast1.ru
Адрес: 198099, г. Санкт-Петербург, ул. Калинина, дом 2, корпус 4, литера А.