Radiall	TECHNICAL DATA SHEET	620 165 010

Series		Issue:	Page
NSX	NON ENVIRONMENTAL SIZE 8 TWINAX PIN CONTACT	Jan. 30, 2015	1/1

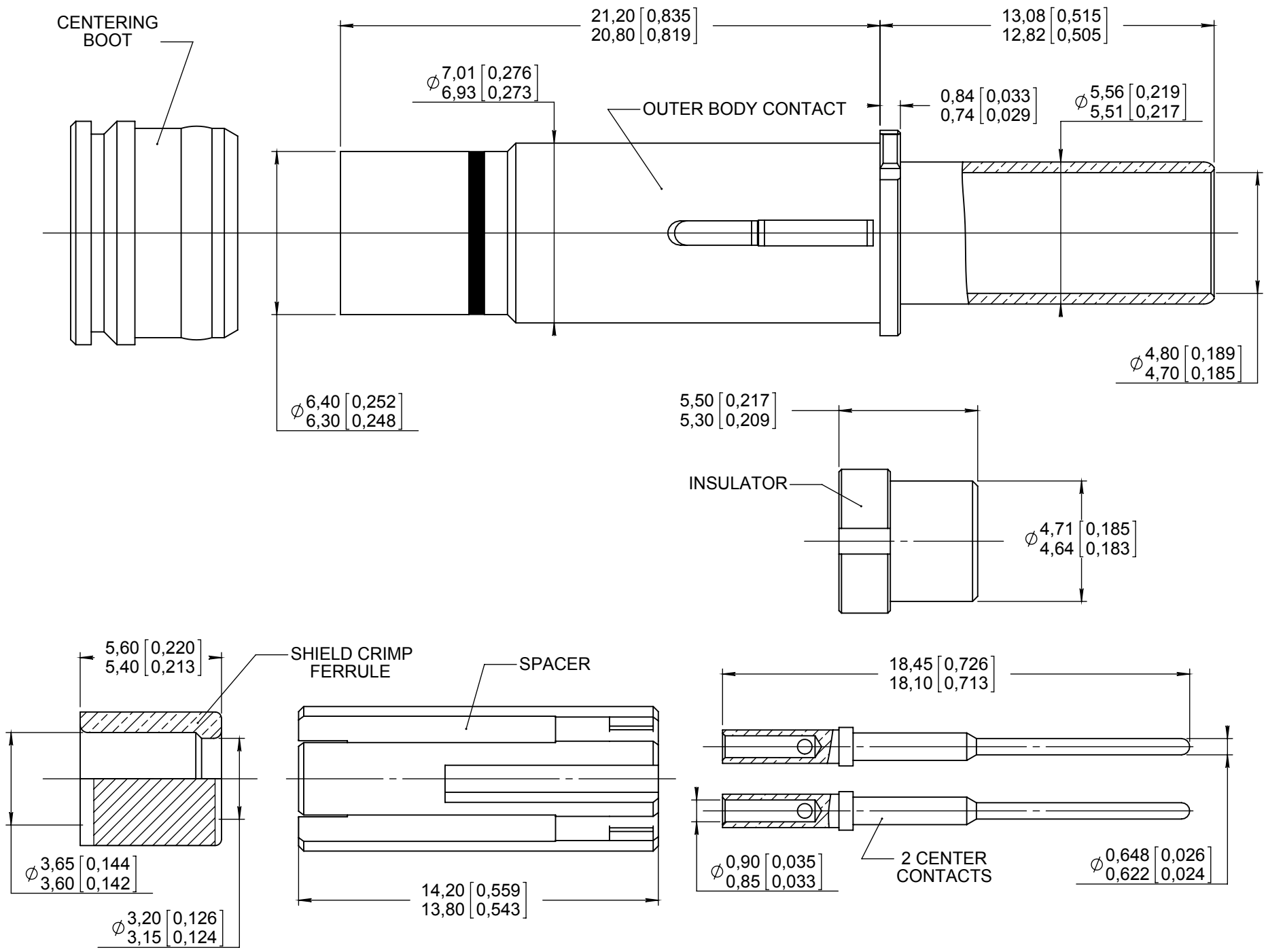

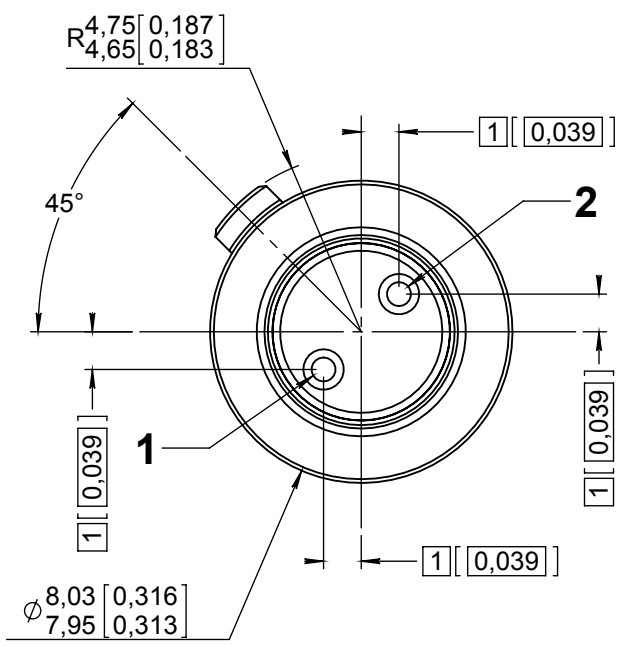

MATERIAL:
- OUTER, CENTER CONTACTS AND FERRULE: COPPER ALLOY
- INSULATOR AND CENTERING BOOT : PTFE PER ASTM-D-1710 OR EQUIVALENT
- SPACER : THERMOPLASTIC PER ASTM D 5205

FINISH:
- ALL METAL PARTS:
  PLATING .00005 INCH OF GOLD PER MIL-G-45204 TYPE I OR II
  GRADE C OR D CLASS 1 OVER NICKEL PER QQ-N-290

EXTRACTION TOOL:
- M81969/28.03 (RADIALL: 282 549 001) OR M81969/14-06

WIRING INSTRUCTIONS: SEE RP56870

CABLES:
- NEXANS (FILOTEX) P/N: ABS 0386 WF / ET96897.
- DRAKA-FILECA P/N: F 2703-37.
- RAYCHEM P/N: 1726A1424.

DIMENSIONS : mm (inch are given for information only)

Estimated weight : 4.3 g

CREATION				
PEN: M03 0104 259B				
NOM: Perrin H.	Jan. 29, 2015	Add pin numbers (1 & 2) on engaging face	Zuniga F.	Ramos D.
DATE: May 04,	Mar. 10, 2009	Raychem and Nexans cables added	Malty	Pessard
APPR.: MVDM	Jul. 20, 2004	Added centering boot & cable P/N	Perrin H.	L. C.
	Issue	Revisions	Name	Approved

This document contains proprietary information and such information shall not be disclosed to any third party for any purpose whatsoever or used for manufacturing purposes without prior written agreement from RADIALL
This information is given as an indication.In the continual goal to improve our products,we reserve the right to make any modifications judged necessary.

Компания «ЭлектроПласт» предлагает заключение долгосрочных отношений при поставках импортных электронных компонентов на взаимовыгодных условиях!

Наши преимущества:

- Оперативные поставки широкого спектра электронных компонентов отечественного и импортного производства напрямую от производителей и с крупнейших мировых складов;
- Поставка более 17-ти миллионов наименований электронных компонентов;
- Поставка сложных, дефицитных, либо снятых с производства позиций;
- Оперативные сроки поставки под заказ (от 5 рабочих дней);
- Экспресс доставка в любую точку России;
- Техническая поддержка проекта, помощь в подборе аналогов, поставка прототипов;
- Система менеджмента качества сертифицирована по Международному стандарту ISO 9001;
- Лицензия ФСБ на осуществление работ с использованием сведений, составляющих государственную тайну;
- Поставка специализированных компонентов (Xilinx, Altera, Analog Devices, Intersil, Interpoint, Microsemi, Aeroflex, Peregrine, Syfer, Eurofarad, Texas Instrument, Miteq, Cobham, E2V, MA-COM, Hittite, Mini-Circuits,General Dynamics и др.);

Помимо этого, одним из направлений компании «ЭлектроПласт» является направление «Источники питания». Мы предлагаем Вам помощь Конструкторского отдела:

- Подбор оптимального решения, техническое обоснование при выборе компонента;
- Подбор аналогов;
- Консультации по применению компонента;
- Поставка образцов и прототипов;
- Техническая поддержка проекта;
- Защита от снятия компонента с производства.

Как с нами связаться

Телефон: 8 (812) 309 58 32 (многоканальный)
Факс: 8 (812) 320-02-42
Электронная почта: org@eplast1.ru
Адрес: 198099, г. Санкт-Петербург, ул. Калинина, дом 2, корпус 4, литера А.