THIS DRAWING IS UNPUBLISHED. RELEASED FOR PUBLICATION 2008
© COPYRIGHT 2008 TE CONNECTIVITY ALL RIGHTS RESERVED.

LOC	DIST
GP	00

REVISIONS

P	LTR	DESCRIPTION	DATE	DWN	APVD
	A	INITIAL RELEASE	31JAN2013	JY	AC

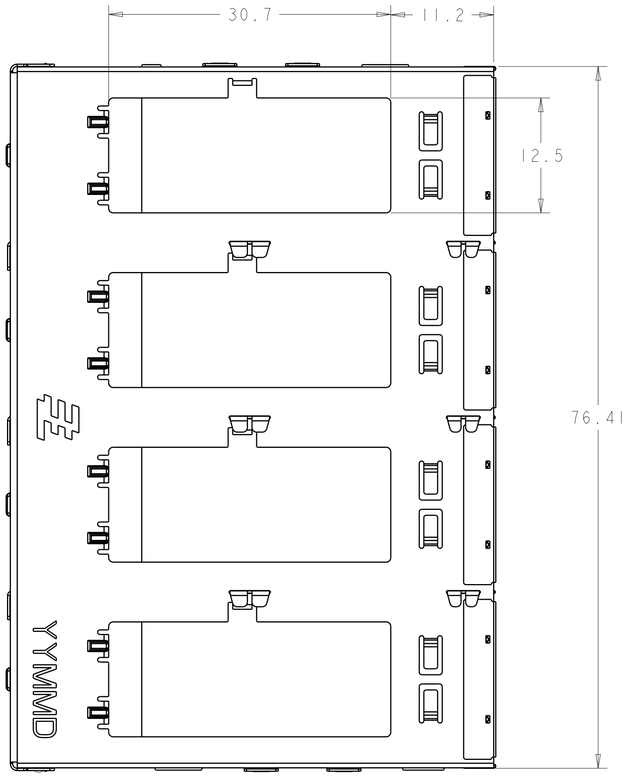

SCALE 3:1

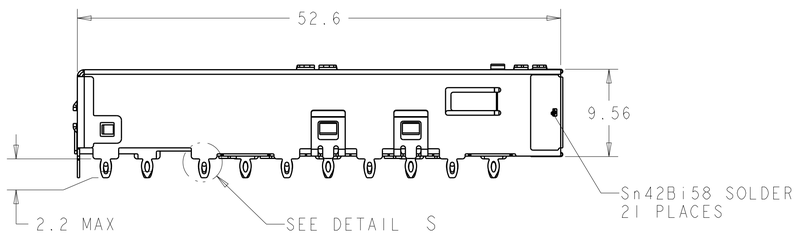

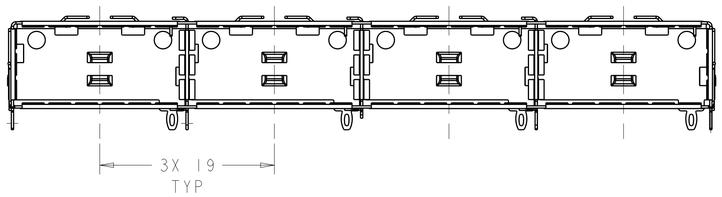

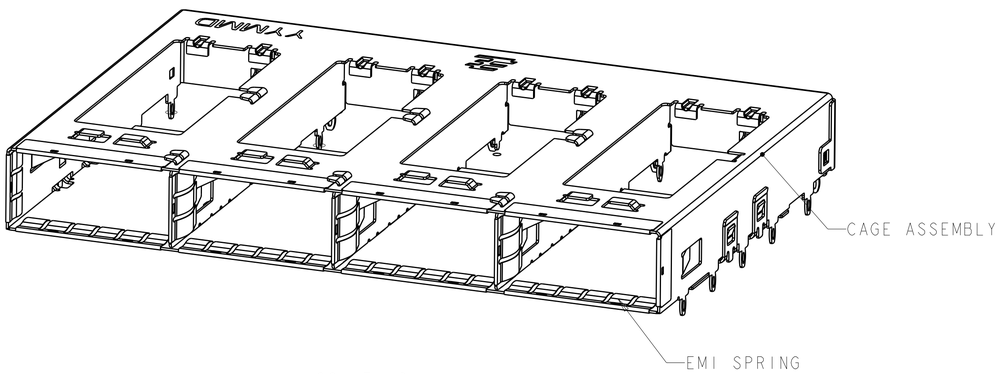

SCALE 3:1

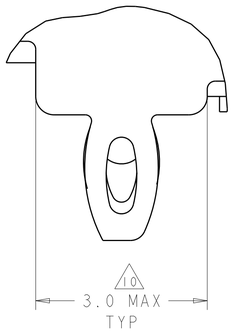

DETAIL S
SCALE 20:1

1. CAGE ASSEMBLY MATERIAL: NICKEL SILVER, 0.25 THICK
   EMI SPRING MATERIAL: COPPER ALLOY
2. PITCH BETWEEN PORTS OF ONE 1X4 CAGE ASSEMBLY.
3. SPACING BETWEEN CAGES ON THE SAME PC BOARD, TO BE SPECIFIED BY CUSTOMER, MUST COMPLY WITH MINIMUM DIMENSIONS SHOWN.
4. REFERENCE APPLICATION SPEC 114-13218 FOR RECOMMENDED DRILL HOLE DIAMETER AND PLATING THICKNESS.
5. DATUMS AND BASIC DIMENSIONS ESTABLISHED BY CUSTOMER.
6. DIMENSION C IS THE NOMINAL THICKNESS OF CUSTOMER SUPPLIED PC BOARD,
   SINGLE SIDED PC BOARD MINIMUM THICKNESS = 1.45mm
   DOUBLE SIDED PC BOARD MINIMUM THICKNESS = 2.2mm PER QSFP.
7. DATUM -A- IS TOP SURFACE OF PC BOARD.
8. UNPLATED THRU HOLE.
9. MATES WITH QSFP MSA COMPATIBLE TRANSCEIVER.
10. SURFACE TRACES PERMITTED WITHIN THIS AREA EXCEPT WHERE CAGE STANDOFFS, SHOWN IN DETAIL S, CONTACT PC BOARD.
11. BASELINE FOR THESE DIMENSIONS IS THE CENTER OF COMPLIANT PIN HOLE.
12. DATE CODE (YYWWD) MARKED ON TOP OF CAGE.
13. EMI SPRING FINISH: 2µm MINIMUM TIN

2170402-1
PART NUMBER

THIS DRAWING IS A CONTROLLED DOCUMENT.

DIMENSIONS: mm

TOLERANCES UNLESS OTHERWISE SPECIFIED:
0 PLC ±-
1 PLC ±0.25
2 PLC ±0.15
3 PLC ±-
4 PLC ±-
ANGLES ±-

MATERIAL - 1
FINISH 16

DWN JASON YANG 22AUG2012
CHK ALEX CAI 22AUG2012
APVD ALEX CAI 22AUG2012
PRODUCT SPEC 108-2286
APPLICATION SPEC 114-13218
WEIGHT -

TE Connectivity

NAME 1X4 QSFP, CAGE ASSEMBLY, W/O FLANGE

SIZE	CAGE CODE	DRAWING NO	RESTRICTED TO
A1	00779	C-2170402	-

Customer Drawing

SCALE 1:1 SHEET 1 OF 4 REV A

4805 (3/11)

THIS DRAWING IS UNPUBLISHED. RELEASED FOR PUBLICATION 2008
© COPYRIGHT 2008 TE CONNECTIVITY ALL RIGHTS RESERVED.

LOC	DIST
GP	00

REVISIONS

P	LTR	DESCRIPTION	DATE	DWN	APVD
	-	SEE SHEET 1	-	-	-

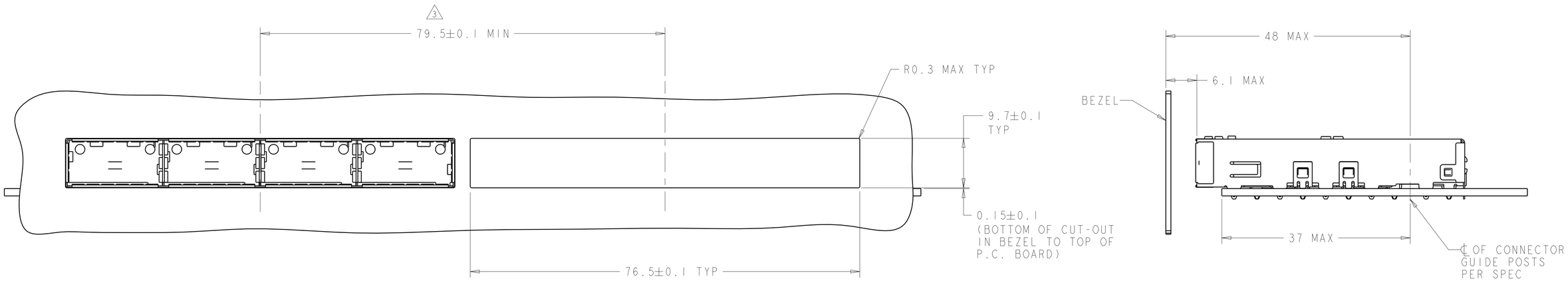

ONE SIDED CONFIGURATION
SCALE 5:2

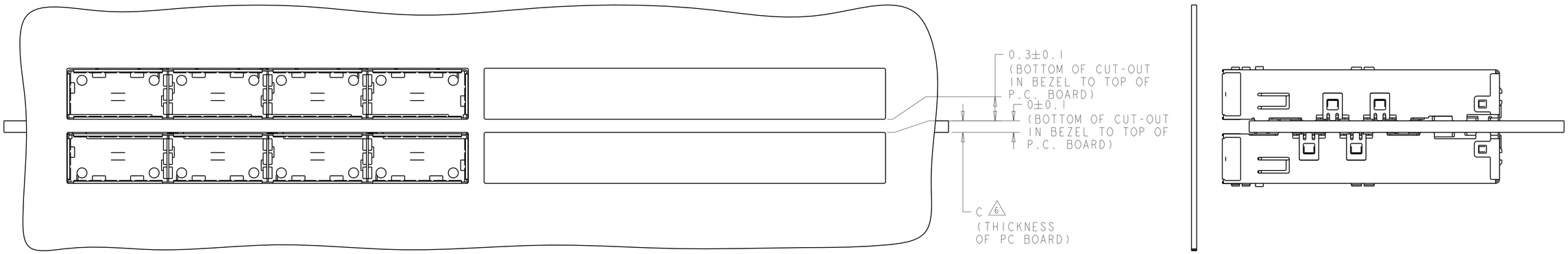

BELLY TO BELLY CONFIGURATION SIMILAR
TO ONE SIDED EXCEPT WHERE NOTED
SCALE 5:2

THIS DRAWING IS A CONTROLLED DOCUMENT.

DIMENSIONS: mm

TOLERANCES UNLESS OTHERWISE SPECIFIED:
0 PLC ±-
1 PLC ±0.25
2 PLC ±0.15
3 PLC ±-
4 PLC ±-
ANGLES ±-

MATERIAL - -
FINISH - -

DWN JASON YANG 22AUG2012
CHK ALEX CAI 22AUG2012
APVD ALEX CAI 22AUG2012
PRODUCT SPEC 108-2286
APPLICATION SPEC 114-13218
WEIGHT -

TE Connectivity

NAME 1X4 QSFP, CAGE ASSEMBLY, W/O FLANGE -

SIZE	CAGE CODE	DRAWING NO	RESTRICTED TO
A1	00779	C-2170402	-

Customer Drawing SCALE 1:1 SHEET 2 OF 4 REV A

4805 (3/11)

THIS DRAWING IS UNPUBLISHED. RELEASED FOR PUBLICATION 2008
© COPYRIGHT 2008 TE CONNECTIVITY ALL RIGHTS RESERVED.

LOC	DIST
GP	00

REVISIONS

P	LTR	DESCRIPTION	DATE	DWN	APVD
	-	SEE SHEET 1	-	-	-

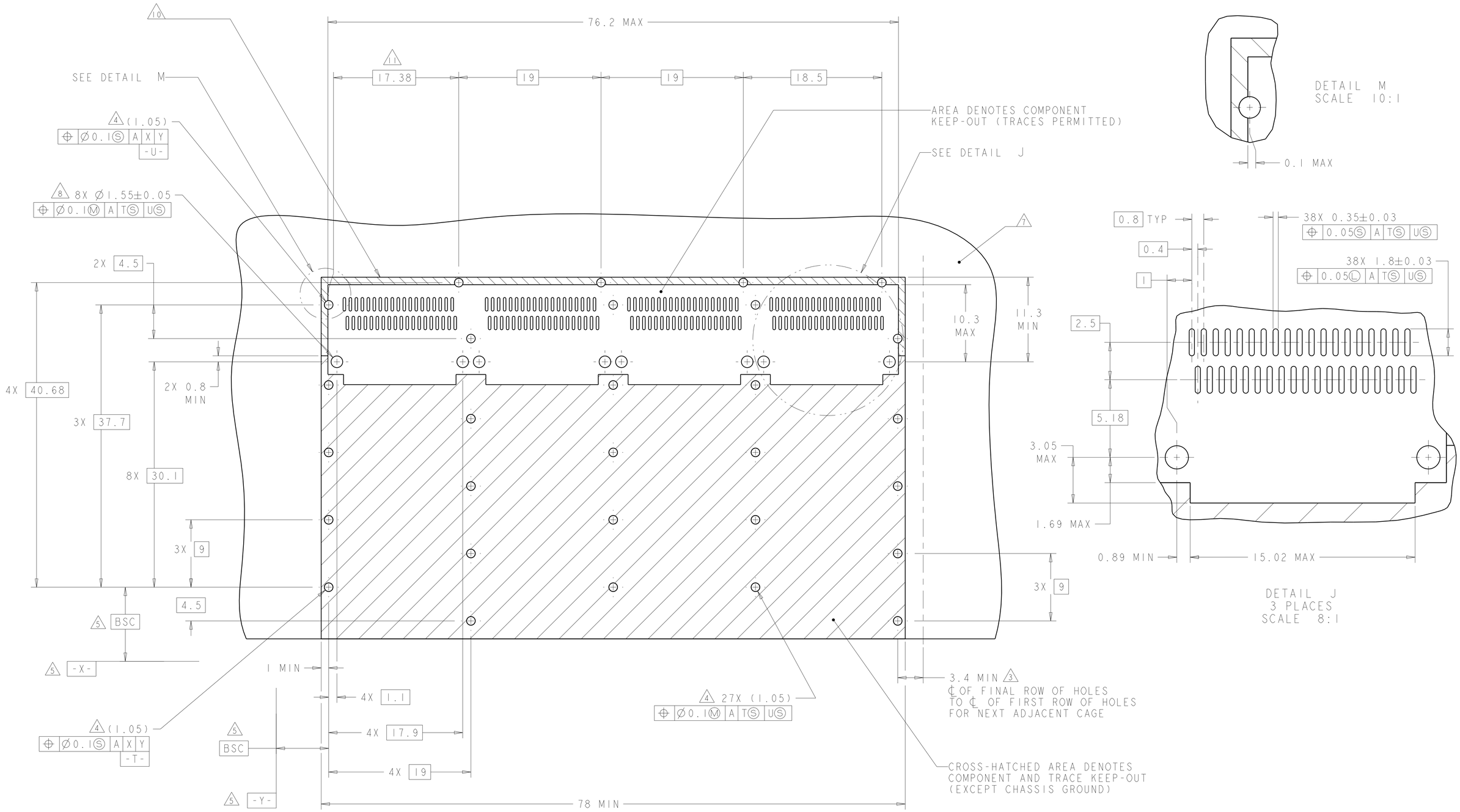

RECOMMENDED PC BOARD LAYOUT
SINGLE SIDE MOUNT CONFIGURATION
TOLERANCE:±0.05
SCALE 4:1

THIS PRODUCT HAS NOT COMPLETED VALIDATION/QUALIFICATION TESTING

THIS DRAWING IS A CONTROLLED DOCUMENT.	DWN JASON YANG 22AUG2012	TE Connectivity	
DIMENSIONS: mm	CHK ALEX CAI 22AUG2012	NAME 1X4 QSFP, CAGE ASSEMBLY, W/O FLANGE -	
TOLERANCES UNLESS OTHERWISE SPECIFIED: 0 PLC ±- 1 PLC ±0.25 2 PLC ±0.15 3 PLC ±- 4 PLC ±- ANGLES ±-	APVD ALEX CAI 22AUG2012		
	PRODUCT SPEC 108-2286		
	APPLICATION SPEC 114-13218	SIZE A1 / CAGE CODE 00779 / DRAWING NO C-2170402	RESTRICTED TO -
MATERIAL - -	WEIGHT -		
FINISH - -	Customer Drawing	SCALE 1:1 / SHEET 3 OF 4	REV A

4805 (3/11)

THIS DRAWING IS UNPUBLISHED. RELEASED FOR PUBLICATION 2008
© COPYRIGHT 2008 TE CONNECTIVITY ALL RIGHTS RESERVED.

LOC	DIST
GP	00

REVISIONS

P	LTR	DESCRIPTION	DATE	DWN	APVD
	-	SEE SHEET 1	-	-	-

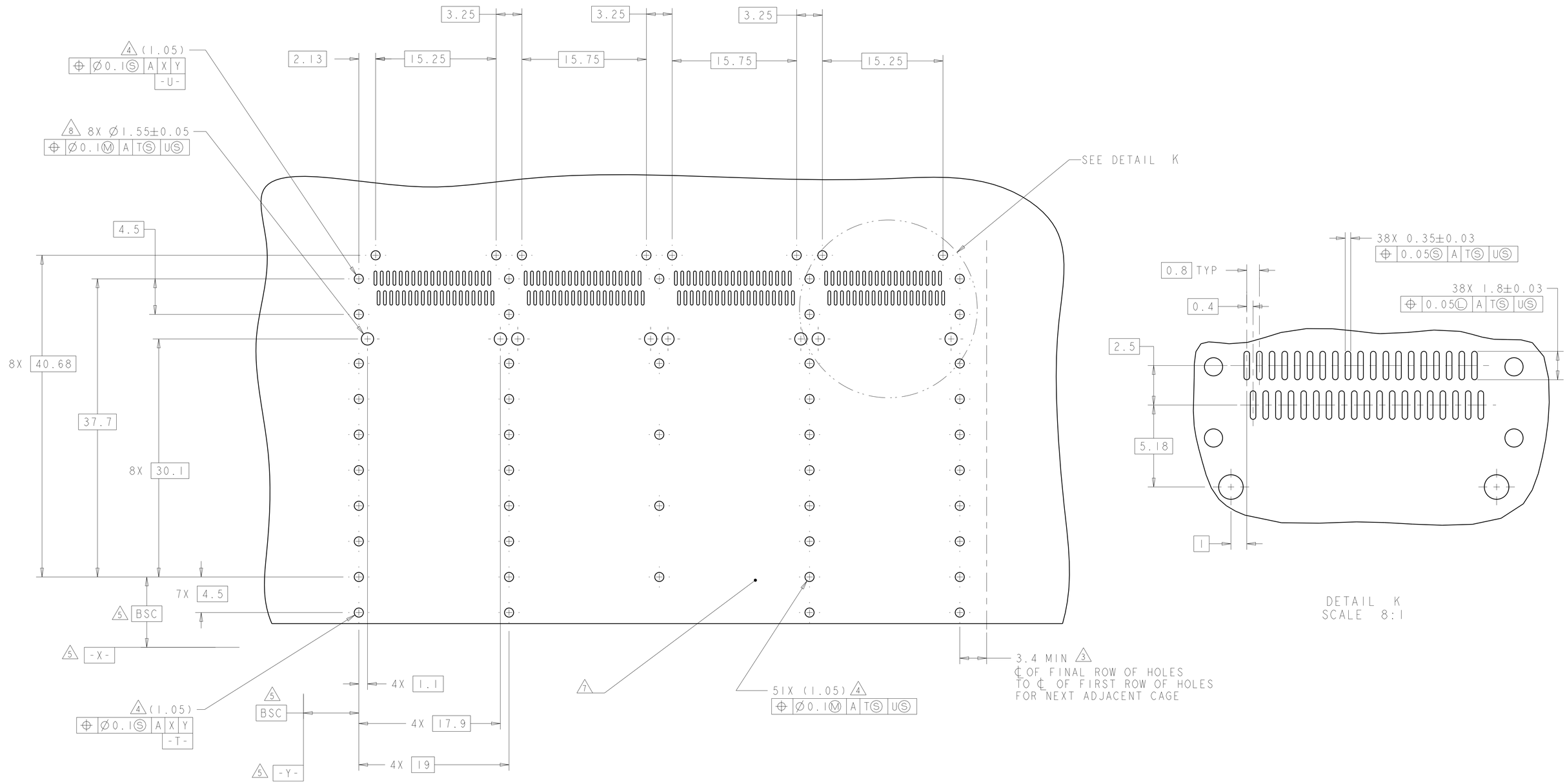

RECOMMENDED PC BOARD LAYOUT
BELLY TO BELLY CONFIGURATION
SEE SHEET 4 FOR COMPONENT
AND TRACE KEEP-OUTS
TOLERANCE:±0.05
SCALE 4:1

THIS PRODUCT HAS NOT COMPLETED VALIDATION/QUALIFICATION TESTING

THIS DRAWING IS A CONTROLLED DOCUMENT.

DIMENSIONS: mm

TOLERANCES UNLESS OTHERWISE SPECIFIED:
0 PLC ±-
1 PLC ±0.25
2 PLC ±0.15
3 PLC ±-
4 PLC ±-
ANGLES ±-

MATERIAL - -
FINISH - -

DWN JASON YANG 22AUG2012
CHK ALEX CAI 22AUG2012
APVD ALEX CAI 22AUG2012
PRODUCT SPEC 108-2286
APPLICATION SPEC 114-13218
WEIGHT -

TE Connectivity

NAME 1X4 QSFP, CAGE ASSEMBLY, W/O FLANGE -

SIZE	CAGE CODE	DRAWING NO	RESTRICTED TO
A1	00779	C-2170402	-

Customer Drawing SCALE 1:1 SHEET 4 OF 4 REV A

4805 (3/11)

Компания «ЭлектроПласт» предлагает заключение долгосрочных отношений при поставках импортных электронных компонентов на взаимовыгодных условиях!

Наши преимущества:

- Оперативные поставки широкого спектра электронных компонентов отечественного и импортного производства напрямую от производителей и с крупнейших мировых складов;
- Поставка более 17-ти миллионов наименований электронных компонентов;
- Поставка сложных, дефицитных, либо снятых с производства позиций;
- Оперативные сроки поставки под заказ (от 5 рабочих дней);
- Экспресс доставка в любую точку России;
- Техническая поддержка проекта, помощь в подборе аналогов, поставка прототипов;
- Система менеджмента качества сертифицирована по Международному стандарту ISO 9001;
- Лицензия ФСБ на осуществление работ с использованием сведений, составляющих государственную тайну;
- Поставка специализированных компонентов (Xilinx, Altera, Analog Devices, Intersil, Interpoint, Microsemi, Aeroflex, Peregrine, Syfer, Eurofarad, Texas Instrument, Miteq, Cobham, E2V, MA-COM, Hittite, Mini-Circuits,General Dynamics и др.);

Помимо этого, одним из направлений компании «ЭлектроПласт» является направление «Источники питания». Мы предлагаем Вам помощь Конструкторского отдела:

- Подбор оптимального решения, техническое обоснование при выборе компонента;
- Подбор аналогов;
- Консультации по применению компонента;
- Поставка образцов и прототипов;
- Техническая поддержка проекта;
- Защита от снятия компонента с производства.

Как с нами связаться

Телефон: 8 (812) 309 58 32 (многоканальный)
Факс: 8 (812) 320-02-42
Электронная почта: org@eplast1.ru
Адрес: 198099, г. Санкт-Петербург, ул. Калинина, дом 2, корпус 4, литера А.