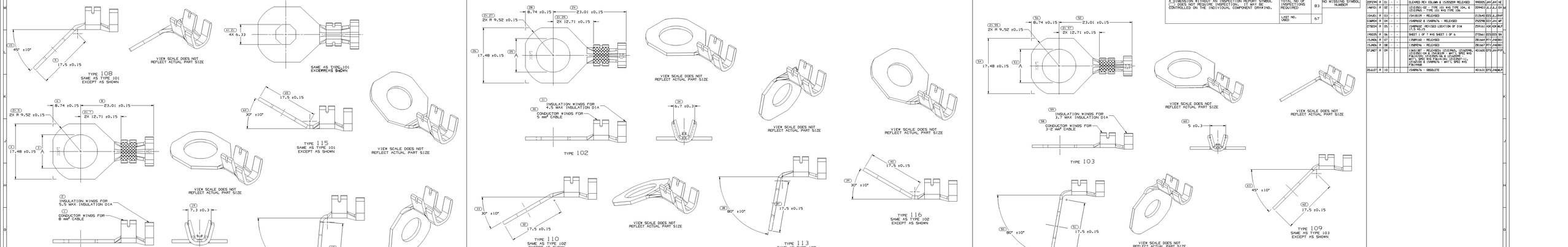

PART NO	REV	N/P	STATUS	MAT'L SIZE	MAT'L SPEC	TYPE	Aₘᵢₙ
1305387	01	-	-	-	2101P502	116	8.5
1398246	01	-	-	L.024 X 31.75	2101P502	115	8.5
1543832	01	AA	-	L.024 X 31.75	M39491/59 C21000 3/4 HD SN PLTD	112	-
1531812	A	-	-	-	2101P502	108	8.5
1210965	B3	-	-	L.024 X 31.75	M39491/59 C21000 3/4 HD SN PLTD	101	6.7
1210502	B3	-	-	L.024 X 31.75	M39491/59 C21000 3/4 HD SN PLTD	101	8.5
1210950	B3	-	-	L.024 X 31.75	M39491/59 C21000 3/4 HD SN PLTD	101	10.6

PLATED

PART NO	REV	N/P	STATUS	MAT'L SIZE	MAT'L SPEC	TYPE	Aₘᵢₙ
1398160	01	-	-	L.024 X 31.75	2101P504	116	8.5
1548965Z	01	AA	-	-	2101P504	113	8.5
1536696	A	-	-	-	2101P503	110	10.6
1216209B	A1	-	-	L.024 X 31.75	M39491/59 C21000 3/4 HD SN PLTD	102	6.7
1210924	B1	-	-	L.024 X 31.75	M39491/59 C21000 3/4 HD SN PLTD	102	8.5
1210903	B1	-	-	L.024 X 31.75	M39491/59 C21000 3/4 HD SN PLTD	102	10.6

PLATED

PART NO	REV	N/P	STATUS	MAT'L SIZE	MAT'L SPEC	TYPE	Aₘᵢₙ
1536113	A	-	-	-	SAME AS 2101P506 - BENT	109	8.5
1219188	A	-	-	-	SAME AS 2101P509 - BENT	107	6.7
1216209	A1	-	-	0.813 X 31.75	M39491/34 C21000 3/4 HD SN PLTD	103	6.7
1210906	B1	-	-	0.813 X 31.75	M39491/34 C21000 3/4 HD SN PLTD	103	8.5
1210905	B1	-	-	0.813 X 31.75	M39491/34 C21000 3/4 HD SN PLTD	103	10.6

PLATED

6.7 ±0.1	M6	1/4"
8.5 ±0.1	M8	5/16"
10.6 ±0.1	M10	3/8"
ø A	METRIC STANDARD SCREW SIZE	

PART NO	REV	N/P	STATUS	MAT'L SIZE	MAT'L SPEC	TYPE	Aₘᵢₙ
1509209	01	-	-	-	2101P507	111	10.6
1216100	A	-	-	0.645 X 31.75	M39496B C21000 3/4 HD SN PLTD	104	6.7
1216912	A	-	-	-	2101P508	106	8.5
1210908	B1	-	-	0.645 X 31.75	M39496B C21000 3/4 HD SN PLTD	104	8.5
1210907	B1	-	-	0.645 X 31.75	M39496B C21000 3/4 HD SN PLTD	104	10.6

PLATED

PART NO	REV	N/P	STATUS	MAT'L SIZE	MAT'L SPEC	TYPE	Aₘᵢₙ
1548967G	01	AB	OBSOLETE	0.645 X 31.75	M39496B C21000 3/4 HD SN PLTD	114	-
1210911	B1	-	-	0.645 X 31.75	M39496B C21000 3/4 HD SN PLTD	105	6.7
1210910	B1	-	-	0.645 X 31.75	M39496B C21000 3/4 HD SN PLTD	105	8.5
1210909	B1	-	-	0.645 X 31.75	M39496B C21000 3/4 HD SN PLTD	105	10.6

PLATED

SYMBOL DEFINITION		MISSING SYMBOLS
A DIMENSION WITHOUT AN INSPECTION REPORT SYMBOL DOES NOT REQUIRE INSPECTION. IT MAY BE CONTROLLED ON THE INDIVIDUAL COMPONENT DRAWING.	TOTAL NO OF INSPECTIONS REQUIRED: 83	NO MISSING SYMBOL NUMBER
	LAST NO. USED: 67	

REVISION HISTORY									
DATE	STS	REV	PCN	CAR	ZONE		NZM	DR	CHK
020CH94	R	01	-	-		CLEARED REV COLUMN & 1535202R RELEASED	MR005	JAH	JAH
14MY96	R	02	-	-		1210901-02 - TYPE 102 WAS TYPE 104, & 1210906 - TYPE 101 WAS TYPE 106	2D9403	JLJ	JLJ
09AU01	R	03	-	-		1541812P - RELEASED	212R40	EEG	JLJ
03MR04	R	04	-	-		1548965Z & 1548967G - RELEASED	252E98	GDJ	JAH
27SE04	R	05	-	-		1548965Z -REVISED LOCATION OF DIM 17.5 ±0.15	25F46	KMK	MLP
19DC05	R	06	-	-		SHEET 1 OF 7 WAS SHEET 1 OF 6	27D66	EEG	EEG
15JN06	R	07	-	-		1398916D - RELEASED	2B166A	RTT	JAM
15JN06	R	08	-	-		1398909A - RELEASED	2B166F	RTT	JAM
07JA07	R	09	-	-		1305387 -REVISED: 1210JMA, 1216JMA, 1210JSG-04 & 1541812R - MAT'L SPEC WAS P38419TN; 1210905-06 & 1216209 - MAT'L SPEC WAS M39491/34; 1210907-11, 1216100 & 1548967G - MAT'L SPEC WAS P38496B	4B160	EEG	JAM	MLP
20JL07	R	10	-	-		1548967G - OBSOLETE	4D163	EEG	JAM	MLP

NOTES

1. UNLESS OTHERWISE SPECIFIED AND/OR INDICATED:
   DIMENSIONS ARE TO FACE OF VIEW SHOWN AND AUTOMATICALLY ROUNDED BY COMPUTER FOR INSPECTION. (SEE MATH MODEL FOR PRECISE DIMENSIONS.) FOR ALL OTHER DIMENSIONS NOT SHOWN BUT REQUIRED FOR TOOL BUILD, SEE MATH MODEL FOR PRECISE TOOL PATH DATA.

DELPHI
DELPHI PACKARD ELECTRICAL/ELECTRONIC ARCHITECTURE
WARREN, OH

PART DRAWING

UNLESS OTHERWISE SPECIFIED
THIS DRAWING IS A WORKING DOC AND CAN BE CHG WITHOUT NOTICE UNTIL RELEASED.
THIS DRAWING IS THE PROPERTY OF DELPHI AND MAY NOT BE REPRODUCED OR DISCLOSED WITHOUT WRITTEN PERMISSION. ALL RIGHTS RESERVED.
DELPHI PACKARD ELECTRIC SYSTEMS
DIMENSIONS ARE IN MILLIMETERS

SIZE: SHEET
TITLE: TAXI TERM RING
DRAWING NUMBER: 12103500
SCALE: 3:2
SHEET 1 OF 7
DELPHI PACKARD ELECTRIC SYSTEMS
THIRD ANGLE PROJECTION
MS-AE-TP-1
MS-AE-TP-2
MS-AE-TP-3
MS-AE-TP-4
MS-AE-TP-5
MS-AE-TP-6
MS-AE-TP-7
MS-AE-TP-8
MS-AE-TP-9
MS-AE-TP-10
MS-AE-TP-11
MS-AE-TP-12
MS-AE-TP-13
MS-AE-TP-14
MS-AE-TP-15
MS-AE-TP-16
MS-AE-TP-17
MS-AE-TP-18
MS-AE-TP-19
MS-AE-TP-20
MS-AE-TP-21
MS-AE-TP-22
MS-AE-TP-23
MS-AE-TP-24
MS-AE-TP-25
MS-AE-TP-26
MS-AE-TP-27
MS-AE-TP-28
MS-AE-TP-29
MS-AE-TP-30
MS-AE-TP-31
MS-AE-TP-32
MS-AE-TP-33
MS-AE-TP-34
MS-AE-TP-35
MS-AE-TP-36
MS-AE-TP-37
MS-AE-TP-38
MS-AE-TP-39
MS-AE-TP-40
MS-AE-TP-41
MS-AE-TP-42
MS-AE-TP-43
MS-AE-TP-44
MS-AE-TP-45
MS-AE-TP-46
MS-AE-TP-47
MS-AE-TP-48
MS-AE-TP-49
MS-AE-TP-50
MS-AE-TP-51
MS-AE-TP-52
MS-AE-TP-53
MS-AE-TP-54
MS-AE-TP-55
MS-AE-TP-56
MS-AE-TP-57
MS-AE-TP-58
MS-AE-TP-59
MS-AE-TP-60
MS-AE-TP-61
MS-AE-TP-62
MS-AE-TP-63
MS-AE-TP-64
MS-AE-TP-65
MS-AE-TP-66
MS-AE-TP-67
MS-AE-TP-68
MS-AE-TP-69
MS-AE-TP-70
MS-AE-TP-71
MS-AE-TP-72
MS-AE-TP-73
MS-AE-TP-74
MS-AE-TP-75
MS-AE-TP-76
MS-AE-TP-77
MS-AE-TP-78
MS-AE-TP-79
MS-AE-TP-80
MS-AE-TP-81
MS-AE-TP-82
MS-AE-TP-83
MS-AE-TP-84
MS-AE-TP-85
MS-AE-TP-86
MS-AE-TP-87
MS-AE-TP-88
MS-AE-TP-89
MS-AE-TP-90
MS-AE-TP-91
MS-AE-TP-92
MS-AE-TP-93
MS-AE-TP-94
MS-AE-TP-95
MS-AE-TP-96
MS-AE-TP-97
MS-AE-TP-98
MS-AE-TP-99
MS-AE-TP-100
MS-AE-TP-101
MS-AE-TP-102
MS-AE-TP-103
MS-AE-TP-104
MS-AE-TP-105
MS-AE-TP-106
MS-AE-TP-107
MS-AE-TP-108
MS-AE-TP-109
MS-AE-TP-110
MS-AE-TP-111
MS-AE-TP-112
MS-AE-TP-113
MS-AE-TP-114
MS-AE-TP-115
MS-AE-TP-116
MS-AE-TP-117
MS-AE-TP-118
MS-AE-TP-119
MS-AE-TP-120
MS-AE-TP-121
MS-AE-TP-122
MS-AE-TP-123
MS-AE-TP-124
MS-AE-TP-125
MS-AE-TP-126
MS-AE-TP-127
MS-AE-TP-128
MS-AE-TP-129
MS-AE-TP-130
MS-AE-TP-131
MS-AE-TP-132
MS-AE-TP-133
MS-AE-TP-134
MS-AE-TP-135
MS-AE-TP-136
MS-AE-TP-137
MS-AE-TP-138
MS-AE-TP-139
MS-AE-TP-140
MS-AE-TP-141
MS-AE-TP-142
MS-AE-TP-143
MS-AE-TP-144
MS-AE-TP-145
MS-AE-TP-146
MS-AE-TP-147
MS-AE-TP-148
MS-AE-TP-149
MS-AE-TP-150
MS-AE-TP-151
MS-AE-TP-152
MS-AE-TP-153
MS-AE-TP-154
MS-AE-TP-155
MS-AE-TP-156
MS-AE-TP-157
MS-AE-TP-158
MS-AE-TP-159
MS-AE-TP-160
MS-AE-TP-161
MS-AE-TP-162
MS-AE-TP-163
MS-AE-TP-164
MS-AE-TP-165
MS-AE-TP-166
MS-AE-TP-167
MS-AE-TP-168
MS-AE-TP-169
MS-AE-TP-170
MS-AE-TP-171
MS-AE-TP-172
MS-AE-TP-173
MS-AE-TP-174
MS-AE-TP-175
MS-AE-TP-176
MS-AE-TP-177
MS-AE-TP-178
MS-AE-TP-179
MS-AE-TP-180
MS-AE-TP-181
MS-AE-TP-182
MS-AE-TP-183
MS-AE-TP-184
MS-AE-TP-185
MS-AE-TP-186
MS-AE-TP-187
MS-AE-TP-188
MS-AE-TP-189
MS-AE-TP-190
MS-AE-TP-191
MS-AE-TP-192
MS-AE-TP-193
MS-AE-TP-194
MS-AE-TP-195
MS-AE-TP-196
MS-AE-TP-197
MS-AE-TP-198
MS-AE-TP-199
MS-AE-TP-200
MS-AE-TP-201
MS-AE-TP-202
MS-AE-TP-203
MS-AE-TP-204
MS-AE-TP-205
MS-AE-TP-206
MS-AE-TP-207
MS-AE-TP-208
MS-AE-TP-209
MS-AE-TP-210
MS-AE-TP-211
MS-AE-TP-212
MS-AE-TP-213
MS-AE-TP-214
MS-AE-TP-215
MS-AE-TP-216
MS-AE-TP-217
MS-AE-TP-218
MS-AE-TP-219
MS-AE-TP-220
MS-AE-TP-221
MS-AE-TP-222
MS-AE-TP-223
MS-AE-TP-224
MS-AE-TP-225
MS-AE-TP-226
MS-AE-TP-227
MS-AE-TP-228
MS-AE-TP-229
MS-AE-TP-230
MS-AE-TP-231
MS-AE-TP-232
MS-AE-TP-233
MS-AE-TP-234
MS-AE-TP-235
MS-AE-TP-236
MS-AE-TP-237
MS-AE-TP-238
MS-AE-TP-239
MS-AE-TP-240
MS-AE-TP-241
MS-AE-TP-242
MS-AE-TP-243
MS-AE-TP-244
MS-AE-TP-245
MS-AE-TP-246
MS-AE-TP-247
MS-AE-TP-248
MS-AE-TP-249
MS-AE-TP-250
MS-AE-TP-251
MS-AE-TP-252
MS-AE-TP-253
MS-AE-TP-254
MS-AE-TP-255
MS-AE-TP-256
MS-AE-TP-257
MS-AE-TP-258
MS-AE-TP-259
MS-AE-TP-260
MS-AE-TP-261
MS-AE-TP-262
MS-AE-TP-263
MS-AE-TP-264
MS-AE-TP-265
MS-AE-TP-266
MS-AE-TP-267
MS-AE-TP-268
MS-AE-TP-269
MS-AE-TP-270
MS-AE-TP-271
MS-AE-TP-272
MS-AE-TP-273
MS-AE-TP-274
MS-AE-TP-275
MS-AE-TP-276
MS-AE-TP-277
MS-AE-TP-278
MS-AE-TP-279
MS-AE-TP-280
MS-AE-TP-281
MS-AE-TP-282
MS-AE-TP-283
MS-AE-TP-284
MS-AE-TP-285
MS-AE-TP-286
MS-AE-TP-287
MS-AE-TP-288
MS-AE-TP-289
MS-AE-TP-290
MS-AE-TP-291
MS-AE-TP-292
MS-AE-TP-293
MS-AE-TP-294
MS-AE-TP-295
MS-AE-TP-296
MS-AE-TP-297
MS-AE-TP-298
MS-AE-TP-299
MS-AE-TP-300
MS-AE-TP-301
MS-AE-TP-302
MS-AE-TP-303
MS-AE-TP-304
MS-AE-TP-305
MS-AE-TP-306
MS-AE-TP-307
MS-AE-TP-308
MS-AE-TP-309
MS-AE-TP-310
MS-AE-TP-311
MS-AE-TP-312
MS-AE-TP-313
MS-AE-TP-314
MS-AE-TP-315
MS-AE-TP-316
MS-AE-TP-317
MS-AE-TP-318
MS-AE-TP-319
MS-AE-TP-320
MS-AE-TP-321
MS-AE-TP-322
MS-AE-TP-323
MS-AE-TP-324
MS-AE-TP-325
MS-AE-TP-326
MS-AE-TP-327
MS-AE-TP-328
MS-AE-TP-329
MS-AE-TP-330
MS-AE-TP-331
MS-AE-TP-332
MS-AE-TP-333
MS-AE-TP-334
MS-AE-TP-335
MS-AE-TP-336
MS-AE-TP-337
MS-AE-TP-338
MS-AE-TP-339
MS-AE-TP-340
MS-AE-TP-341
MS-AE-TP-342
MS-AE-TP-343
MS-AE-TP-344
MS-AE-TP-345
MS-AE-TP-346
MS-AE-TP-347
MS-AE-TP-348
MS-AE-TP-349
MS-AE-TP-350
MS-AE-TP-351
MS-AE-TP-352
MS-AE-TP-353
MS-AE-TP-354
MS-AE-TP-355
MS-AE-TP-356
MS-AE-TP-357
MS-AE-TP-358
MS-AE-TP-359
MS-AE-TP-360
MS-AE-TP-361
MS-AE-TP-362
MS-AE-TP-363
MS-AE-TP-364
MS-AE-TP-365
MS-AE-TP-366
MS-AE-TP-367
MS-AE-TP-368
MS-AE-TP-369
MS-AE-TP-370
MS-AE-TP-371
MS-AE-TP-372
MS-AE-TP-373
MS-AE-TP-374
MS-AE-TP-375
MS-AE-TP-376
MS-AE-TP-377
MS-AE-TP-378
MS-AE-TP-379
MS-AE-TP-380
MS-AE-TP-381
MS-AE-TP-382
MS-AE-TP-383
MS-AE-TP-384
MS-AE-TP-385
MS-AE-TP-386
MS-AE-TP-387
MS-AE-TP-388
MS-AE-TP-389
MS-AE-TP-390
MS-AE-TP-391
MS-AE-TP-392
MS-AE-TP-393
MS-AE-TP-394
MS-AE-TP-395
MS-AE-TP-396
MS-AE-TP-397
MS-AE-TP-398
MS-AE-TP-399
MS-AE-TP-400
MS-AE-TP-401
MS-AE-TP-402
MS-AE-TP-403
MS-AE-TP-404
MS-AE-TP-405
MS-AE-TP-406
MS-AE-TP-407
MS-AE-TP-408
MS-AE-TP-409
MS-AE-TP-410
MS-AE-TP-411
MS-AE-TP-412
MS-AE-TP-413
MS-AE-TP-414
MS-AE-TP-415
MS-AE-TP-416
MS-AE-TP-417
MS-AE-TP-418
MS-AE-TP-419
MS-AE-TP-420
MS-AE-TP-421
MS-AE-TP-422
MS-AE-TP-423
MS-AE-TP-424
MS-AE-TP-425
MS-AE-TP-426
MS-AE-TP-427
MS-AE-TP-428
MS-AE-TP-429
MS-AE-TP-430
MS-AE-TP-431
MS-AE-TP-432
MS-AE-TP-433
MS-AE-TP-434
MS-AE-TP-435
MS-AE-TP-436
MS-AE-TP-437
MS-AE-TP-438
MS-AE-TP-439
MS-AE-TP-440
MS-AE-TP-441
MS-AE-TP-442
MS-AE-TP-443
MS-AE-TP-444
MS-AE-TP-445
MS-AE-TP-446
MS-AE-TP-447
MS-AE-TP-448
MS-AE-TP-449
MS-AE-TP-450
MS-AE-TP-451
MS-AE-TP-452
MS-AE-TP-453
MS-AE-TP-454
MS-AE-TP-455
MS-AE-TP-456
MS-AE-TP-457
MS-AE-TP-458
MS-AE-TP-459
MS-AE-TP-460
MS-AE-TP-461
MS-AE-TP-462
MS-AE-TP-463
MS-AE-TP-464
MS-AE-TP-465
MS-AE-TP-466
MS-AE-TP-467
MS-AE-TP-468
MS-AE-TP-469
MS-AE-TP-470
MS-AE-TP-471
MS-AE-TP-472
MS-AE-TP-473
MS-AE-TP-474
MS-AE-TP-475
MS-AE-TP-476
MS-AE-TP-477
MS-AE-TP-478
MS-AE-TP-479
MS-AE-TP-480
MS-AE-TP-481
MS-AE-TP-482
MS-AE-TP-483
MS-AE-TP-484
MS-AE-TP-485
MS-AE-TP-486
MS-AE-TP-487
MS-AE-TP-488
MS-AE-TP-489
MS-AE-TP-490
MS-AE-TP-491
MS-AE-TP-492
MS-AE-TP-493
MS-AE-TP-494
MS-AE-TP-495
MS-AE-TP-496
MS-AE-TP-497
MS-AE-TP-498
MS-AE-TP-499
MS-AE-TP-500
MS-AE-TP-501
MS-AE-TP-502
MS-AE-TP-503
MS-AE-TP-504
MS-AE-TP-505
MS-AE-TP-506
MS-AE-TP-507
MS-AE-TP-508
MS-AE-TP-509
MS-AE-TP-510
MS-AE-TP-511
MS-AE-TP-512
MS-AE-TP-513
MS-AE-TP-514
MS-AE-TP-515
MS-AE-TP-516
MS-AE-TP-517
MS-AE-TP-518
MS-AE-TP-519
MS-AE-TP-520
MS-AE-TP-521
MS-AE-TP-522
MS-AE-TP-523
MS-AE-TP-524
MS-AE-TP-525
MS-AE-TP-526
MS-AE-TP-527
MS-AE-TP-528
MS-AE-TP-529
MS-AE-TP-530
MS-AE-TP-531
MS-AE-TP-532
MS-AE-TP-533
MS-AE-TP-534
MS-AE-TP-535
MS-AE-TP-536
MS-AE-TP-537
MS-AE-TP-538
MS-AE-TP-539
MS-AE-TP-540
MS-AE-TP-541
MS-AE-TP-542
MS-AE-TP-543
MS-AE-TP-544
MS-AE-TP-545
MS-AE-TP-546
MS-AE-TP-547
MS-AE-TP-548
MS-AE-TP-549
MS-AE-TP-550
MS-AE-TP-551
MS-AE-TP-552
MS-AE-TP-553
MS-AE-TP-554
MS-AE-TP-555
MS-AE-TP-556
MS-AE-TP-557
MS-AE-TP-558
MS-AE-TP-559
MS-AE-TP-560
MS-AE-TP-561
MS-AE-TP-562
MS-AE-TP-563
MS-AE-TP-564
MS-AE-TP-565
MS-AE-TP-566
MS-AE-TP-567
MS-AE-TP-568
MS-AE-TP-569
MS-AE-TP-570
MS-AE-TP-571
MS-AE-TP-572
MS-AE-TP-573
MS-AE-TP-574
MS-AE-TP-575
MS-AE-TP-576
MS-AE-TP-577
MS-AE-TP-578
MS-AE-TP-579
MS-AE-TP-580
MS-AE-TP-581
MS-AE-TP-582
MS-AE-TP-583
MS-AE-TP-584
MS-AE-TP-585
MS-AE-TP-586
MS-AE-TP-587
MS-AE-TP-588
MS-AE-TP-589
MS-AE-TP-590
MS-AE-TP-591
MS-AE-TP-592
MS-AE-TP-593
MS-AE-TP-594
MS-AE-TP-595
MS-AE-TP-596
MS-AE-TP-597
MS-AE-TP-598
MS-AE-TP-599
MS-AE-TP-600
MS-AE-TP-601
MS-AE-TP-602
MS-AE-TP-603
MS-AE-TP-604
MS-AE-TP-605
MS-AE-TP-606
MS-AE-TP-607
MS-AE-TP-608
MS-AE-TP-609
MS-AE-TP-610
MS-AE-TP-611
MS-AE-TP-612
MS-AE-TP-613
MS-AE-TP-614
MS-AE-TP-615
MS-AE-TP-616
MS-AE-TP-617
MS-AE-TP-618
MS-AE-TP-619
MS-AE-TP-620
MS-AE-TP-621
MS-AE-TP-622
MS-AE-TP-623
MS-AE-TP-624
MS-AE-TP-625
MS-AE-TP-626
MS-AE-TP-627
MS-AE-TP-628
MS-AE-TP-629
MS-AE-TP-630
MS-AE-TP-631
MS-AE-TP-632
MS-AE-TP-633
MS-AE-TP-634
MS-AE-TP-635
MS-AE-TP-636
MS-AE-TP-637
MS-AE-TP-638
MS-AE-TP-639
MS-AE-TP-640
MS-AE-TP-641
MS-AE-TP-642
MS-AE-TP-643
MS-AE-TP-644
MS-AE-TP-645
MS-AE-TP-646
MS-AE-TP-647
MS-AE-TP-648
MS-AE-TP-649
MS-AE-TP-650
MS-AE-TP-651
MS-AE-TP-652
MS-AE-TP-653
MS-AE-TP-654
MS-AE-TP-655
MS-AE-TP-656
MS-AE-TP-657
MS-AE-TP-658
MS-AE-TP-659
MS-AE-TP-660
MS-AE-TP-661
MS-AE-TP-662
MS-AE-TP-663
MS-AE-TP-664
MS-AE-TP-665
MS-AE-TP-666
MS-AE-TP-667
MS-AE-TP-668
MS-AE-TP-669
MS-AE-TP-670
MS-AE-TP-671
MS-AE-TP-672
MS-AE-TP-673
MS-AE-TP-674
MS-AE-TP-675
MS-AE-TP-676
MS-AE-TP-677
MS-AE-TP-678
MS-AE-TP-679
MS-AE-TP-680
MS-AE-TP-681
MS-AE-TP-682
MS-AE-TP-683
MS-AE-TP-684
MS-AE-TP-685
MS-AE-TP-686
MS-AE-TP-687
MS-AE-TP-688
MS-AE-TP-689
MS-AE-TP-690
MS-AE-TP-691
MS-AE-TP-692
MS-AE-TP-693
MS-AE-TP-694
MS-AE-TP-695
MS-AE-TP-696
MS-AE-TP-697
MS-AE-TP-698
MS-AE-TP-699
MS-AE-TP-700
MS-AE-TP-701
MS-AE-TP-702
MS-AE-TP-703
MS-AE-TP-704
MS-AE-TP-705
MS-AE-TP-706
MS-AE-TP-707
MS-AE-TP-708
MS-AE-TP-709
MS-AE-TP-710
MS-AE-TP-711
MS-AE-TP-712
MS-AE-TP-713
MS-AE-TP-714
MS-AE-TP-715
MS-AE-TP-716
MS-AE-TP-717
MS-AE-TP-718
MS-AE-TP-719
MS-AE-TP-720
MS-AE-TP-721
MS-AE-TP-722
MS-AE-TP-723
MS-AE-TP-724
MS-AE-TP-725
MS-AE-TP-726
MS-AE-TP-727
MS-AE-TP-728
MS-AE-TP-729
MS-AE-TP-730
MS-AE-TP-731
MS-AE-TP-732
MS-AE-TP-733
MS-AE-TP-734
MS-AE-TP-735
MS-AE-TP-736
MS-AE-TP-737
MS-AE-TP-738
MS-AE-TP-739
MS-AE-TP-740
MS-AE-TP-741
MS-AE-TP-742
MS-AE-TP-743
MS-AE-TP-744
MS-AE-TP-745
MS-AE-TP-746
MS-AE-TP-747
MS-AE-TP-748
MS-AE-TP-749
MS-AE-TP-750
MS-AE-TP-751
MS-AE-TP-752
MS-AE-TP-753
MS-AE-TP-754
MS-AE-TP-755
MS-AE-TP-756
MS-AE-TP-757
MS-AE-TP-758
MS-AE-TP-759
MS-AE-TP-760
MS-AE-TP-761
MS-AE-TP-762
MS-AE-TP-763
MS-AE-TP-764
MS-AE-TP-765
MS-AE-TP-766
MS-AE-TP-767
MS-AE-TP-768
MS-AE-TP-769
MS-AE-TP-770
MS-AE-TP-771
MS-AE-TP-772
MS-AE-TP-773
MS-AE-TP-774
MS-AE-TP-775
MS-AE-TP-776
MS-AE-TP-777
MS-AE-TP-778
MS-AE-TP-779
MS-AE-TP-780
MS-AE-TP-781
MS-AE-TP-782
MS-AE-TP-783
MS-AE-TP-784
MS-AE-TP-785
MS-AE-TP-786
MS-AE-TP-787
MS-AE-TP-788
MS-AE-TP-789
MS-AE-TP-790
MS-AE-TP-791
MS-AE-TP-792
MS-AE-TP-793
MS-AE-TP-794
MS-AE-TP-795
MS-AE-TP-796
MS-AE-TP-797
MS-AE-TP-798
MS-AE-TP-799
MS-AE-TP-800
MS-AE-TP-801
MS-AE-TP-802
MS-AE-TP-803
MS-AE-TP-804
MS-AE-TP-805
MS-AE-TP-806
MS-AE-TP-807
MS-AE-TP-808
MS-AE-TP-809
MS-AE-TP-810
MS-AE-TP-811
MS-AE-TP-812
MS-AE-TP-813
MS-AE-TP-814
MS-AE-TP-815
MS-AE-TP-816
MS-AE-TP-817
MS-AE-TP-818
MS-AE-TP-819
MS-AE-TP-820
MS-AE-TP-821
MS-AE-TP-822
MS-AE-TP-823
MS-AE-TP-824
MS-AE-TP-825
MS-AE-TP-826
MS-AE-TP-827
MS-AE-TP-828
MS-AE-TP-829
MS-AE-TP-830
MS-AE-TP-831
MS-AE-TP-832
MS-AE-TP-833
MS-AE-TP-834
MS-AE-TP-835
MS-AE-TP-836
MS-AE-TP-837
MS-AE-TP-838
MS-AE-TP-839
MS-AE-TP-840
MS-AE-TP-841
MS-AE-TP-842
MS-AE-TP-843
MS-AE-TP-844
MS-AE-TP-845
MS-AE-TP-846
MS-AE-TP-847
MS-AE-TP-848
MS-AE-TP-849
MS-AE-TP-850
MS-AE-TP-851
MS-AE-TP-852
MS-AE-TP-853
MS-AE-TP-854
MS-AE-TP-855
MS-AE-TP-856
MS-AE-TP-857
MS-AE-TP-858
MS-AE-TP-859
MS-AE-TP-860
MS-AE-TP-861
MS-AE-TP-862
MS-AE-TP-863
MS-AE-TP-864
MS-AE-TP-865
MS-AE-TP-866
MS-AE-TP-867
MS-AE-TP-868
MS-AE-TP-869
MS-AE-TP-870
MS-AE-TP-871
MS-AE-TP-872
MS-AE-TP-873
MS-AE-TP-874
MS-AE-TP-875
MS-AE-TP-876
MS-AE-TP-877
MS-AE-TP-878
MS-AE-TP-879
MS-AE-TP-880
MS-AE-TP-881
MS-AE-TP-882
MS-AE-TP-883
MS-AE-TP-884
MS-AE-TP-885
MS-AE-TP-886
MS-AE-TP-887
MS-AE-TP-888
MS-AE-TP-889
MS-AE-TP-890
MS-AE-TP-891
MS-AE-TP-892
MS-AE-TP-893
MS-AE-TP-894
MS-AE-TP-895
MS-AE-TP-896
MS-AE-TP-897
MS-AE-TP-898
MS-AE-TP-899
MS-AE-TP-900
MS-AE-TP-901
MS-AE-TP-902
MS-AE-TP-903
MS-AE-TP-904
MS-AE-TP-905
MS-AE-TP-906
MS-AE-TP-907
MS-AE-TP-908
MS-AE-TP-909
MS-AE-TP-910
MS-AE-TP-911
MS-AE-TP-912
MS-AE-TP-913
MS-AE-TP-914
MS-AE-TP-915
MS-AE-TP-916
MS-AE-TP-917
MS-AE-TP-918
MS-AE-TP-919
MS-AE-TP-920
MS-AE-TP-921
MS-AE-TP-922
MS-AE-TP-923
MS-AE-TP-924
MS-AE-TP-925
MS-AE-TP-926
MS-AE-TP-927
MS-AE-TP-928
MS-AE-TP-929
MS-AE-TP-930
MS-AE-TP-931
MS-AE-TP-932
MS-AE-TP-933
MS-AE-TP-934
MS-AE-TP-935
MS-AE-TP-936
MS-AE-TP-937
MS-AE-TP-938
MS-AE-TP-939
MS-AE-TP-940
MS-AE-TP-941
MS-AE-TP-942
MS-AE-TP-943
MS-AE-TP-944
MS-AE-TP-945
MS-AE-TP-946
MS-AE-TP-947
MS-AE-TP-948
MS-AE-TP-949
MS-AE-TP-950
MS-AE-TP-951
MS-AE-TP-952
MS-AE-TP-953
MS-AE-TP-954
MS-AE-TP-955
MS-AE-TP-956
MS-AE-TP-957
MS-AE-TP-958
MS-AE-TP-959
MS-AE-TP-960
MS-AE-TP-961
MS-AE-TP-962
MS-AE-TP-963
MS-AE-TP-964
MS-AE-TP-965
MS-AE-TP-966
MS-AE-TP-967
MS-AE-TP-968
MS-AE-TP-969
MS-AE-TP-970
MS-AE-TP-971
MS-AE-TP-972
MS-AE-TP-973
MS-AE-TP-974
MS-AE-TP-975
MS-AE-TP-976
MS-AE-TP-977
MS-AE-TP-978
MS-AE-TP-979
MS-AE-TP-980
MS-AE-TP-981
MS-AE-TP-982
MS-AE-TP-983
MS-AE-TP-984
MS-AE-TP-985
MS-AE-TP-986
MS-AE-TP-987
MS-AE-TP-988
MS-AE-TP-989
MS-AE-TP-990
MS-AE-TP-991
MS-AE-TP-992
MS-AE-TP-993
MS-AE-TP-994
MS-AE-TP-995
MS-AE-TP-996
MS-AE-TP-997
MS-AE-TP-998
MS-AE-TP-999
MS-AE-TP-1000

ISI03200

Компания «ЭлектроПласт» предлагает заключение долгосрочных отношений при поставках импортных электронных компонентов на взаимовыгодных условиях!

Наши преимущества:

- Оперативные поставки широкого спектра электронных компонентов отечественного и импортного производства напрямую от производителей и с крупнейших мировых складов;
- Поставка более 17-ти миллионов наименований электронных компонентов;
- Поставка сложных, дефицитных, либо снятых с производства позиций;
- Оперативные сроки поставки под заказ (от 5 рабочих дней);
- Экспресс доставка в любую точку России;
- Техническая поддержка проекта, помощь в подборе аналогов, поставка прототипов;
- Система менеджмента качества сертифицирована по Международному стандарту ISO 9001;
- Лицензия ФСБ на осуществление работ с использованием сведений, составляющих государственную тайну;
- Поставка специализированных компонентов (Xilinx, Altera, Analog Devices, Intersil, Interpoint, Microsemi, Aeroflex, Peregrine, Syfer, Eurofarad, Texas Instrument, Miteq, Cobham, E2V, MA-COM, Hittite, Mini-Circuits,General Dynamics и др.);

Помимо этого, одним из направлений компании «ЭлектроПласт» является направление «Источники питания». Мы предлагаем Вам помощь Конструкторского отдела:

- Подбор оптимального решения, техническое обоснование при выборе компонента;
- Подбор аналогов;
- Консультации по применению компонента;
- Поставка образцов и прототипов;
- Техническая поддержка проекта;
- Защита от снятия компонента с производства.

Как с нами связаться

Телефон: 8 (812) 309 58 32 (многоканальный)
Факс: 8 (812) 320-02-42
Электронная почта: org@eplast1.ru
Адрес: 198099, г. Санкт-Петербург, ул. Калинина, дом 2, корпус 4, литера А.