THE INFORMATION CONTAINED IN THIS DRAWING IS THE SOLE PROPERTY OF BUD INDUSTRIES INC. ANY REPRODUCTION IN PART OR WHOLE WITHOUT THE WRITTEN PERMISSION OF BUD INDUSTRIES INC. IS PROHIBITED.

| DWG. NO. | CN-6706 |
|---|---|
| ISSUE | REVISIONS |
| | |

MATERIAL - ALUMINUM ALLOY #ADC-12

FINISH - NATURAL (CONTACT BUD FACTORY FOR ALTERNATE FINISHES)

GASKET - RATED IP65 NEOPRENE, SELF-ADHESIVE, 3mm THICK, COLOR BLACK

SCREWS - STAINLESS STEEL, M3.5 x 12mm LG., CSK. HEAD, SELF-THREADING

ALL HOLE DIAMETERS HAVE ±.005 TOLERANCE.

ALL OTHER DIMENSIONS HAVE ±.015 TOLERANCE.

ENCLOSURES ARE SHIPPED UNASSEMBLED WITH ALL ITEMS SHOWN.

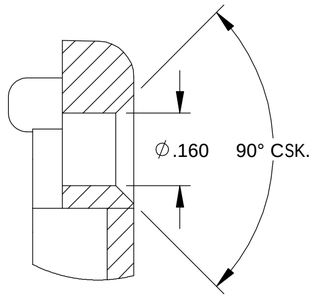


DETAIL D
SCALE 4 : 1

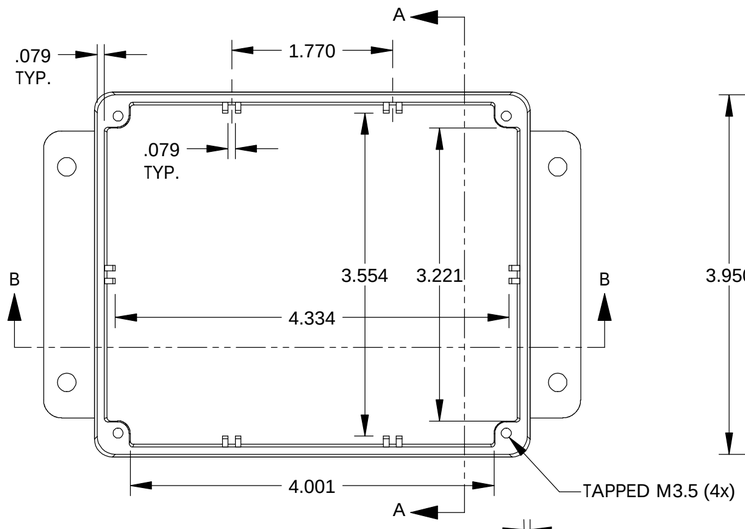


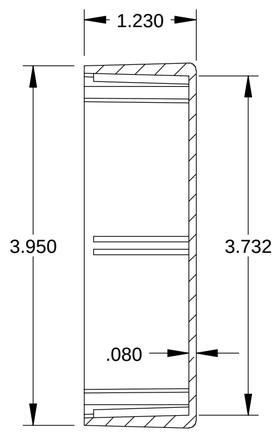


SECTION A-A

BODY

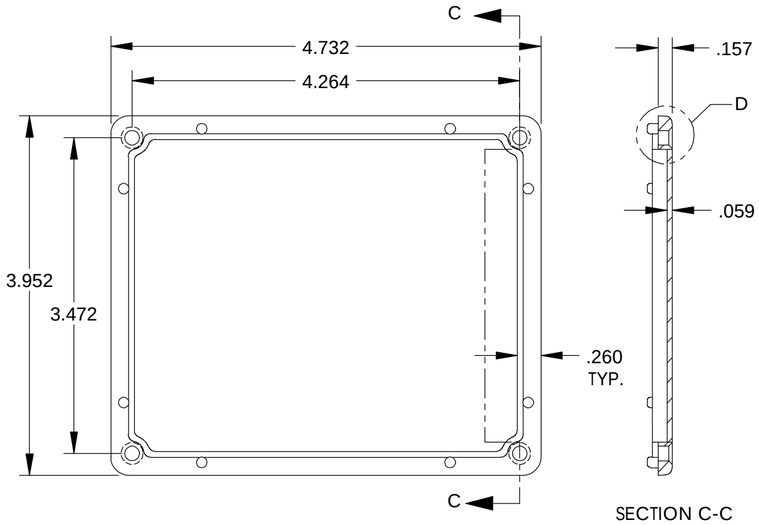


SECTION C-C

COVER

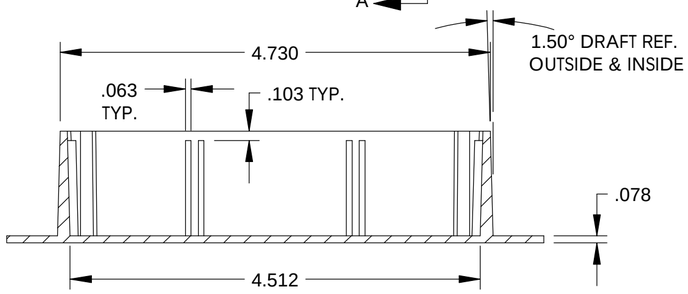


SECTION B-B

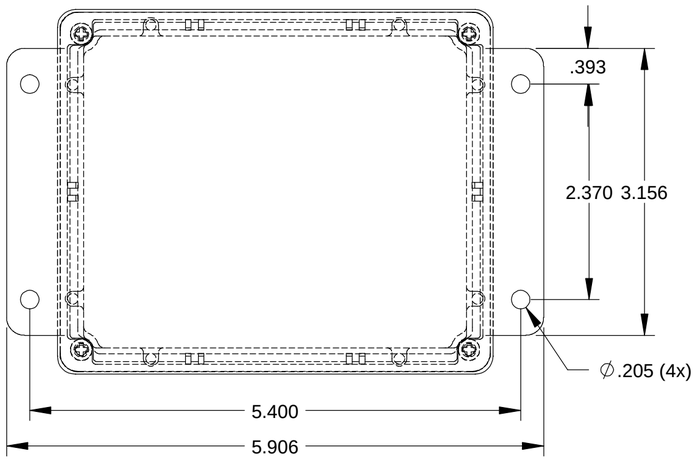


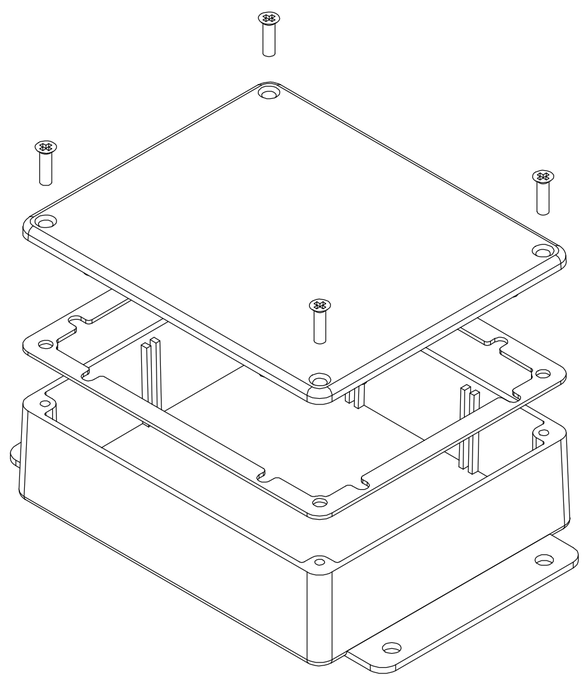

| PARTS LIST | | |
|---|---|---|
| +/-.005 BETWEEN HOLE CENTERS<br>+/-.015 FROM SHEARED EDGE<br>+/-.032 FROM A BENT SURFACE<br>+/-.062 BETWEEN ASSEMBLED SURFACES<br>UNLESS OTHERWISE SPECIFIED | CAD GENERATED DRAWING, DO NOT MANUALLY UPDATE<br>APPROVALS / DATE<br>DRAWN DAB 4-3-06<br>CHECKED<br>APPROVED | **BUD INDUSTRIES INC.** |
| MATERIAL AS NOTED | | **DIE CAST ALUMINUM ENCLOSURE** |
| FINISH AS NOTED | | SIZE C · DWG. NO. CN-6706 · REV. |
| QTY. · USED ON · DO NOT SCALE DRAWING | | SCALE · CAD FILE: · SHEET 1 OF 1 |

Компания «ЭлектроПласт» предлагает заключение долгосрочных отношений при поставках импортных электронных компонентов на взаимовыгодных условиях!

Наши преимущества:

- Оперативные поставки широкого спектра электронных компонентов отечественного и импортного производства напрямую от производителей и с крупнейших мировых складов;
- Поставка более 17-ти миллионов наименований электронных компонентов;
- Поставка сложных, дефицитных, либо снятых с производства позиций;
- Оперативные сроки поставки под заказ (от 5 рабочих дней);
- Экспресс доставка в любую точку России;
- Техническая поддержка проекта, помощь в подборе аналогов, поставка прототипов;
- Система менеджмента качества сертифицирована по Международному стандарту ISO 9001;
- Лицензия ФСБ на осуществление работ с использованием сведений, составляющих государственную тайну;
- Поставка специализированных компонентов (Xilinx, Altera, Analog Devices, Intersil, Interpoint, Microsemi, Aeroflex, Peregrine, Syfer, Eurofarad, Texas Instrument, Miteq, Cobham, E2V, MA-COM, Hittite, Mini-Circuits,General Dynamics и др.);

Помимо этого, одним из направлений компании «ЭлектроПласт» является направление «Источники питания». Мы предлагаем Вам помощь Конструкторского отдела:

- Подбор оптимального решения, техническое обоснование при выборе компонента;
- Подбор аналогов;
- Консультации по применению компонента;
- Поставка образцов и прототипов;
- Техническая поддержка проекта;
- Защита от снятия компонента с производства.

**Как с нами связаться**

**Телефон:** 8 (812) 309 58 32 (многоканальный)
**Факс:** 8 (812) 320-02-42
**Электронная почта:** org@eplast1.ru
**Адрес:** 198099, г. Санкт-Петербург, ул. Калинина, дом 2, корпус 4, литера А.