650JS001 - 650JS002
Dummy Stowage Receptacles - Bayonet
MIL-C-81511 Series I, II, III and IV

MIL-C-81511 Series I & III

650JS001 M 16

- Basic Part No.
- Finish (Table IV)
- Shell Size

MIL-C-81511 Series II & IV

650JS002 M 16

- Basic Part No.
- Finish (Table IV)
- Shell Size

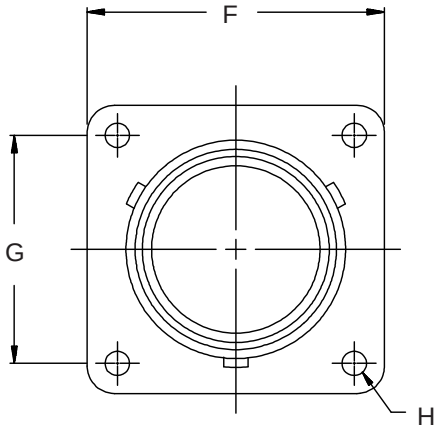

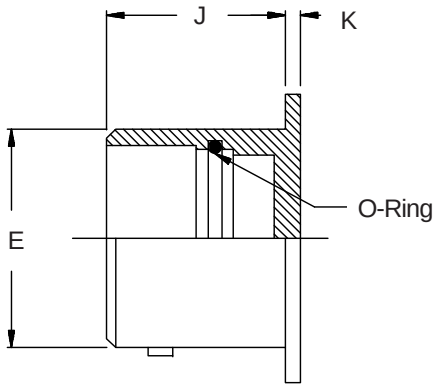

TABLE III: DIMENSIONS

Shell Size	E Dia		F Max		G		H Max		J		K	
08	.553	(14.0)	.820	(20.8)	.599	(15.2)	.126	(3.2)	.645	(16.4)	.070	(1.8)
10	.678	(17.2)	.945	(24.0)	.724	(18.4)	.126	(3.2)	.645	(16.4)	.070	(1.8)
14	.928	(23.6)	1.133	(28.8)	.911	(23.1)	.126	(3.2)	.645	(16.4)	.070	(1.8)
16	1.054	(26.8)	1.258	(32.0)	.974	(24.7)	.126	(3.2)	.645	(16.4)	.070	(1.8)
18	1.178	(29.9)	1.351	(34.3)	1.067	(27.1)	.126	(3.2)	.645	(16.4)	.070	(1.8)
20	1.303	(33.1)	1.475	(37.5)	1.161	(29.5)	.126	(3.2)	.645	(16.4)	.070	(1.8)
22	1.428	(36.3)	1.570	(39.9)	1.255	(31.9)	.126	(3.2)	.645	(16.4)	.070	(1.8)
24	1.553	(39.4)	1.711	(43.5)	1.380	(35.1)	.153	(3.9)	.645	(16.4)	.070	(1.8)

TABLE IV: STANDARD FINISHES

Glenair Symbol	Military Ref.	Finish
N	1	Cadmium Olive Drab over Nickel
M	2	Electroless nickel

1. For complete dimensions see Military Standard MIL-C-81511/19 and /30.
2. Metric dimensions (mm) are indicated in parentheses.

© 2005 Glenair, Inc. CAGE Code 06324 Printed in U.S.A.

Компания «ЭлектроПласт» предлагает заключение долгосрочных отношений при поставках импортных электронных компонентов на взаимовыгодных условиях!

Наши преимущества:

- Оперативные поставки широкого спектра электронных компонентов отечественного и импортного производства напрямую от производителей и с крупнейших мировых складов;
- Поставка более 17-ти миллионов наименований электронных компонентов;
- Поставка сложных, дефицитных, либо снятых с производства позиций;
- Оперативные сроки поставки под заказ (от 5 рабочих дней);
- Экспресс доставка в любую точку России;
- Техническая поддержка проекта, помощь в подборе аналогов, поставка прототипов;
- Система менеджмента качества сертифицирована по Международному стандарту ISO 9001;
- Лицензия ФСБ на осуществление работ с использованием сведений, составляющих государственную тайну;
- Поставка специализированных компонентов (Xilinx, Altera, Analog Devices, Intersil, Interpoint, Microsemi, Aeroflex, Peregrine, Syfer, Eurofarad, Texas Instrument, Miteq, Cobham, E2V, MA-COM, Hittite, Mini-Circuits,General Dynamics и др.);

Помимо этого, одним из направлений компании «ЭлектроПласт» является направление «Источники питания». Мы предлагаем Вам помощь Конструкторского отдела:

- Подбор оптимального решения, техническое обоснование при выборе компонента;
- Подбор аналогов;
- Консультации по применению компонента;
- Поставка образцов и прототипов;
- Техническая поддержка проекта;
- Защита от снятия компонента с производства.

Как с нами связаться

Телефон: 8 (812) 309 58 32 (многоканальный)
Факс: 8 (812) 320-02-42
Электронная почта: org@eplast1.ru
Адрес: 198099, г. Санкт-Петербург, ул. Калинина, дом 2, корпус 4, литера А.