REV.	ECN NO.	DATE	SIGN	DESCRIPTION
A	Initial Release	2017-05-16	Fisher Wang	Rev. 01 to A

Table 1:

P/N.	connector	Cable	White Print
SSL12-J2LJ0-0XXFXX	White	White	Without
SSL12-J2LJ0-0XXHXX	Black	Black	With

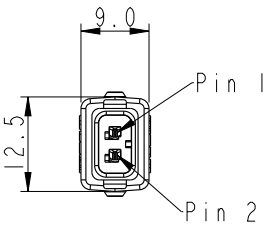

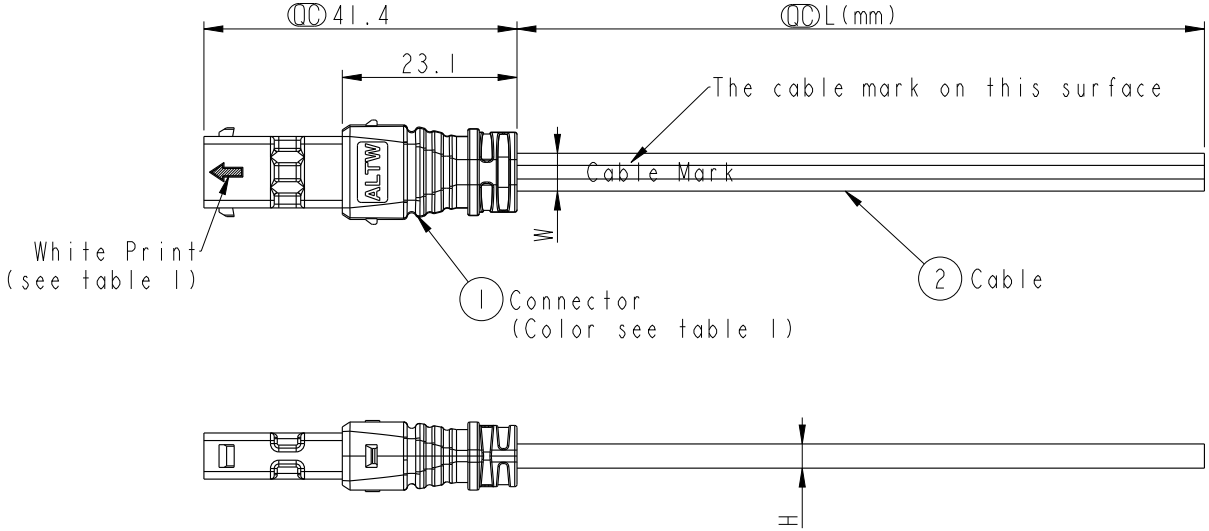

ALTW DCC. DEPT. CONFIDENTIAL 2017.05.26 ISSUED

ALTW CONFIDENTIAL 2017-05-16 R&D DEPT.

SSL12-J2LJ0-0XX X XX

- XX: 1M~99M
  - 01: 1M
  - 02: 2M
  - :
  - 99: 99M
- F: White
- H: Black
- 18: 18AWG(W=5.3,H=3.4)
- 20: 20AWG(W=5.0,H=3.2)

Cable Length Tolerance:

01M:	±40mm
02M~06M:	±60mm
06M~10M:	±100mm
11M~30M:	±200mm
31M~99M:	±500mm

Notes:
* QC Important Dimension To Check.
* Current Rating:5A
* Voltage Rating:300V DC/AC
* Waterproof Rate:IP68(mating)
  1M Depth Of Water In 24 Hours.
* Housing: Thermoplastic, UL94V-0,
  color see table 1.
* Terminal:Copper Alloy, Gold Plated.
* Seals: Silicone, Gray.
* Cable:UL21996, Flat Cable, UV Resistance,
  color see table 1.
* Temperature Range: -40~+105℃

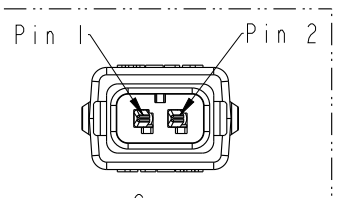

Conn	Wire Color
2	Red 紅
1	Brown 棕
Pin Out	

UNIT:mm

±0.5

TITLE: SSL1.2 2P,JACK CONN+FLAT CABLE

SCALE: Free | SIZE: A4 | SHEET 1 OF 1

REV. A | WC-REV. A.2 | QC:Inspection item

Amphenol LTW
安費諾亮泰企業股份有限公司

ITEM NO	DRAWN BY: Fisher Wang	DATE: 2017-05-16
DWG NO: SSL12-J2LJ0-0XXXXX	CHECKED BY: Victor Hung	DATE: 2017-05-16
CUSTOMER: ALTW	APPROVED BY: Kevin Hu	DATE: 2017-05-16

THIS DOCUMENT IS SUBJECT TO CHANGE WITHOUT NOTICE. IT IS CONFIDENTIAL AND A PROPERTY OF Amphenol LTW. DISCLOSURE TO THIRD PARTY HAS TO BE AUTHORIZED BY Amphenol LTW.

Компания «ЭлектроПласт» предлагает заключение долгосрочных отношений при поставках импортных электронных компонентов на взаимовыгодных условиях!

Наши преимущества:

- Оперативные поставки широкого спектра электронных компонентов отечественного и импортного производства напрямую от производителей и с крупнейших мировых складов;
- Поставка более 17-ти миллионов наименований электронных компонентов;
- Поставка сложных, дефицитных, либо снятых с производства позиций;
- Оперативные сроки поставки под заказ (от 5 рабочих дней);
- Экспресс доставка в любую точку России;
- Техническая поддержка проекта, помощь в подборе аналогов, поставка прототипов;
- Система менеджмента качества сертифицирована по Международному стандарту ISO 9001;
- Лицензия ФСБ на осуществление работ с использованием сведений, составляющих государственную тайну;
- Поставка специализированных компонентов (Xilinx, Altera, Analog Devices, Intersil, Interpoint, Microsemi, Aeroflex, Peregrine, Syfer, Eurofarad, Texas Instrument, Miteq, Cobham, E2V, MA-COM, Hittite, Mini-Circuits,General Dynamics и др.);

Помимо этого, одним из направлений компании «ЭлектроПласт» является направление «Источники питания». Мы предлагаем Вам помощь Конструкторского отдела:

- Подбор оптимального решения, техническое обоснование при выборе компонента;
- Подбор аналогов;
- Консультации по применению компонента;
- Поставка образцов и прототипов;
- Техническая поддержка проекта;
- Защита от снятия компонента с производства.

Как с нами связаться

Телефон: 8 (812) 309 58 32 (многоканальный)
Факс: 8 (812) 320-02-42
Электронная почта: org@eplast1.ru
Адрес: 198099, г. Санкт-Петербург, ул. Калинина, дом 2, корпус 4, литера А.