ITEM NO.	MATERIAL
43032-3200	VALOX 357-7001 (081-06-0185): UNFILLED POLYESTER, COLOR-BLACK.

NOTES:

1. DIMENSIONS GIVEN ACROSS CENTERLINES ARE SYMMETRICAL ABOUT THOSE CENTERLINES TO WITHIN .004/(0.10) TOTAL TOLERANCE.
2. ALL RADII TO BE .015/(0.38) UNLESS OTHERWISE SPECIFIED.
3. TOP EXTERIOR SURFACES OF THE PART TO BE TEXTURED WITH MOLD-TECH FINISH MT-11250 EXCEPT AS NOTED.
4. MOLEX ITEM NO.. MXN-. AND CAVITY NO. TO BE .04/(1.01) HIGH. RELOC PART NO. (XFD21) TO BE .10/(2.54) HIGH. ALL ENGRAVING TO BE RAISED .005/.010/(0.13/0.25) AND LOCATED APPROXIMATELY AS SHOWN.

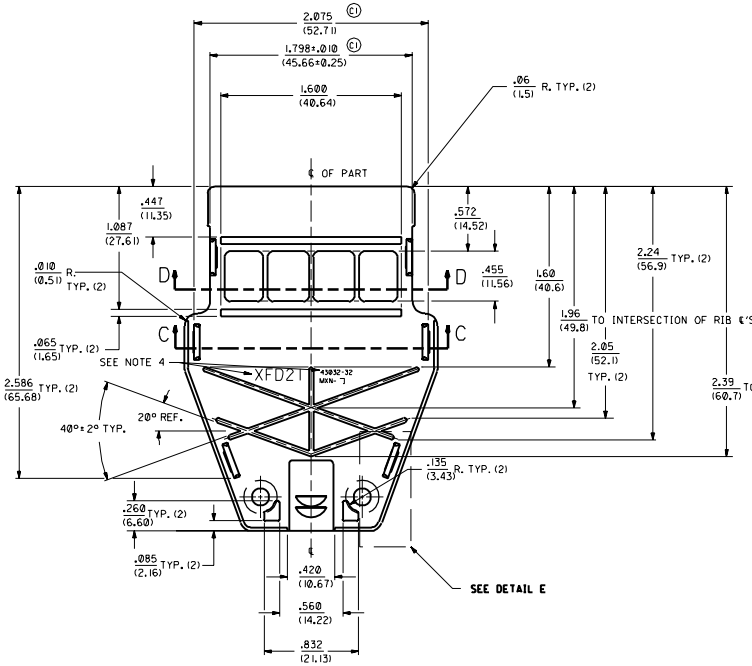

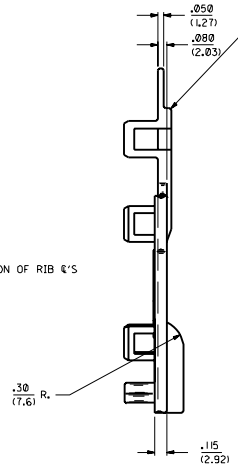

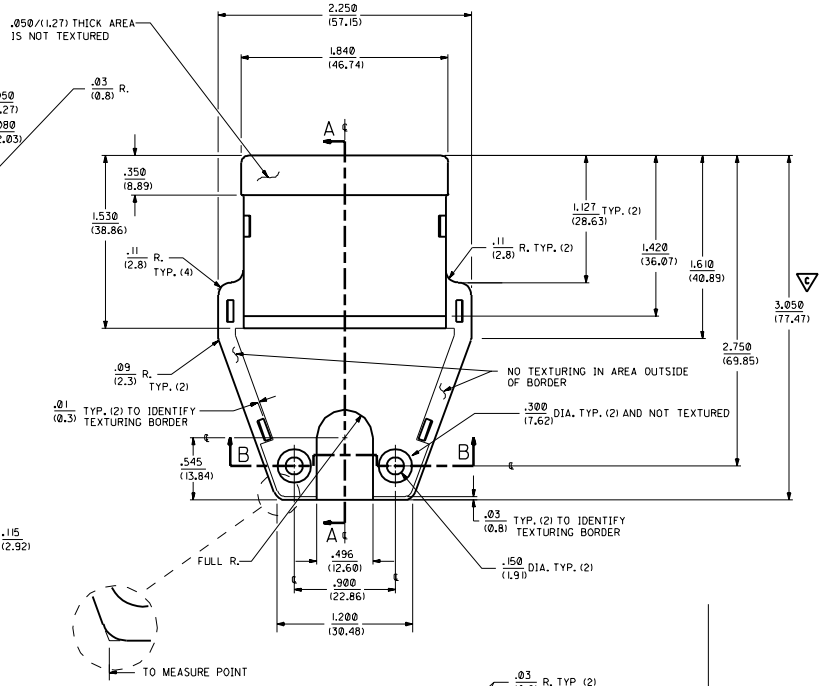

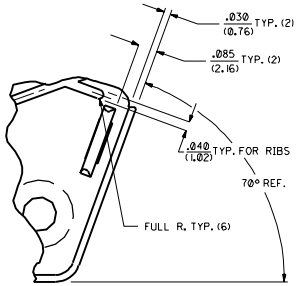

DETAIL E

SCALE 4:1

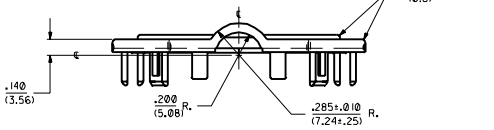

C1	UPDATE TO I.R. ECN U30765	93/05/24	DMS
C	UPDATE TO I.R. ECN U30152	93/02/23	DMS
B	REVISE PER ECN U21539	92/10/27	DMS
A	RMV X-ADD LATCHES ECN U21137	92/09/30	DMS
I	X RELEASE ECN U12328	92/07/09	DMS

MFG. SHL. REV. LTR. REVISIONS

▽ : I ▼ : 0 REVISE ONLY ON CAD SYSTEM

DIMENSIONS SHOWN IN METRIC/INCH
UNLESS OTHERWISE SPECIFIED TOLERANCES: ANGULAR ± 1/2°

	INCH	METRIC
3 PLACE	± .005	---
2 PLACE	± .01	± 0.13
1 PLACE	---	± 0.25

DRAFT SHOWN APPROXIMATE MUST REMAIN WITHIN DIMENSIONS

TITLE BACKSHELL COVER

MOLEX INCORPORATED USA RMV

SHEET NO. 1 OF 2 DATE 92/06/25

PART NO. SEE CHART DWNG NO. SD-43032-3200

DRWN. BY DMS CHK'D. BY SBB FILE NAME 543032-3200 SIZE D

APP'D. BY RWD SCALE 2:1

THIS DRAWING CONTAINS INFORMATION THAT IS PROPRIETARY TO MOLEX INC. AND SHOULD NOT BE USED WITHOUT WRITTEN PERMISSION

REV. CO

NO P.S.

Компания «ЭлектроПласт» предлагает заключение долгосрочных отношений при поставках импортных электронных компонентов на взаимовыгодных условиях!

Наши преимущества:

- Оперативные поставки широкого спектра электронных компонентов отечественного и импортного производства напрямую от производителей и с крупнейших мировых складов;
- Поставка более 17-ти миллионов наименований электронных компонентов;
- Поставка сложных, дефицитных, либо снятых с производства позиций;
- Оперативные сроки поставки под заказ (от 5 рабочих дней);
- Экспресс доставка в любую точку России;
- Техническая поддержка проекта, помощь в подборе аналогов, поставка прототипов;
- Система менеджмента качества сертифицирована по Международному стандарту ISO 9001;
- Лицензия ФСБ на осуществление работ с использованием сведений, составляющих государственную тайну;
- Поставка специализированных компонентов (Xilinx, Altera, Analog Devices, Intersil, Interpoint, Microsemi, Aeroflex, Peregrine, Syfer, Eurofarad, Texas Instrument, Miteq, Cobham, E2V, MA-COM, Hittite, Mini-Circuits,General Dynamics и др.);

Помимо этого, одним из направлений компании «ЭлектроПласт» является направление «Источники питания». Мы предлагаем Вам помощь Конструкторского отдела:

- Подбор оптимального решения, техническое обоснование при выборе компонента;
- Подбор аналогов;
- Консультации по применению компонента;
- Поставка образцов и прототипов;
- Техническая поддержка проекта;
- Защита от снятия компонента с производства.

Как с нами связаться

Телефон: 8 (812) 309 58 32 (многоканальный)
Факс: 8 (812) 320-02-42
Электронная почта: org@eplast1.ru
Адрес: 198099, г. Санкт-Петербург, ул. Калинина, дом 2, корпус 4, литера А.