STRAIGHT JACK RECEPTACLE FOR PCB SOLDER LEGS

R223.425.000

Series : **MMBX**

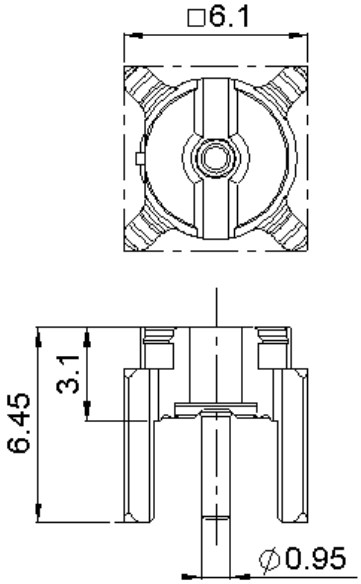

PANEL CUT OUT

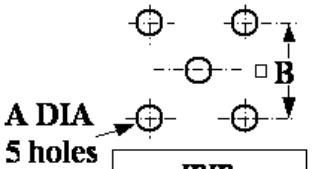

	mm	
	Maxi	mini
A	1.4	1.2
B	5.16	5

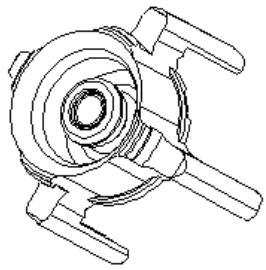

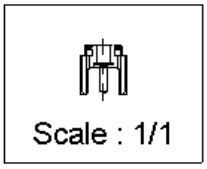

All dimensions are in mm.

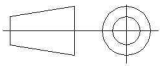

COMPONENTS	MATERIALS	PLATING (µm)
BODY	**BRASS**	**NPGR**
CENTER CONTACT	**BRASS**	**NPGR**
OUTER CONTACT		-
INSULATOR	**LIQUID CRYSTAL POLYMER**	
GASKET		
OTHERS PARTS	-	
-	-	-
-	-	-

Issue : 0735 B

In the effort to improve our products, we reserve the right to make changes judged to be necessary.

RADIALL®

STRAIGHT JACK RECEPTACLE FOR PCB SOLDER LEGS

R223.425.000

Series : **MMBX**

PACKAGING

Standard	Unit	Other
100	**'W' option**	**Contact us**

SPECIFICATION

ELECTRICAL CHARACTERISTICS

Impedance			**50**	Ω
Frequency			**0-12.4**	GHz
VSWR	**1.065**	+	**0,0000**	x F(GHz) Maxi
Insertion loss			**0.12**	√F(GHz) dB Maxi
RF leakage		- (	**100**	- F(GHz)) dB Maxi
Voltage rating			**330**	Veff Maxi
Dielectric withstanding voltage			**1000**	Veff mini
Insulation resistance			**1000**	MΩ mini

ENVIRONMENTAL

Operating temperature	**-55/+155**	° C
Hermetic seal	**NA**	Atm.cm3/s
Panel leakage	**NA**	

OTHER CHARACTERISTICS

Assembly instruction **NA**

Others :
to 6 GHz
Interface MMBX only up to 2.5GHz
PCB to PCB -45dB up to 2.5 GHz

Mated pair height 6.7mm

MECHANICAL CHARACTERISTICS

Center contact retention		
Axial force – Mating end	**10**	N mini
Axial force – Opposite end	**10**	N mini
Torque	**NA**	N.cm mini
Recommended torque		
Mating	**NA**	N.cm
Panel nut	**NA**	N.cm
Mating life	**100**	Cycles mini
Weight	**0,3840**	g

Issue : 0735 B

In the effort to improve our products, we reserve the right to make changes judged to be necessary.

RADIALL®

STRAIGHT JACK RECEPTACLE FOR PCB

SOLDER LEGS

R223.425.000

Series : **MMBX**

MMBX SERIES INFORMATIONS

PCB

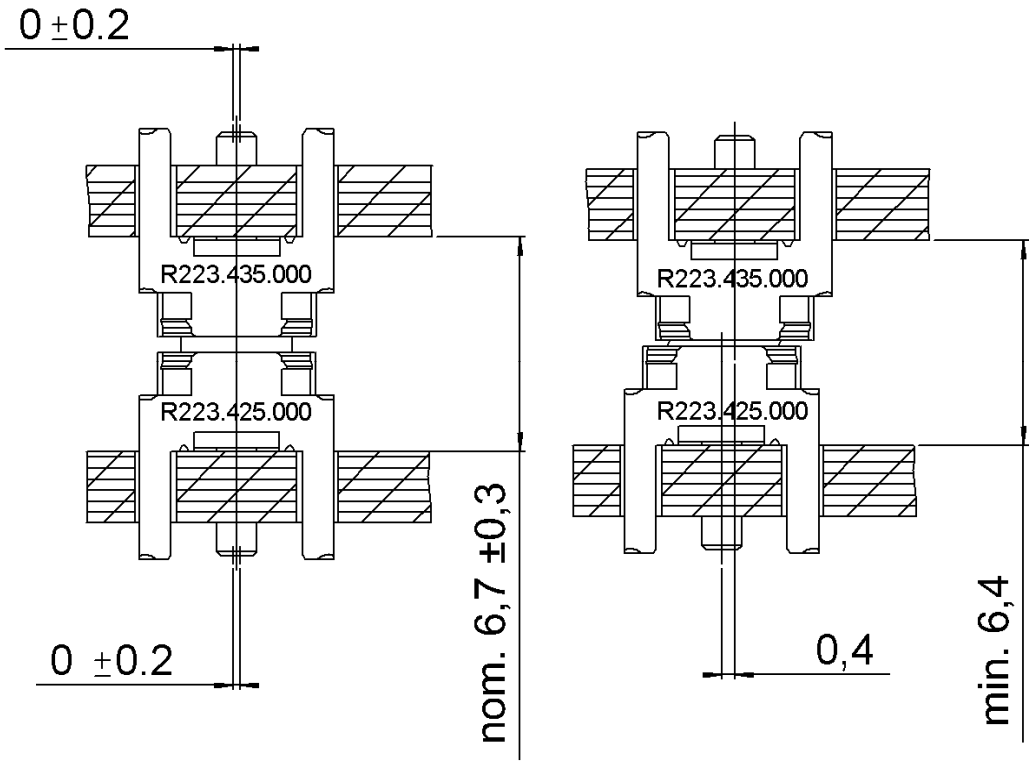

Issue : 0735 B

In the effort to improve our products, we reserve the right to make changes judged to be necessary.

RADIALL®

Компания «ЭлектроПласт» предлагает заключение долгосрочных отношений при поставках импортных электронных компонентов на взаимовыгодных условиях!

Наши преимущества:

- Оперативные поставки широкого спектра электронных компонентов отечественного и импортного производства напрямую от производителей и с крупнейших мировых складов;
- Поставка более 17-ти миллионов наименований электронных компонентов;
- Поставка сложных, дефицитных, либо снятых с производства позиций;
- Оперативные сроки поставки под заказ (от 5 рабочих дней);
- Экспресс доставка в любую точку России;
- Техническая поддержка проекта, помощь в подборе аналогов, поставка прототипов;
- Система менеджмента качества сертифицирована по Международному стандарту ISO 9001;
- Лицензия ФСБ на осуществление работ с использованием сведений, составляющих государственную тайну;
- Поставка специализированных компонентов (Xilinx, Altera, Analog Devices, Intersil, Interpoint, Microsemi, Aeroflex, Peregrine, Syfer, Eurofarad, Texas Instrument, Miteq, Cobham, E2V, MA-COM, Hittite, Mini-Circuits,General Dynamics и др.);

Помимо этого, одним из направлений компании «ЭлектроПласт» является направление «Источники питания». Мы предлагаем Вам помощь Конструкторского отдела:

- Подбор оптимального решения, техническое обоснование при выборе компонента;
- Подбор аналогов;
- Консультации по применению компонента;
- Поставка образцов и прототипов;
- Техническая поддержка проекта;
- Защита от снятия компонента с производства.

Как с нами связаться

Телефон: 8 (812) 309 58 32 (многоканальный)
Факс: 8 (812) 320-02-42
Электронная почта: org@eplast1.ru
Адрес: 198099, г. Санкт-Петербург, ул. Калинина, дом 2, корпус 4, литера А.